Fenêtre pour toit plat motorisée électrique résistant à l'effraction VELUX CVP ---- QFA

Vitrage 73FQV



10 Ans Garantie

0°–15°

Profitez d'un confort ultime et d'une ventilation commandée à distance grâce à la fenêtre toit plat motorisée électrique CVP QFA. Sa construction résistante aux effractions avec son verre intérieur feuilleté P4A offre une sécurité maximale, tandis que le système PVC ThermoTechnology™ et le double vitrage isolant basse émissivité contribuent à réduire les déperditions de chaleur et la facture énergétique de votre maison. Compatible avec toutes les protections de fenêtres pour toit plat VELUX ISD.

- Faites le choix de la tranquillité d'esprit grâce à notre fenêtre pour toits plats résistante à l'effraction avec vitrage de sécurité sans éclat de verre.
- Compatible avec VELUX ACTIVE with NETATMO pour un meilleur climat intérieur, avec une ventilation pilotée par capteur. Télécommandé via smartphone ou à la voix.
- Ouvrez aisément votre fenêtre motorisée électrique pour toit plat VELUX afin de laisser entrer l'air frais extérieur.
- Le clavier mural est pré-appairé pour fonctionner immédiatement avec votre fenêtre.
- Le détecteur de pluie intégré ferme automatiquement la fenêtre pour toits plats électrique VELUX lorsqu'il pleut.
- Une ouverture d'aération de 142 mm vous permet de ventiler rapidement par simple pression d'un bouton.
- Contrôlez facilement les stores et équipements (en option) par simple pression d'un bouton.

ÉMISSIONS DANS L'AIR INTÉRIEUR A+

Creation date 24-06-2026 11:34:28 VRW Roof windows fr-FR - Approved

Guide de fonctionnement

L'unité de base à ventilation électrique CVP peut être installée avec tous les modules supérieurs ISD Dome et les modules supérieurs en verre ISG 2093 sur des toits dont la pente ne dépasse pas 15°. Pour les modèles rectangulaires, le moteur est placé sur le côté court et le boîtier de base doit être installé de manière à ce que le côté court et le capteur de pluie soient orientés vers le bas de la pente, et les charnières vers le haut de la pente.



L'unité de base électrique ventilée VELUX CVP permet une ventilation rapide et pratique par simple pression d'un bouton. Dotée d'un moteur dissimulé, d'un détecteur de pluie intégré et d'une télécommande pré-appairée, elle contribue à maintenir un climat intérieur plus sain tout en garantissant la tranquillité d'esprit en cas de pluie. Associez-la au dôme classique ISD pour les pentes de toit jusqu'à 0°, ou à l'élément vitré moderne et épuré ISG 2093 pour une intégration harmonieuse à la toiture dès 2° de pente.

Tailles disponibles et surface de lumière du jour

Les mesures indiquées dans le tableau des tailles correspondent à l'ouverture sur le toit. Pour les fenêtres actionnées électriquement, il faut prévoir un espace supplémentaire (généralement de 1 cm) du côté prévu pour l'installation du câble, conformément aux consignes d'installation applicables.

<STEPTABLE O="Product-3217925-1" OT="Product" TF=" " TT="26335452" VC="Context7" VO="32824216" W="Approved" />

Toutes les mesures sont en mm. ( ) = Zone de lumière naturelle effective, m^2 [ ] = Zone géométrique libre, m^2

Poids net

Veuillez noter qu'une fenêtre pour toit plat complète se compose d'une protection et d'une fenêtre toit plat, fournies séparément. Le poids total de la solution complète doit donc être calculé en additionnant le poids unitaire de la protection et celui de la fenêtre toit plat, comme indiqué dans leurs fiches techniques respectives.

	060060	060090	080080	090090	090120	100100	100150	120120	150150
Poids net (kg)	25,735	39,501	42,645	48,241	59,271	56,470	77,962	71,921	90,057

Dimensions de la section transversale

Veuillez noter que la vue de la coupe transversale est de bas en haut.

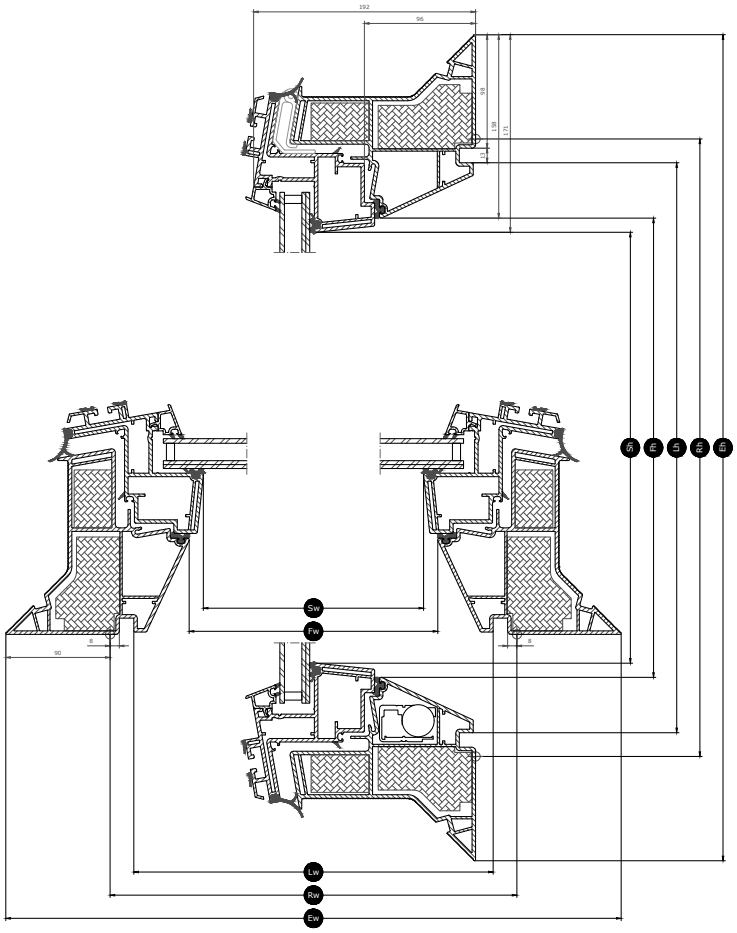

Largeur		060	080	090	100	120	150
Vw	Largeur visible du vitrage						
Lw	Distance largeur entre rainure	559	759	859	959	1159	1459
Rw	Largueur de la trémie	600	800	900	1000	1200	1500
Iw	Largeur intérieur de l'ouvrant						
Ew	Largeur du châssis externe	780	980	1080	1180	1380	1680

Hauteur		060	080	090	100	120	150
Vh	Hauteur du panneau visible						
Lh	Distance longueur entre rainure	559	759	859	959	1159	1459
Rh	Longueur de la trémie	600	800	900	1000	1200	1500
Ih	Longueur intérieur de l'ouvrant						
Eh	Hauteur du châssis externe	780	980	1080	1180	1380	1680

Creation date 24-06-2026 11:34:28

Valeurs techniques

Aperçu des valeurs techniques du produit, couvrant entre autres le marquage CE selon EN 1873 ou EAD 200062-00-0401.

Caractéristiques de la fenêtre	CVP 73Q- + ISD 0000	CVP 73Q- + ISD 0010	CVP 73Q- + ISD 0100	CVP 73Q- + ISD 0110	CVP 73Q- + ISD 1093	CVP 73Q- + ISD 2093	CVP 73QF- + ISG 2093
Perméabilité à l'air [classe]	4	4	4	4	4	3	4
Transmission thermique Urc, ref300 (marquage CE) (valeur U)	0.80	0.80	0.80	0.80	0.72	0.79	0.78
Arc, ref300	3.4	3.4	3.4	3.4	3.8	3.4	3.7
Transmission lumineuse (τ,v) (τ)	0.72	0.70	0.25	0.26	0.72	0.72	0.73
Isolation sonore (Rw) R_wdB [dB]	36	36	36	36	37	37	37
Transmission de l'énergie solaire totale (g)	0,53	0,50	0,20	0,23	0,51	0,51	0,53
Transmission d'ultraviolets (τ,uv) (τuv)	0.05	0.05	0.05	0.05	0.05	0.05	0.05
Fenêtre résistante à l'effraction	RC2	RC2	RC2	RC2	RC2	RC2	RC2
Facteur du cadre	N/A	N/A	N/A	N/A	0.26	0.26	0.26
Perméabilité à l'air [classe]	4	4	4	4	4	3	4
Réaction au feu [classe]	B-s1,d0	B-s1,d0	B-s1,d0	B-s1,d0	B-s1,d0	B-s1,d0	B-s1,d0
Collage du verre de l'unité supérieure [classe]	N/A	N/A	N/A	N/A	ΔX≥0.75	ΔX≥0.75	ΔX≥0.75
Performance au feu extérieur - Européen [classe]	npd	npd	npd	npd	npd	npd	
Performances au feu extérieur - Britannique [classe]	npd	AA	npd	AA	npd	npd	N/A
Résistance au choc [classe]	N/A	N/A	N/A	N/A	3	3	3
Résistance au choc, corps souple de grande taille [classe]	SB 1200	SB 1200	SB 1200	SB 1200	N/A	SB 1200	SB 1200
Résistance au choc, corps dur de petite taille [classe]	✓	✓	✓	✓	N/A	N/A	N/A
Bruit de la pluie (Lia)	49	53	49	53	49	NPD dB	<lt/> 50 dB
Résistance aux charges descendantes	DL 2500	DL 2500	DL 2500	DL 2500	N/A	N/A	N/A
Résistance au feu [classe]	npd	npd	npd	npd	npd	npd	npd
Résistance à la charge de neige	N/A	N/A	N/A	N/A	*	*	*
Résistance aux charges ascendantes	UL 1500	UL 1500	UL 1500	UL 1500	N/A	N/A	N/A
Résistance à la pression du vent [classe]	N/A	N/A	N/A	N/A	C3	C3	C3
Étanchéité à l'eau [classe]	✓	✓	✓	✓	9A	9A	9A

NPD: No Performance Determined - performances non déterminées

Creation date 24-06-2026 11:34:28

Structure du vitrage

Unité de vitrage	Composition (de l'intérieur vers l'extérieur)
Double vitrage	Verre flotté feuilleté 7,5 mm - Argon 14,5 mm - Verre flotté 4 mm

Stores et stores pare-soleil

Complétez votre fenêtre pour toit plat VELUX avec un store pour un confort total. Choisissez parmi une gamme de stores, y compris un store plissé translucide pour adoucir la lumière, un store anti-chaleur pour la protection contre la chaleur et un store plissé obscurcissant pour assombrir la pièce.
Utilisez VELUX App Control ou VELUX ACTIVE with NETATMO pour contrôler par smartphone votre fenêtre et vos stores pour toit plat motorisé.

Compatibilité

L'unité de base à ouverture électrique CVP est compatible avec un dôme ISD en acrylique ou en polycarbonate, disponible en finition transparente ou opaque.
Accessoires d'installation : rehausse ZCE 0015/1015, kit de fixation pour revêtement d'étanchéité bitumineux ZZZ 210 et habillage intérieur LSF 2000.
Compatibilité avec les stores : store pare-chaleur solaire MSG, store plissé électrique FMG, store occultant thermique électrique FMK et store occultant thermique solaire FSK.

Informations supplémentaires

Nous nous réservons le droit d'apporter des modifications techniques

Pour plus d'informations sur nos produits, veuillez visitez https://www.velux.fr/