Fereastră pentru acoperiș terasă pentru evacuarea fumului

Geam 73FQV

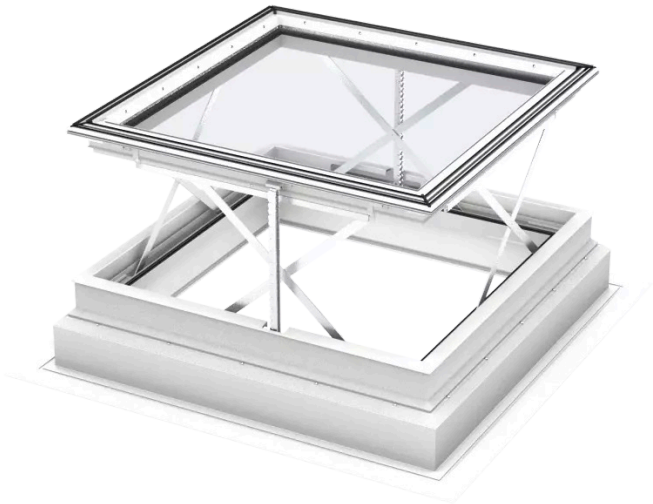

10 Ani Garanţie

0°–15°

Fereastra pentru evacuarea fumului pentru acoperiș terasă CSP se va deschide automat în caz de incendiu și îndeplinește toate cerințele legislative relevante ale UE. Fereastra poate fi deschisă pentru a pătrunde aer proaspăt atunci când este nevoie de ventilație. O construcție antiefracție oferă siguranță suplimentară, iar geamul interior laminat previne așchierea sticlei în caz de spargere.

- Se deschide automat în caz de incendiu, în conformitate cu cerințele legislative UE.
- Deschide cu ușurință fereastra pentru acoperiș terasă VELUX, cu acționare electrică, pentru a obține acces rapid la aerul proaspăt din exterior.
- Mecanismul de deschidere tip foarfecă, de mare rezistență, este proiectat pentru mulți ani de funcționare fiabilă.
- Îmbunătățește-ți nivelul general de confort cu ajutorul geamului cu două foi de sticlă cu consum redus de energie pentru eficiență energetică crescută.
- Bucură-te de siguranța oferită de geamurile noastre de securitate de top, care oferă rezistență la intrările prin efracție clasa 2.
- Designul înclinat al tocului interior sporește cantitatea de lumină naturală care pătrunde în camera ta.
- Bucură-te de priveliști neobstrucționate din exterior datorită motorului integrat complet ascuns.

CE

Creation date 18-08-2026 22:21:14 VRW Roof windows ro-RO - Approved

Instrucțiuni de utilizare

Unitatea de bază electrică pentru evacuarea fumului CSP se poate instala cu toate unitățile superioare ISD cupolă, pentru acoperișuri înclinate între 0° și 15°. Unitatea superioară standard ISG 2093 cu sticlă nu este compatibilă.



Fereastra de evacuarea fumului pentru acoperiș terasă CSP se deschide automat în caz de incendiu și îndeplinește toate cerințele legislative UE pentru NSHEV. Fereastra oferă aceeași cantitate de lumină naturală ca ferestrele noastre pentru acoperiș terasă CVP cu acționare electrică și CFP fixă și poate fi deschisă și pentru ventilație de confort atunci când ai nevoie de aer proaspăt. O construcție sigură, rezistentă la efracție, îți oferă protecție suplimentară, iar un geam interior laminat previne ca sticla să se împrăștie dacă se sparge. Un senzor de ploaie opțional închide automat fereastra atunci când începe să plouă, oferindu-ți un plus de siguranță. Compatibil cu toate unitățile superioare ISD cupolă, pentru acoperișuri înclinate între 0° și 15°. Unitatea superioară standard ISG 2093 cu sticlă nu este compatibilă.

Dimensiunile disponibile și zona cu lumină naturală

Dimensiunile din diagramă îți arată deschiderea acoperișului. Dacă geamurile tale sunt acționate electric, asigură-te că lași un spațiu suplimentar (de obicei 1 cm) pe partea destinată montajului cablului, conform instrucțiunilor de montaj.

	1000 mm	1200 mm
1000 mm	CSP 100100 (0.70) [0.27]	
1200 mm		CSP 120120 (1.07) [0.41]

Toate măsurătorile sunt exprimate în mm. ( ) = Zona cu lumină de zi efectivă, m^2 [ ] = Zonă liberă geometrică, m^2

Creation date 18-08-2026 22:21:14

Greutate neta

Ține cont că o fereastră completă pentru acoperiș terasă este alcătuită dintr-o unitate superioară și una de bază, livrate separat. Deci, pentru a afla greutatea totală a soluției complete, adaugă greutatea unitară a unității superioare la cea a unității de bază, conform datelor din fișele tehnice.

	100100	120120
Greutate neta (kg)	85,954	124,115

Dimensiunile secțiunii transversale

Vă rugăm să rețineți că vederea secțiunii transversale este de jos în sus.

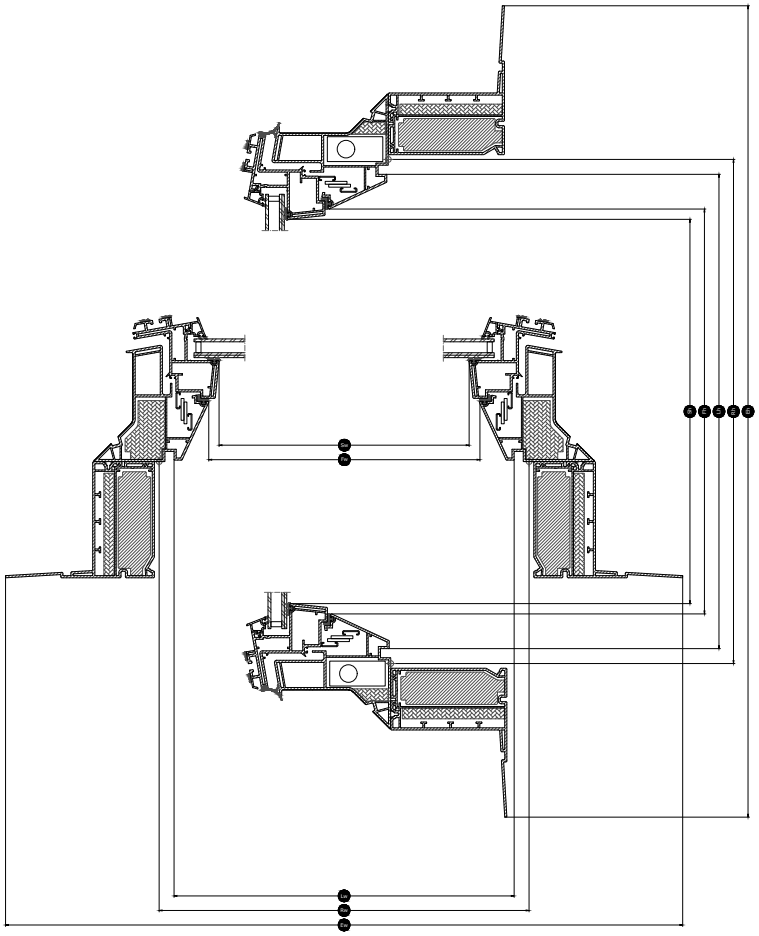

Width		100	120
Vw	Visible glazing width		
Lw	Lățimea interioară dintre caneluri	959	1159
Rw	Lățimea deschiderii acoperișului	1000	1200
Iw	Lățimea interioară a cercevelei		
Ew	Lățimea tocului exterior	1423	1623

Height		100	120
Vh	Visible glazing height		
Lh	Înălțimea interioară dintre caneluri	959	1159
Rh	Înălțimea deschiderii acoperișului	1000	1200
Ih	Înălțimea interioară a cercevelei		
Eh	Înălțimea tocului exterior	1423	1623

Creation date 18-08-2026 22:21:14

Valori tehnice

Prezentarea generală a valorilor tehnice pentru produs, care include, printre altele, marcajul CE în conformitate cu EN 1873 și EN 12101-2.

Caracteristicile ferestrei	CSP 73Q- + ISD 0000	CSP 73Q- + ISD 0010	CSP 73Q- + ISD 0100	CSP 73Q- + ISD 0110
Permeabilitatea la aer [clasa]	4	4	4	4
Transmitanță termică Urc, ref300 (marcat CE) (valoare U)	0.99	0.99	0.99	0.99
ArcRef300 (Valoarea U pentru suprafața de transmitanță)	3.4	3.4	3.4	3.4
Transmitanța luminii (τ,v) (τ)	0.72	0.70	0.25	0.26
Izolare fonică (Rw) R_wdB [dB]	33	33	33	33
Transmitanță totală a energiei solare IGU (valoare g) (g)	0,53	0,50	0,20	0,23
Transmitanța razelor ultraviolete (τ, uv) (τuv)	0.05	0.05	0.05	0.05
Fereastra rezistentă la efracție [clasa]	RC2	RC2	RC2	RC2
Factor ramă	N/A	N/A	N/A	N/A
Permeabilitatea la aer [clasa]	4	4	4	4
Reacția la foc [clasa]	B-s1,d0	B-s1,d0	B-s1,d0	B-s1,d0
Legătura cu sticla/cupola superioară [clasa]	N/A	N/A	N/A	N/A
Performanța la foc extern - standard european [clasa]	npd	npd	npd	npd
Performanța la foc extern – standard britanic	npd	AA	npd	AA
Rezistența la șoc [clasa]	N/A	N/A	N/A	N/A
Rezistență la impactul cu un obiect moale de mărime mare [clasa]	SB 1200	SB 1200	SB 1200	SB 1200
Rezistență la impactul cu un obiect dur de mărime mică [clasa]	✓	✓	✓	✓
Zgomot de ploaie	47	51	47	51
Rezistență la sarcini descendente	DL 2500	DL 2500	DL 2500	DL 2500
Rezistență la foc [clasa]	npd	npd	npd	npd
Rezistență la sarcina dată de zăpadă FRW	N/A	N/A	N/A	N/A
Rezistență la sarcină ascendentă	UL 1500	UL 1500	UL 1500	UL 1500
Rezistență la sarcina dată de vânt [clasa]	N/A	N/A	N/A	N/A
Etanșeitatea la apă [clasa]	✓	✓	✓	✓

NPD: No Performance Determined

Creation date 18-08-2026 22:21:14

Structura sticlei de geam

Unitatea sticlei de geam	Componența variantei
Geam cu două foi	Sticlă flotată laminată de 7,5 mm - Argon de 14,5 mm - Sticlă flotată de 4 mm

Rulouri și copertine

If there is a need for heat protection, our solar-powered anti-heat blind MSG can be installed on the CSP smoke ventilation flat-roof window. However, this depends on local regulation and must be checked locally.

Compatibilitate

Fereastra pentru acoperiș terasă cu acționare electrică pentru evacuarea fumului CSP este compatibilă cu o unitate superioară ISD cupolă, realizată din acril sau policarbonat, și cu un finisaj fie transparent, fie opac. Accesorii de montaj: Kit de fixare a membranei pentru acoperiș ZZZ 210 și finisaj interior LSF 2000. Compatibilitate cu rulourile: Rulou exterior parasolar cu alimentare solară MSG (depinde de reglementări).

Informații suplimentare

Ne rezervăm dreptul de a face modificări tehnice.

Pentru mai multe informații despre produsele noastre, te rugăm să vizitezi https://www.velux.ro

Creation date 18-08-2026 22:21:14