VELUX manueel bediend platdakvenster CVP 0073U

Beglazing 73UT



10 Jaar Garantie

0°–15°

Met het manueel bediend platdakvenster CVP voegt u natuurlijk daglicht en frisse lucht toe aan uw huis tegen een prijs die binnen de meeste budgetten past. U bedient het platdakvenster gemakkelijk met de praktische telescopische stang. Biedt alle basisvoordelen van een platdakvenster voor een betaalbare prijs. Compatibel met onze afdekschelpen in acrylaat en polycarbonaat.

- Maak handig gebruik van de ventilatieopening voor een beter binnenklimaat.
- Met de lange telescopische stang opent u uw platdakvenster en geniet u van een beter binnenklimaat door frisse lucht binnen te laten.
- Geniet van de extra energiezuinigheid van een dubbele beglazing.
- Door de uitgebreide keuze in standaardafmetingen vindt u gemakkelijk het dakvenster dat het best bij uw ruimte past.
- Dankzij het zonnescherm blijft uw ruimte koel en hebt u hoger comfort in uw woning.
- De gelaagde veiligheidsbeglazing voor extra veiligheid zorgt ervoor dat de ruit niet in scherven uit elkaar valt bij glasbreuk.
- De ThermoTechnology™ isolatie en dubbele beglazing verzekeren een hoge energiezuinigheid.

CE

Creation date 19-11-2026 09:40:11 VRW Roof windows nl-BE - Approved

Gebruiksaanwijzing voor methode van bediening

De CVP-basisunit met handmatige ontluchting kan worden geïnstalleerd in combinatie met alle ISD Dome-bovenunits bij een dakhelling van 0° tot 15°. Het standaard model met glazen bovenblad ISG 2093 is niet compatibel. Bij rechthoekige modellen wordt de motor aan de korte zijde geplaatst en moet de basisunit zo worden geïnstalleerd dat de korte zijde en de regensensor in de richting van de helling wijzen en de scharnieren tegen de helling in.



Eenvoudige, manuele bediening via een telescopische stang, waarmee u het venster opent voor meer frisse lucht en een gezonder binnenklimaat. Alleen compatibel met de klassieke ISD-koepeldaken met een dakhelling tussen 0° en 15°.

Beschikbare afmetingen en daglichtoppervlak

De afmetingen in de maattabel geven de dakopening aan. Voor elektrisch bediende ramen dient aan de zijde bestemd voor kabelinstallatie extra vrije ruimte (meestal 1 cm) te worden voorzien, zoals aangegeven in de geldende installatievoorschriften.

	600 mm	800 mm	900 mm	1000 mm	1200 mm
600 mm	CVP 060060 (0.19) [0.12]				
800 mm		CVP 080080 (0.40) [0.16]			
900 mm	CVP 060090 (0.32) [0.14]		CVP 090090 (0.54) [0.18]		
1000 mm				CVP 100100 (0.70) [0.2]	
1200 mm			CVP 090120 (0.76) [0.2]		CVP 120120 (1.07) [0.24]
1500				CVP 100150 (1.11) [0.23]	

Alle maten zijn in mm. ( ) = Effectief daglichtoppervlak, m^2 [ ] = Ventilatieopening, m^2

Creation date 19-11-2026 09:40:11

Nettogewicht

Gelieve op te merken dat een compleet platdakvenster bestaat uit een bovenafdekking en een basiseenheid die afzonderlijk worden geleverd. Het totale gewicht van de complete oplossing moet daarom worden berekend door het eenheidsgewicht van de bovenafdekking en het eenheidsgewicht van de basiseenheid bij elkaar op te tellen, zoals aangegeven in hun respectievelijke gegevensbladen.

	060060	060090	080080	090090	090120	100100	100150	120120
Nettogewicht (kg)	24,652	38,264	39,788	46,374	57,501	51,220	73,103	66,377

Creation date 19-11-2026 09:40:11

Afmetingen dwarsdoorsnede

Houd er rekening mee dat de zicht op de doorsnede van onder naar boven is.

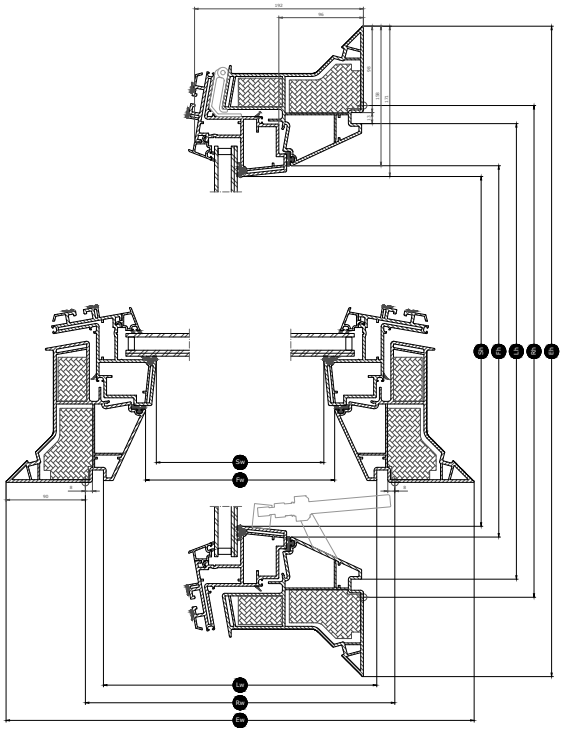

Breedte		060	080	090	100	120
Vw	Zichtbare breedte ruit					
Lw	Afmeting tussen afwerkingsgroeven breedte	559	759	859	959	1159
Rw	Opening breedte	600	800	900	1000	1200
Iw	Breedte binnenkant vleugel					
Ew	Externe breedte kozijn	780	980	1080	1180	1380

Hoogte		060	080	090	100	120	150
Vh	Zichtbare hoogte ruit						
Lh	Afmeting tussen afwerkingsgroeven lengte	559	759	859	959	1159	1459
Rh	Opening hoogte	600	800	900	1000	1200	1500
Ih	Lengte binnenkant vleugel						
Eh	Externe hoogte kozijn	780	980	1080	1180	1380	1680

Creation date 19-11-2026 09:40:11

Technische waarden

Overzicht van de technische waarden voor het product, met onder andere CE-markering in overeenstemming met EN 1873 of EAD 200062-00-0401.

Vensterkenmerken	CVP Manual 73U + ISD 0000	CVP Manual 73U + ISD 0010	CVP Manual 73U + ISD 0100	CVP Manual 73U + ISD 0110
Luchtdoorlatendheid [klasse]	4	4	4	4
Warmtedoorgangscoëfficiënt Urc, ref300 (CE-label) (U-waarde)	0.87	0.87	0.87	0.87
Arc, ref300	3.4	3.4	3.4	3.4
Lichttransmissiecoëfficiënt (τ,v) (τ)	0.72	0.70	0.23	0.21
Geluidsisolatie (Rw) R_wdB [dB]	30	30	30	30
Totale doorlaatcoëfficiënt zonne-energie (g)	0,54	0,52	0,19	0,20
Doorlaatbaarheid ultraviolette straling (τ,uv) (τuv)	0.05	0.05	0.05	0.05
Inbraakwerend dakraam	npd	npd	npd	npd
Framefactor	N/A	N/A	N/A	N/A
Luchtdoorlatendheid [klasse]	4	4	4	4
Reactie bij brand [klasse]	B-s1,d0	B-s1,d0	B-s1,d0	B-s1,d0
Lijmen van glas van bovenste element [klasse]	N/A	N/A	N/A	N/A
Externe brandprestaties - Europees [klasse]	npd	npd	npd	npd
Externe brandprestaties - Brits [klasse]	npd	AA	npd	AA
Schokbestendigheid [klasse]	N/A	N/A	N/A	N/A
Schokbestendigheid groot zacht lichaam [klasse]	SB 1200	SB 1200	SB 1200	SB 1200
Schokbestendigheid klein hard lichaam [klasse]	✓	✓	✓	✓
Lawaai van regen (ΔLia)	46 dB	50 dB	46 dB	50 dB
Weerstand tegen neerwaarts gerichte belastingen	DL 2500	DL 2500	DL 2500	DL 2500
Brandwerendheid [klasse]	npd	npd	npd	npd
Weerstand tegen sneeuwbelasting	N/A	N/A	N/A	N/A
Weerstand tegen opwaartse belasting	UL 1500	UL 1500	UL 1500	UL 1500
Weerstand tegen windbelasting [klasse]	N/A	N/A	N/A	N/A
Waterdichtheid [klasse]	✓	✓	✓	✓

NPD: No Performance Determined - geen prestatie bepaald

Creation date 19-11-2026 09:40:11

Structuur beglazing

Beglazing	Samenstelling (van binnen naar buiten)
Dubbele beglazing	6,8 mm gelaagd floatglas - 14,5 mm spouw gevuld met argon - 4 mm floatglas

Binnengordijnen en buitenweringen

Maak je VELUX-platdakraam compleet met een zonwering voor bescherming tegen de hitte. Vanwege de spindelaandrijving is het niet mogelijk om binnenjaloezieën te monteren op het handbediende VELUX-vlakdakraam CVP 0073U.

Compatibiliteit

De handmatig ontluchtbare basisunit CVP is compatibel met een bovenunit ISD met een koepel van acryl of polycarbonaat, verkrijgbaar in een transparante of ondoorzichtige uitvoering. Montagebenodigdheden: Verlengingsrand ZCE 0015/1015, bevestigingsset voor dakleer ZZZ 210 en bekleding LSF 2000. Compatibiliteit met jaloezieën: Zonne-energie aangedreven zonwering MSG.

Verdere informatie

We behouden ons het recht om technische wijzigingen aan te brengen.

Voor meer informatie over onze producten, ga naar http://www.velux.be