VELUX Lichtlösung 3-IN-1, manuelles Klapp-Schwingfenster mit Untenbedienung GPLS



10 Jahre Garantie

15°–55°(75°)

Genießen Sie mit der Lichtlösung 3-IN-1 GPLS, bestehend aus drei Fenstern in einem Blendrahmen, eine beeindruckende Panorama-Aussicht. Die eleganten, unten angebrachten Griffe der beiden bedienbaren Klapp-Schwingfenster ermöglichen mit der Öffnung bis zu 45° ein großzügiges Balkongefühl.

- Bring Frischluft in dein Zuhause, indem du nach Bedarf ein oder zwei Fenster öffnest
- Öffnen Sie das Fenster um bis zu 45° nach außen, um die Panoramaaussicht und ein Gefühl von mehr Platz zu genießen.
- Ein Blendrahmen ermöglicht einen einfachen und bewährten Montageprozess mit wenigen Bauteilen.
- Dank besonders schlanker Blendrahmenprofile erhält man einen Panorama Ausblick und mehr Tageslicht
- Einfaches Drehen des Fensters um 180° für die sichere Reinigung der Außenscheibe von innen.
- Der durchgängige Markisenkasten und die schmalen Abdeckbleche sorgen für eine äußerst ästhetische Integration in das Dach.
- Positionieren Sie den unteren Griff so, dass Ihre Wohnung auch gelüftet wird, ohne das Dachfenster öffnen zu müssen.

CE

PEFC PEFC/09-31-020

Anleitung zur Bedienung

Das Fenster kann in Dachneigungen zwischen 15° und 55° eingebaut werden.



Das manuelle VELUX 3-in-1 Dachfenster GPLS lässt sich nach außen öffnen und bietet einen ungehinderten Panoramablick. Es besteht aus drei Fenstern in einem Blendrahmen, zwei davon mit Untenbedienung zu öffnen und eines feststehend. Dies sorgt für zusätzliches Tageslicht und einen weiten Ausblick und bietet gleichzeitig alle Vorteile unserer Fenster mit Untenbedienung. Um die umfassende Aussicht optimal nutzen zu können, empfehlen wir eine Einbauhöhe, die sowohl von einer stehenden als auch von einer sitzenden Position aus eine klare Sicht nach außen ermöglicht.

Größenübersicht

Die Größenübersicht zeigt die Verfügbarkeit der verschiedenen Größen für die verschiedenen Verglasungen.

	1880
1178	GPLS FFKF06 (1.41) [1.20]
1398	GPLS FFKF08 (1.74) [1.44]

Alle Abmessungen in mm. ( ) = Effektive Lichtfläche, m^2 [ ] = Belüftungsbereich, m^2

Creation date 17-11-2026 18:23:33

Fenstermaße

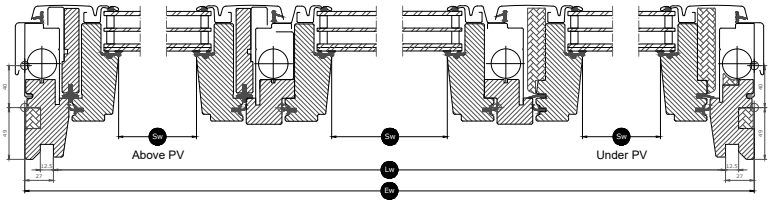

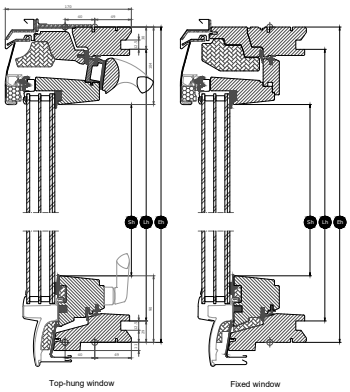

Breite		FFKF--
Sw	Breite, Scheiben-Lichtmaß	481, 481, 481
Lw	Breite, Innenfutter-Nutmaß	1826
Ew	Breite, Blendrahmen-Außenmaß	1880

Höhe		--06	--08
Sh	Länge, Scheiben-Lichtmaß	984	1204
Lh	Länge, Innenfutter-Nutmaß	1119	1339
Eh	Länge, Blendrahmen-Außenmaß	1178	1398

Creation date 17-11-2026 18:23:33

Verglasungseigenschaften

	THERMO -70	ENERGIE PLUS --66
Hitzeschutz	★★☆☆	★★☆☆
Schutz	★★☆☆	★★★☆
Verbundsicherheitsglas	✓	✓
Einscheiben-Sicherheitsglas (ESG)	✓	✓
UV-Filter	✓	✓
Anti-Regengeräusch-Effekt	✓	✓
Natürlicher Reinigungseffekt		✓
Anti-Tau-Effekt		✓

Scheibenaufbau

Verglasungen	Verglasungsart	Zusammensetzung (von innen nach außen)
THERMO -70	Doppelt verglast	2x3 mm Verbundsicherheitsglas (VSG) – 16 mm Argon – 4 mm Einscheibensicherheitsglas (ESG)
ENERGIE PLUS --66	Dreifach verglast	2x3mm Verbundsicherheitsglas (VSG) – 13 mm Argon – 3 mm teilvorgespanntes Glas (TVG) – 13 mm Argon – 4 mm Einscheibensicherheitsglas (ESG)

Creation date 17-11-2026 18:23:33

Technische Werte

Übersicht der technischen Werte des Produktes, darunter unter anderem die CE-Kennzeichnung gemäß EN 14351-1.



Fenstermerkmale	Leistung	
	THERMO -70	ENERGIE PLUS --66
Wärmedurchgangskoeffizient	1.3 (08), 1.4 (06) W/(m²K)	1.1 (08), 1.2 (06) W/(m²K)
Lichttransmissionsgrad (τ,v)	0.68	0.62
	0,46	0,44
Schalldämmung (Rw)	34(-1;-4)	36(-1,-5)
Luftdurchlässigkeit [Klasse]	4	4
Externes Brandverhalten - Britisch [Klasse]	npd	npd
Externes Brandverhalten - Europa [Klasse]	npd	npd
Schlagfestigkeit [Klasse]	3	3
Tragfähigkeit der Sicherheitsvorrichtungen	✓	✓
Brandverhalten [Klasse]	C-s1,d2	C-s1,d2
Widerstand gegen Schneelast	**	**
Widerstand gegen Windlast [Klasse]	C3	C3
Wasserdichtigkeit [Klasse]	9A	9A

Widerstand gegen Schneelast = ** Siehe Scheibenaufbau

NPD: No Performance Determined - Keine Leistung bestimmt

Creation date 17-11-2026 18:23:33

Rahmenmaterialien

Material Beschreibung	Weiß lackiert Oberfläche dreifach beschichtet, weiß lackiert.
Farbcode NCS, Oberfläche innen	S 0500-N
Farbcode am ähnlichsten zu RAL, Oberfläche innen	9003

Außenabdeckungen

Die Verfügbarkeit der unten aufgeführten Varianten kann sich ändern. Die genauesten und aktuellsten Informationen finden Sie im aktuellen Produktkatalog oder in der aktuellen Preisliste.

Material Beschreibung	Aluminium, dunkelgrau Dunkelgrau	Kupfer
Farbcode NCS	S 7500-N	Kein Farbcode
Farbcode am ähnlichsten zu RAL	7043	Kein Farbcode

Reinigung und Wartung



Um die Außenscheibe von innen zu reinigen, drehen Sie den Flügel und sichern Sie ihn mit den Putzriegeln in der Reinigungsposition. Der feststehende mittlere Flügel kann von außen durch Öffnen des rechten/linken Flügels gereinigt werden.



VELUX Reparatur- und Wartungssets sind erhältlich.

Garantie



VELUX übernimmt 10 Jahre Garantie für Dachfenster inkl. Isolierverglasung. Eine besondere Garantie von 15 Jahren übernimmt VELUX bei Bruch von Metallbeschlägen sowie Bruch von Kunststoff-Rahmen.
Die ausführlichen VELUX Garantiebedingungen finden Sie auf unserer Website www.velux.de.

Creation date 17-11-2026 18:23:33

Eindeckrahmen und Anschlussprodukte



Eindeckrahmen
Das VELUX Dachfenster lässt sich mit original VELUX Eindeckrahmen-Lösungen in praktisch jede Dacheindeckung einbauen. Unsere Eindeckrahmen sind passend auf die genaue Größe und Form der Dachfenster abgestimmt, um eine perfekte, wasserdichte Passform zu gewährleisten. Eindeckrahmen lassen sich auch zur Kombination mehrerer Dachfenster verwenden.

Anschlussprodukte
Stellen Sie mit VELUX Anschlussprodukten den fachgerechten Einbau und die luft- und wasserdichte Verbindung zwischen Fenster und Dach sicher. Alle Anschlussprodukte gewährleisten dank ihrer perfekten Abstimmung auf das Dachfenster ein zuverlässiges und langlebiges Ergebnis.

Rollos, Markisen und Rollläden

Vervollständigen Sie den Einbau vom VELUX Dachfenster mit Rollläden, Hitzeschutz-Markisen und Innenrollos zur Lichtregulierung oder Verdunkelung. Sie finden zum VELUX GPLS eine große Auswahl von manuell oder per Wandschalter bedienbaren Sonnenschutzprodukten. Für weitere Informationen wenden Sie sich bitte an die VELUX Kundenbetreuung.

Weitere Informationen

Technische Änderungen vorbehalten.

Weitere Informationen über unsere Produkte finden Sie auf http://www.velux.de

Creation date 17-11-2026 18:23:33