Manuelle VELUX Lichtlösung 3-IN-1 von unten bedienbar GPLS

10 JAHRE GARANTIE

15°-55°(75°)

Geniessen Sie die beste Aussicht mit der VELUX Lichtlösung 3-IN-1 GPLS mit drei Fenstern in einem Rahmen. Die eleganten Bediengriffe an der Unterseite der beiden zu öffnenden Fenster ermöglichen ein Öffnen bis zu 45° für ein besonders grosszügiges Balkongefühl.

- Lassen Sie frische Luft in Ihr Zuhause, indem Sie je nach Bedarf ein oder zwei Fenster öffnen
- Öffnen Sie das Fenster um bis zu 45° nach aussen, um den Panoramablick und ein Gefühl von mehr Platz zu geniessen.
- Das Einrahmenmodul erlaubt einen einfachen, bekannten Montageprozess mit wenigen Komponenten.
- Geniessen Sie einen umfassenden Ausblick nach draussen und mehr Tageslicht dank besonders schlanker Rahmenprofile
- Drehen Sie das Fenster einfach um 180°, um die Aussenscheibe sicher von innen zu reinigen.
- Die durchgängige obere Abdeckung und schmale Abdeckbleche sorgen für eine äusserst ästhetische Integration in das Dach.
- Positionieren Sie den untenliegenden Griff so, dass Ihre Wohnung auch gelüftet wird, ohne das Dachfenster öffnen zu müssen.

PEFC/09-31-020

Anwendungshinweis zur Bedienung

Das Fenster kann bei Dachschrägen von 15° bis 55° (75°) zur Horizontalen eingebaut werden.

Die von unten bedienbare manuelle VELUX Lichtlösung 3-IN-1 GPLS öffnet sich nach aussen und bietet so einen ungehinderten Panoramablick. Sie besteht aus drei Fenstern, zwei zu öffnenden, von unten bedienbaren und einem feststehenden, in einem Rahmen. Dies sorgt für zusätzliches Tageslicht und einen umfassenden Ausblick mit allen Vorteilen unserer Fenster mit untenliegender Bedienung. Um den Ausblick optimal geniessen zu können, empfehlen wir eine Einbauhöhe, die sowohl im Stehen als auch im Sitzen ungehinderte Sicht nach draussen ermöglicht.

Verfügbare Grössen und Tageslichtfläche

Die Grössenübersicht zeigt die Grössenverfügbarkeit über die verschiedenen Verglasungsvarianten. Bitte beachten Sie, dass die einzelne Verglasungsvariante möglicherweise nicht in allen dargestellten Grössen verfügbar ist.

	1880
1178	GPLS FFKF06 (1.41) [1.08]
1398	GPLS FFKF08 (1.74) [1.32]

Alle Massangaben in mm. ( ) = Effektiver Tageslichtbereich, m^2 [ ] = Freie geometrische Lüftungsfläche, m^2

Creation date 19-11-2024 11:13:01

Querschnittmasse

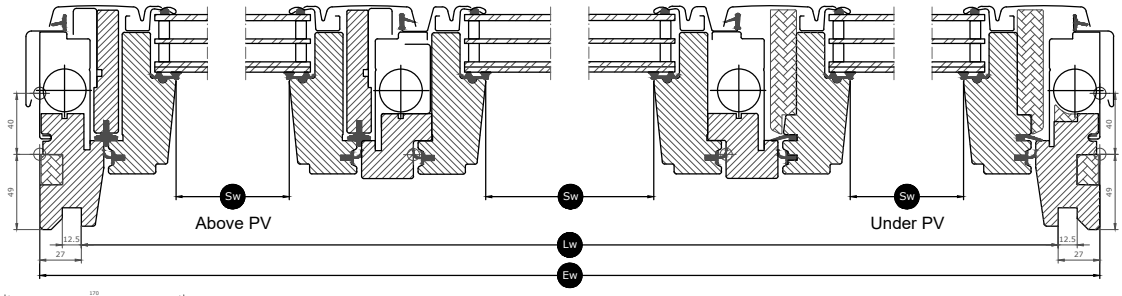

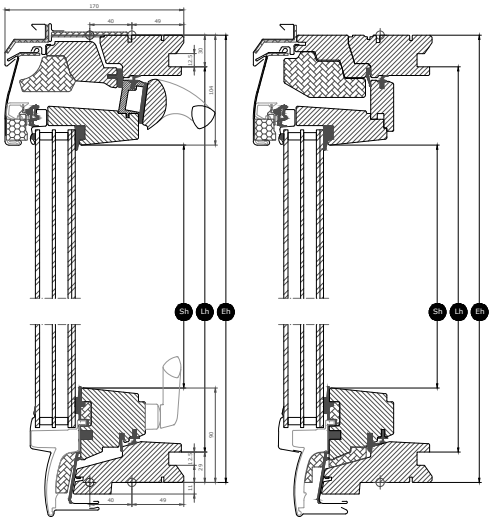

Top-hung window

Fixed window

Breite		FFKF--
Sw	Glas Lichtmass Breite	481, 481, 481
Lw	Innenverkleidungsmass, Breite	1826
Ew	Breite Blendrahmenaussenmass	1880

Höhe		--06	--08
Sh	Glas Lichtmass Höhe	984	1204
Lh	Innenverkleidungsmass, Höhe	1119	1339
Eh	Höhe Blendrahmenaussenmass	1178	1398

Creation date 19-11-2024 11:13:01

Verglasungseigenschaften

	Thermo 2 (--66SG)	Thermo 1 (--70)
Hitzeschutz	★★★☆	★★☆☆
Sicherheit	★★☆☆	★★★☆
Verbundsicherheitsglas	✓	✓
Gehärtetes Glas	✓	✓
UV-Filter	✓	✓
Regengeräuschminderung	✓	✓
Pflegeleicht	✓	
Anti-Tau	✓	

Verglasungsstruktur

Verglasungsvarianten		Zusammensetzung (von innen nach aussen)
Thermo 2 (--66SG)	Dreifach verglast	6,8 mm laminiertes Floatglas VSG – 13 mm Argon – 3 mm wärmegehärtetes Glas – 13 mm Argon – 4 mm gehärtetes Glas ESG
Thermo 1 (--70)	Zweifach verglast	6,8 mm laminiertes Floatglas VSG – 16 mm Argon – 4 mm gehärtetes Glas ESG

Creation date 19-11-2024 11:13:01

Technische Werte für Fenster

Überblick über die technischen Werte für das Produkt, die unter anderem die CE-Kennzeichnung nach EN 14351-1 abdecken.

	Thermo 2 (--66SG)	Thermo 1 (--70)
Fenstereigenschaften		
Wärmedurchgängigkeit	1.1 (08), 1.2 (06) W/(m²K)	1.3 (08), 1.4 (06) W/(m²K)
Lichttransmissionsgrad (τ,v)	0.62	0.68
Gesamtsolarenergiedurchlassgrad	0.44	0.46
Schalldämmung (Rw)	36(-1,-5)	34(-1;-4)
Luftdurchlässigkeit [Klasse]	4	4
Externes Brandverhalten - Britisch [Klasse]	npd	npd
Externes Brandverhalten - Europa [Klasse]	npd	npd
Schlagfestigkeit [Klasse]	3	3
Tragfähigkeit der Sicherheitsvorrichtungen	√	√
Brandverhalten [Klasse]	C-s1,d2	C-s1,d2
Widerstand gegen Schneelast	**	**
Widerstand gegen Windlast [Klasse]	C3	C3
Wasserdichtigkeit [Klasse]	9A	9A

Widerstand gegen Schneelast = ** Siehe Verglasungsaufbau

NPD: No Performance Determined - Keine Leistung bestimmt

Creation date 19-11-2024 11:13:01

Innenbeschichtung

Material Beschreibung	Weiss lackiert Oberfläche dreifach beschichtet, weiss lackiert.
Farbcode NCS, Innenoberfläche	S 0500-N
Nächster RAL-Farbcode, Innenoberfläche	9003

Aussenabdeckungen

Material Beschreibung	Aluminium, dunkelgrau Dunkelgrau	Unbehandeltes Kupfer
Farbcode NCS, Aussenoberfläche	S 7500-N	Kein Farbcode
Nächster RAL-Farbcode, Aussenoberfläche	7043	Kein Farbcode

Reinigung und Wartung

Um die äussere Glasoberfläche von innen zu reinigen, drehen Sie den Fensterflügel und sichern Sie ihn mit den Putzriegeln in der Putzstellung. Die Aussenseite des festverglasten Fensters in der Mitte kann durch Öffnen des rechten oder linken Fensters gereinigt werden.

VELUX Reparatur- und Pflegesets sind erhältlich.

Garantiezeitraum

10 JAHRE GARANTIE

Die ausführlichen VELUX Garantiebedingungen finden Sie auf unserer Website www.velux.ch.

Creation date 19-11-2024 11:13:01

Eindeckrahmen und Anschlussprodukte

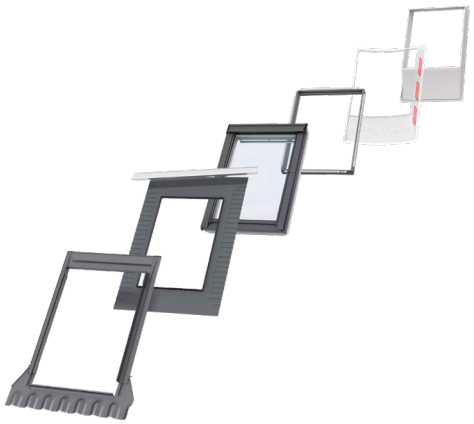

Eindeckrahmen
Das VELUX Dachfenster lässt sich mit original VELUX Eindeckrahmen-Lösungen in praktisch alle Bedachungsmaterialien einbauen. Unsere Eindeckrahmen sind passgenau auf die genaue Grösse und Form der Dachfenster abgestimmt, um eine perfekte, wasserdichte Passform zu gewährleisten. Eindeckrahmen lassen sich auch zur Kombination mehrerer Dachfenster verwenden.

Anschlussprodukte
Stellen Sie mit VELUX Anschlussprodukten einen fachgerechten Einbau sowie eine luft- und wasserdichte Verbindung zwischen Fenster und Dach sicher. Alle Einbauprodukte gewährleisten dank ihrer perfekten Abstimmung auf das Dachfenster ein zuverlässiges und langlebiges Ergebnis.

Rollos, Markisetten und Rollläden

Vervollständigen Sie den VELUX Dachfenstereinbau mit Aussenrollläden und Markisetten für den Hitzeschutz und Innenrollos zur Lichtdämpfung und Verdunkelung. Sie finden eine grosse Auswahl an manuell bedienten oder fernbedienbaren Produkten passgenau für den jeweiligen Typ und die jeweilige Grösse des Fensters. Wenden Sie sich für weitere Einzelheiten zur Kompatibilität bitte an die lokale VELUX Vertriebsfirma.

Weitere Informationen

Technische Änderungen vorbehalten.

Weitere Informationen über unsere Produkte finden Sie auf https://www.velux.ch/

Creation date 19-11-2024 11:13:01