# Ръчно управляван прозорец за плосък покрив VELUX CVP 0073U

## Стъклопакет 73UT



5 Години Гаранция

0°–15°

Добавете естествена дневна светлина и свеж въздух към дома си на цена, която отговаря на повечето бюджети, с ръчно управлявания основен модул CVP. Прозорецът за плосък покрив се управлява лесно с помощта на практичен телескопичен прът. Предлага всички основни предимства на прозорец за плосък покрив на атрактивна цена. Съвместим с нашите акрилни и поликарбонатни куполи.

- Проветрявайте за по-добър вътрешен климат, като използвате вентилационния отвор.
- Изолацията ThermoTechnologyTM и двойният стъклопакет повишават общата енергийна ефективност.
- Възползвайте се от допълнителната енергийна ефективност на двойния стъклопакет.
- Широката гама от стандартни размери улеснява намирането на прозореца, който отговаря най-добре на Вашето помещение.
- Защитата от топлина поддържа помещението Ви хладно и увеличава вътрешния комфорт.
- Белият PVC основен модул, който не изисква поддръжка, отразява повече естествена светлина, за да направи помещението Ви по-светло.
- Ламинираният защитен стъклопакет за допълнителна безопасност гарантира, че стъклото няма да се натроши в случай на счупване.

CE

Creation date 19-11-2026 09:39:56 VRW Roof windows bg-BG - Approved

## Указания за приложение

Базовият модул CVP с ръчно отваряне може да се монтира с всички горни модули ISD Dome при наклон на покрива от 0° до 15°. Стандартният модул със стъклен плот ISG 2093 не е съвместим. При правоъгълните модели моторът се поставя на късата страна, а основният модул трябва да се монтира така, че късата страна и датчика за дъжд да са насочени надолу по склона, а пантите – нагоре по склона.



Лесното ръчно управление чрез телескопична пръчка позволява на базовия модул CVP на VELUX с ръчно проветряване да се отваря и проветрява, като пропуска свеж въздух, когато е необходимо, за по-здравословен микроклимат в помещенията. Съвместим само с класическите куполни покриви ISD при наклон на покрива от 0° до 15°.

## Налични размери и зона на дневна светлина

Размерите в диаграмата с размери показват отвора на покрива. При електрически управлявани прозорци трябва да осигуриш допълнителен просвет (обикновено 1 см) от страната, предназначена за монтаж на кабела, както е посочено в приложимите инструкции за монтаж.

| | 600 mm | 800 mm | 900 mm | 1000 mm | 1200 mm |
|---|---|---|---|---|---|
| 600 mm | CVP 060060 (0.19) [0.12] | | | | |
| 800 mm | | CVP 080080 (0.40) [0.16] | | | |
| 900 mm | CVP 060090 (0.32) [0.14] | | CVP 090090 (0.54) [0.18] | | |
| 1000 mm | | | | CVP 100100 (0.70) [0.2] | |
| 1200 mm | | | CVP 090120 (0.76) [0.2] | | CVP 120120 (1.07) [0.24] |
| 1500 | | | | CVP 100150 (1.11) [0.23] | |

Всички размери са в милиметри. ( ) = Ефективна зона на дневна светлина, $m^2$ [ ] = Геометрична свободна площ

Creation date 19-11-2026 09:39:56

# Нето тегло

Моля, имай предвид, че цялостният прозорец за плосък покрив се състои от горен модул и основен модул, които се доставят отделно. Затова общото тегло на решението трябва да се изчисли като се съберат теглата на горния и основния модул, както е посочено в съответните технически спецификации.

| | 060060 | 060090 | 080080 | 090090 | 090120 | 100100 | 100150 | 120120 |
|---|---|---|---|---|---|---|---|---|
| Нето тегло (kg) | 24,652 | 38,264 | 39,788 | 46,374 | 57,501 | 51,220 | 73,103 | 66,377 |

Creation date 19-11-2026 09:39:56

# Размери на напречното сечение

Моля, обърнете внимание, че изгледът на напречното сечение е отдолу нагоре.

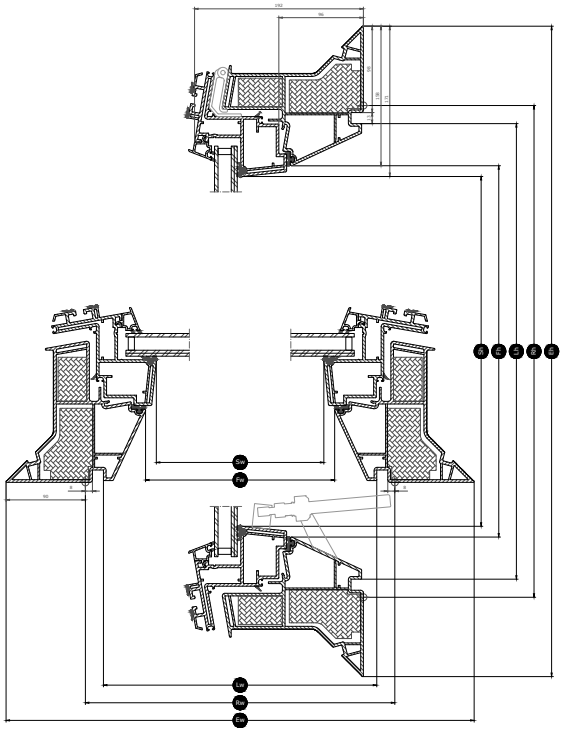

| Ширина | | 060 | 080 | 090 | 100 | 120 |
|---|---|---|---|---|---|---|
| Vw | Видима ширина на стъклопакета | | | | | |
| Lw | Вътрешна ширина на жлеба | 559 | 759 | 859 | 959 | 1159 |
| Rw | Ширина на отваряне на прозореца | 600 | 800 | 900 | 1000 | 1200 |
| Iw | Вътрешна ширина на крилото | | | | | |
| Ew | Външна ширина на рамката | 780 | 980 | 1080 | 1180 | 1380 |

| Височина | | 060 | 080 | 090 | 100 | 120 | 150 |
|---|---|---|---|---|---|---|---|
| Vh | Видима височина на стъклопакета | | | | | | |
| Lh | Вътрешна височина на жлеба | 559 | 759 | 859 | 959 | 1159 | 1459 |
| Rh | Височина на отваряне на прозореца | 600 | 800 | 900 | 1000 | 1200 | 1500 |
| Ih | Вътрешна височина на крилото | | | | | | |
| Eh | Външна височина на рамката | 780 | 980 | 1080 | 1180 | 1380 | 1680 |

Creation date 19-11-2026 09:39:56

# Технически стойности

Преглед на техническите показатели за продукта, обхващащи включително маркировката CE в съответствие със стандартите EN 1873 или EAD 200062-00-0401.

| Характеристики на прозореца | CVP Manual 73U + ISD 0000 | CVP Manual 73U + ISD 0010 | CVP Manual 73U + ISD 0100 | CVP Manual 73U + ISD 0110 |
|---|---|---|---|---|
| Въздухопропускливост | 4 | 4 | 4 | 4 |
| Топлопреминаване Urc,ref300 (маркировка CE) (коефициент U) | 0.87 | 0.87 | 0.87 | 0.87 |
| Arc, ref300 (U-value transmission area) | 3.4 | 3.4 | 3.4 | 3.4 |
| Светлинна пропускливост (τ,v) (τ) | 0.72 | 0.70 | 0.23 | 0.21 |
| Звукоизолация $R_w$dB [dB] | 30 | 30 | 30 | 30 |
| Обща пропускливост на слънчева енергия (коефициент g) (g) | 0,54 | 0,52 | 0,19 | 0,20 |
| Пропускливост на ултравиолетови лъчи (τ,uv) (τuv) | 0.05 | 0.05 | 0.05 | 0.05 |
| Burglar resistance window [class] | npd | npd | npd | npd |
| Frame factor | N/A | N/A | N/A | N/A |
| Въздухопропускливост | 4 | 4 | 4 | 4 |
| Устойчивост на огън | B-s1,d0 | B-s1,d0 | B-s1,d0 | B-s1,d0 |
| Bonding of cover glass (glass of top unit) [class] | N/A | N/A | N/A | N/A |
| Експлоатационни характеристики при външен огън – Европа | npd | npd | npd | npd |
| Експлоатационни характеристики при външен огън – Великобритания | npd | AA | npd | AA |
| Устойчивост на удар | N/A | N/A | N/A | N/A |
| Impact resistance large soft body [class] | SB 1200 | SB 1200 | SB 1200 | SB 1200 |
| Impact resistance small hard body [class] | ✓ | ✓ | ✓ | ✓ |
| Rain noise (Lia) | 46 dB | 50 dB | 46 dB | 50 dB |
| Resistance to downward loads | DL 2500 | DL 2500 | DL 2500 | DL 2500 |
| Resistance to fire [class] | npd | npd | npd | npd |
| Устойчивост на натоварване от сняг | N/A | N/A | N/A | N/A |
| Resistance to upward load | UL 1500 | UL 1500 | UL 1500 | UL 1500 |
| Устойчивост на натоварване от вятър | N/A | N/A | N/A | N/A |
| Водонепропускливост | ✓ | ✓ | ✓ | ✓ |

NPD: No Performance Determined

Creation date 19-11-2026 09:39:56

**Конструкция на стъклопакета**

| Стъклопакет | Състав на варианта |
|---|---|
| Двоен стъклопакет | 6,8 mm ламинирано флоатно стъкло – 14,5 mm аргон – 4-mm флоатно стъкло |

## Щори и сенници

Допълнете своя прозорец за плосък покрив VELUX с щора за пълен комфорт. Изберете от гамата щори, включително пропускаща плисирана щора за омекотяване на светлината, сенник за защита от топлина и затъмнителна щора за затъмняване на помещението.

## Съвместимост

Базовият модул CVP с ръчно отварящ се отвор е съвместим с горния модул ISD с купол от акрил или поликарбонат, както в прозрачен, така и в матов вариант. Аксесоари за монтаж Удължителна бордюрна лайсна ZCE 0015/1015, комплект за закрепване на покривен рубероид ZZZ 210 и облицовка LSF 2000. Съвместимост с щори: Слънчево задвижвана щора MSG за защита от топлината.

## Повече информация

Запазваме си правото да правим технически промени.

За повече информация за нашите продукти, моля посетете https://www.velux.bg/

Creation date 19-11-2026 09:39:56