VELUX manuelles 3-in-1-Klapp-Schwingfenster GPLS mit Untenbedienung

10 Jahre Garantie

15°-55°(75°)

Genießen Sie eine optimale Aussicht mit der VELUX Lichtlösung 3-IN-1 GPLS mit drei Fenstern in einem Fensterstock. Die eleganten Griffe an der Unterseite der beiden öffenbaren Fenster ermöglichen ein Öffnen bis zu 45° für ein besonders geräumiges Balkongefühl.

- Sorgen Sie für Frischluft in Ihrem Zuhause, indem Sie je nach Bedarf ein oder zwei Fenster öffnen.
- Öffnen Sie das Fenster um bis zu 45° nach außen, um die Panoramaaussicht und ein Gefühl von mehr Platz zu genießen.
- Ein Blendrahmen ermöglicht einen einfachen und bewährten Montageprozess mit wenigen Bauteilen.
- Genießen Sie durch besonders schlanke Blendrahmenprofile einen weiten Ausblick und mehr Tageslicht.
- Drehen Sie den Fensterfügel einfach um 180° für eine sichere Reinigung der Außenscheibe von innen.
- Einteilige obere Abdeckung und schlanke Profilabdeckungen sorgen für eine äußerst ästhetische Integration in das Dach.
- Positionieren Sie den Öffnungsgriff unten so, dass Ihre Wohnung auch gelüftet wird, ohne das Dachfenster öffnen zu müssen.

Creation date 15-05-2025 00:30:46 VRW Roof windows de-AT - Approved

Hinweise zur Bedienung

Das Fenster kann in Dachneigungen zwischen 15° und 55° (75°) zur Horizontalen eingebaut werden.

Die VELUX Lichtlösung 3-IN-1 GPLS öffnet sich nach außen für einen freien Panoramaausblick. Sie besteht aus drei Fenstern – zwei öffenbaren Fenstern mit Untenbedienung und einem feststehenden Fenster in einem Fensterstock. Dies sorgt für zusätzliches Tageslicht und einen weiten Blick ins Freie und bietet gleichzeitig alle Vorteile unserer von unten bedienbaren Fenster. Damit Sie den Ausblick optimal genießen können, empfehlen wir eine Einbauhöhe, die sowohl von einer stehenden Position als auch vom Sitzen aus eine freie Sicht nach draußen ermöglicht.

Verfügbare Größen und Tageslichtfläche

Die Übersicht der Fenstergrößen zeigt die Verfügbarkeit über alle Verglasungsvarianten. Bitte beachte, dass die verschiedenen Verglasungsvarianten nicht in allen abgebildeten Fenstergrößen verfügbar ist.

	1880
1178	GPLS FFKF06 (1.41) [1.20]
1398	GPLS FFKF08 (1.74) [1.44]

Alle Abmessungen in mm. ( ) = Effektiver Tageslichtbereich, m² [ ] = Belüftungsbereich, m²

Creation date 15-05-2025 00:30:46

Querschnittsmaße

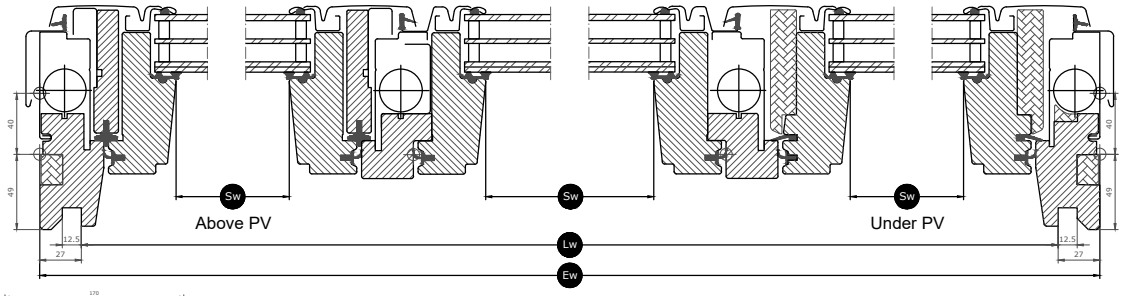

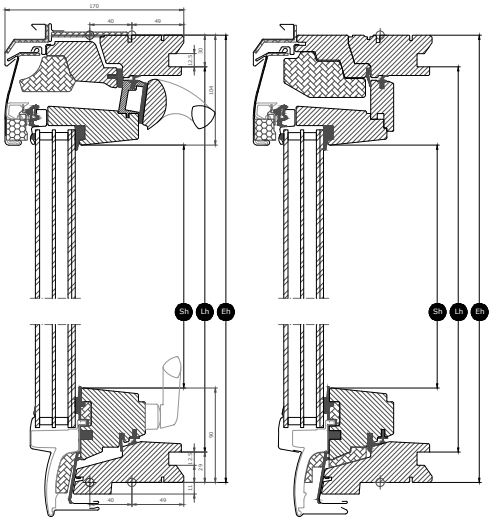

Top-hung window

Fixed window

Breite		FFKF--
Sw	Glaslichte Breite	481, 481, 481
Lw	Innenlichte Fensterstocknut Breite	1826
Ew	Fensterstockaußenmaß Breite	1880

Höhe		--06	--08
Sh	Glaslichte Höhe	984	1204
Lh	Innenlichte Fensterstocknut Höhe	1119	1339
Eh	Fensterstockaußenmaß Höhe	1178	1398

Creation date 15-05-2025 00:30:46

Verglasungseigenschaften

	Verglasung 66SG	Verglasung 70
Hitzeschutz	★★★☆	★★★☆
Schutz	★★☆☆	★★☆☆
Sicherheitslaminierung	√	√
Einscheiben-Sicherheitsglas (ESG)	√	√
UV-Filter	√	√
Regengeräusch Reduktion	√	√
Natürlicher Reinigungseffekt	√	
Anti-Tau-Effekt	√	

Verglasungsstruktur

Verglasungen		Zusammensetzung (von innen nach außen)
Verglasung 66SG		6,8 mm laminiertes Floatglas (VSG) – 13 mm Argon – 3 mm wärmegehärtetes Glas – 13 mm Argon – 4 mm Einscheibensicherheitsglas (ESG)
Verglasung 70	Doppelverglasung	6,8 mm laminiertes Floatglas (VSG) – 16 mm Argon – 4 mm Einscheibensicherheitsglas (ESG)

Creation date 15-05-2025 00:30:46

Technische Werte für Fenster

Übersicht der technischen Werte des Produktes, darunter unter anderem die CE-Kennzeichnung gemäß EN 14351-1.

Fenstermerkmale	Leistung	
	Verglasung 66SG	Verglasung 70
Wärmedurchgangskoeffizient	1.1 (08), 1.2 (06) W/(m²K)	1.3 (08), 1.4 (06) W/(m²K)
Lichtdurchlass (τ,v)	0.62	0.68
Gesamtdurchlass Solarenergie	0,44	0,46
Schallschutz (Rw)	36(-1,-5)	34(-1;-4)
Luftdurchlässigkeit [Klasse]	4	4
Externes Brandverhalten – Britisch [Klasse]	npd	npd
Verhalten bei Brand von außen – Europa [Klasse]	npd	npd
Schlagfestigkeit [Klasse]	3	3
Tragfähigkeit der Sicherheitsvorrichtungen	√	√
Brandverhalten [Klasse]	C-s1,d2	C-s1,d2
Widerstand gegen Schneelast	**	**
Widerstand gegen Windlast [Klasse]	C3	C3
Wasserdichtheit [Klasse]	9A	9A

Widerstand gegen Schneelast = ** Siehe Verglasungsaufbau

NPD: No Performance Determined - Keine Leistung bestimmt

Creation date 15-05-2025 00:30:46

Innenoberfläche

Material Beschreibung	Weiß lackiert Oberfläche dreifach beschichtet, weiß lackiert.
Farbcode NCS, Innenoberfläche	S 0500-N
Farbcode am ähnlichsten zu RAL, Innenfläche	9003

Außenabdeckungen

Material Beschreibung	Aluminium, dunkelgrau Dunkelgrau	Unbehandeltes Kupfer
Farbcode NCS, Außenfläche	S 7500-N	Kein Farbcode
Farbcode am ähnlichsten zu RAL, Außenfläche	7043	Kein Farbcode

Reinigung und Wartung

Um die Außenscheibe von innen zu reinigen, drehen Sie den Flügel und sichern Sie ihn mit den Putzriegeln in der Reinigungsposition. Das feststehende mittlere Fenster kann von außen durch Öffnen des rechten oder linken Fensters gereinigt werden.

VELUX Reparatur- und Wartungs-Sets sind erhältlich.

Garantiezeitraum

Die ausführlichen VELUX Garantiebedingungen finden Sie auf unserer Website www.velux.at.

Creation date 15-05-2025 00:30:46

Eindeckrahmen und Anschlussprodukte

Eindeckrahmen
Das VELUX Dachfenster lässt sich mit original VELUX Eindeckrahmen in praktisch jede Dacheindeckung einbauen. VELUX Eindeckrahmen sind passgenau auf die Größe und Form der Dachfenster abgestimmt, um perfekten, wasserdichten Anschluss zu gewährleisten. Eindeckrahmen lassen sich auch zur Kombination mehrerer Dachfenster verwenden.

Anschlussprodukte
VELUX Anschlussprodukte gewährleisten eine ordnungsgemäße Isolierung sowie eine luft- und wasserdichte Verbindung zwischen Fenster und Dach. Alle Anschlussprodukte gewährleisten dank ihrer perfekten Abstimmung auf das Dachfenster ein zuverlässiges und langlebiges Ergebnis.

Rollos, Markisetten und Rollläden

Vervollständigen Sie den VELUX Dachfenstereinbau mit Rollläden und Markisetten zum Hitzeschutz und Innenrollos zur Lichtregulierung oder Verdunkelung. Sie finden eine große Auswahl von manuell oder fernbedienbaren Produkten passgenau für den jeweiligen Fenstertyp und die jeweilige Fenstergröße. Wenden Sie sich an den VELUX Vertrieb in Ihrer Nähe, um weitere Informationen zur Kompatibilität zu erhalten.

Weitere Informationen

Technische Änderungen vorbehalten.

Weitere Informationen über unsere Produkte finden Sie auf http://www.velux.at

Creation date 15-05-2025 00:30:46