VELUX elektrikli teras çatı penceresi CVP

Cam 73UT



10 Yıl Garanti

0°–15°

Elektrikli alt ünite CVP, evinize doğal ışık ve uzaktan kumanda edilebilen bir havalandırma sistemi getirir. ThermoTechnology™ yalıtım ve çift cam yapısı, sıcaklığı koruyarak iç mekân konforunu artırır. Yağmur başladığında, entegre yağmur sensörü pencereyi otomatik olarak kapatır ve içinizin her zaman rahat olmasını sağlar. Tüm VELUX teras çatı penceresi ISD üst üniteleri ile uyumludur.

- Basit açma/kapama/durdurma işlevi sunan kablosuz duvar anahtarı ile çatı pencerenizi kolayca kontrol edin.
- VELUX ACTIVE with NETATMO ile uyumlu olması sayesinde sensör bazlı havalandırma özelliğiyle iç mekanın iklimini iyileştirir. Akıllı telefon veya sesli kontrol ile uzaktan kumanda edilir.
- Dışarıdan temiz havaya hızlı erişim için VELUX elektrikli teras çatı pencerenizi kolayca açın.
- Duvar anahtarı, kutudan çıkarıp doğrudan pencerenizle birlikte çalışabilmesi için önceden eşleştirilmiştir.
- Entegre yağmur sensörü, yağmur yağdığında VELUX elektrikli teras çatı pencerenizi otomatik olarak kapatır.
- 142 mm genişlikteki havalandırma alanı sayesinde bir düğmeye dokunarak ortamı hızlı ve kolay bir şekilde havalandırabilirsiniz.
- Bir düğmeye dokunarak perdeleri ve aksesuarları (eklentileri) pratik bir şekilde kumanda edin.

CE

Creation date 19-11-2026 10:01:10 VRW Roof windows tr-TR - Approved

Uygulama kılavuzu

Alt ünite, 0° ila 15° eğimli çatılardaki tüm ISD üst ünitelerle monte edilebilir.



The VELUX electric-vented CVP base unit provides quick, convenient ventilation at the touch of a button. With its hidden motor, integrated rain sensor and pre-paired remote control, it helps maintain a healthier indoor climate while ensuring peace of mind in case of rain. Combine it with the classic ISD Dome top for roof pitches down to 0°, or the modern, clean-lined Standard glass top ISG 2093 for seamless integration with the roof from 2°.

Mevcut boyutlar ve gün ışığı alanı

Ölçü diyagramındaki boyutlar, çatı açıklığını gösteriyor. Elektrikle çalışan pencerelerde, ilgili kurulum kılavuzlarında belirtildiği gibi, kablo kurulumunun yapılacağı tarafta ek bir boşluk (genellikle 1 cm) bırakmalısın.

	600 mm	800 mm	900 mm	1000 mm	1200 mm	1500 mm
600 mm	CVP 060060 (0.19) [0.12]					
800 mm		CVP 080080 (0.40) [0.16]				
900 mm	CVP 060090 (0.32) [0.14]		CVP 090090 (0.54) [0.18]			
1000 mm				CVP 100100 (0.70) [0.2]		
1200 mm			CVP 090120 (0.76) [0.2]		CVP 120120 (1.07) [0.24]	
1500				CVP 100150 (1.11) [0.23]		CVP 150150 (1.78) [0.3]

Tüm ölçüler mm cinsindendir. ( ) = Efektif gün ışığı alanı, m^2 [ ] = Geometrik boş alan, m^2

Creation date 19-11-2026 10:01:10

Net Ağırlık

Lütfen unutma ki, komple teras çatı penceresi, ayrı olarak temin edilen bir üst ünite ve bir alt ünite içerir. Dolayısıyla, komple çözümün toplam ağırlığını, ilgili veri sayfalarında belirtildiği şekilde, üst ünitenin birim ağırlığı ile alt ünitenin birim ağırlığını toplayarak hesaplamalısın.

	060060	060090	080080	090090	090120	100100	100150	120120	150150
Net Ağırlık (kg)	25,971	39,376	41,663	47,876	58,772	55,191	77,944	72,553	89,841

Kesit boyutları

Not

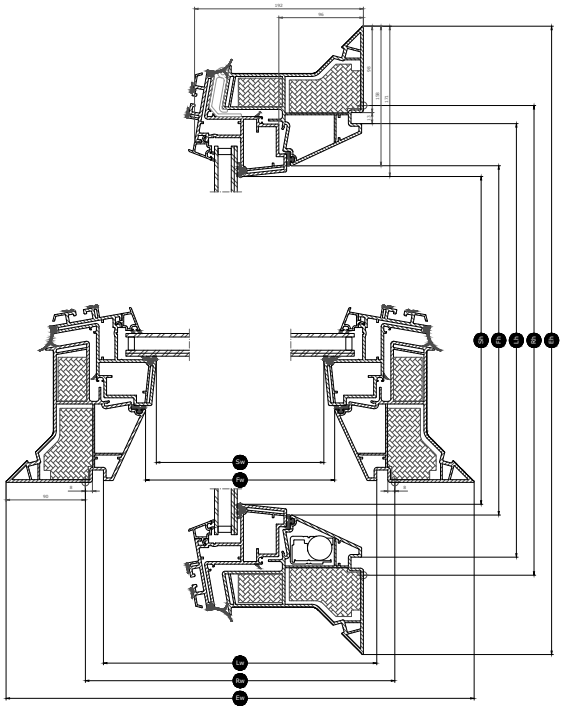

Width		060	080	090	100	120	150
Vw	Visible glazing width						
Lw	İç kaplamanın genişliği	559	759	859	959	1159	1459
Rw	Çatıdaki açıklığın genişliği	600	800	900	1000	1200	1500
Iw	İç kanat ölçüsü genişliği						
Ew	Dış çerçeve genişliği	780	980	1080	1180	1380	1680

Height		060	080	090	100	120	150
Vh	Visible glazing height						
Lh	İç kaplamanın yüksekliği	559	759	859	959	1159	1459
Rh	Çatıdaki açıklığın yüksekliği	600	800	900	1000	1200	1500
Ih	İç kanat ölçüsü yüksekliği						
Eh	Dış çerçeve yüksekliği	780	980	1080	1180	1380	1680

Creation date 19-11-2026 10:01:10

Teknik değerler

Ürünün EN 1873 veya EAD 200062-00-0401 standartlarına göre CE işaretini kapsayan teknik değerlerine genel bakış.

Pencere özellikleri	CVP Electric 73U + ISD 0000	CVP Electric 73U + ISD 0010	CVP Electric 73U + ISD 0100	CVP Electric 73U + ISD 0110	CVP Electric 73U + ISG 2093
Hava geçirgenliği, [sınıf]	4	4	4	4	4
Isı geçirgenliği Urc,ref300 (CE işareti) (U değeri)	0.87	0.87	0.87	0.87	0.82
Ark, ref300 (U-değeri iletim alanı)	3.4	3.4	3.4	3.4	3.7
Işık geçirgenliği (τ,v) (τ)	0.72	0.70	0.23	0.21	0.74
Ses yalıtımı R_wdB [dB]	30	30	30	30	31
Toplam güneş enerjisi geçirgenliği (g değeri) (g)	0,54	0,52	0,19	0,20	0,59
Ultraviyole geçirgenliği (τ,uv) (τuv)	0.05	0.05	0.05	0.05	0.05
Hırsızlığa karşı koruma penceresi [sınıf]	npd	npd	npd	npd	npd
Çerçeve faktörü	N/A	N/A	N/A	N/A	0.26
Hava geçirgenliği, [sınıf]	4	4	4	4	4
Yangına tepki	B-s1,d0	B-s1,d0	B-s1,d0	B-s1,d0	B-s1,d0
Kapak camının yapıştırılması (üst ünite camı) [sınıf]	N/A	N/A	N/A	N/A	ΔX≥0.75
Dış yangın performansı - Avrupa	npd	npd	npd	npd	
Dış yangın performansı - İngiliz [sınıfı]	npd	AA	npd	AA	N/A
Darbe direnci	N/A	N/A	N/A	N/A	3
Darbe dayanımı büyük yumuşak gövde [sınıf]	SB 1200	SB 1200	SB 1200	SB 1200	SB 1200
Darbe dayanımı, küçük sert gövde [sınıf]	✓	✓	✓	✓	N/A
Yağmur gürültüsü (Lia)	50 dB	53 dB	50 dB	53 dB	44 dB
Aşağı yönlü yüklere karşı dayanıklılık	DL 2500	DL 2500	DL 2500	DL 2500	N/A
Yangına dayanıklılık [sınıf]	npd	npd	npd	npd	npd
Kar yüküne dayanıklılık	N/A	N/A	N/A	N/A	*
Yukarıdaki yüke karşı direnç	UL 1500	UL 1500	UL 1500	UL 1500	N/A
Rüzgar yüküne dayanıklılık [sınıf]	N/A	N/A	N/A	N/A	C3
Su sızdırmazlığı	✓	✓	✓	✓	9A

NPD: No Performance Determined

Creation date 19-11-2026 10:01:10

Cam yapısı

Cam ünitesi	Tip yapısı
Çift camlı	6,8 mm lamine düz cam - 14,5 mm Argon - 4 mm düz cam

Perdeler ve gölgelikler

Kusursuz konfor için VELUX teras çatı pencerenizi uygun bir perde seçeneğiyle tamamlayın. Işığı yumuşatmak için yarı geçirgen plise perdeyi, sıcak havalarda ısı koruması sağlamak için ısıyı kesen perdeyi veya tam karanlık için enerji plise perdeyi tercih edebilirsiniz. Açılır teras çatı pencerenizi ve perdelerinizi akıllı telefon üzerinden kontrol etmek için VELUX App Control ya da VELUX ACTIVE with NETATMO sistemlerini kullanabilirsiniz."

Uyumluluk

Elektrikli açılır alt ünite CVP, şeffaf veya opak yüzeyli akrilik veya polikarbonat kubbeli üst ünite ISD ile uyumludur.
Kurulum aksesuarları: Yükseltme çerçevesi ZCE 0015/1015, çatı kaplama keçesi ZZZ 210 ve iç kaplama LSF 2000 için koruma kiti.
Uyumlu olduğu perdeler: Solar enerjili gölgelik MSG, elektrikli katlamalı stor FMG, elektrikli tam karartma enerji stor FMK ve solar enerjili tam karartma enerji stor FSK.

Daha fazla bilgi

Teknik değişiklikler yapma hakkımızı saklı tutuyoruz.

Ürünlerimiz hakkında daha fazla bilgi için lütfen https://www.velux.com.tr adresini ziyaret edin.

Creation date 19-11-2026 10:01:10