Finestra per tetti con apertura a bilico solare VELUX GGU

10 Anni Garanzia

15°-90°

La finestra con apertura a bilico solare VELUX GGU è una soluzione senza cablaggio che rende il montaggio rapido e semplice. La finestra per tetti dispone di un motore integrato e silenzioso. Semplicità di azionamento mediante la tastiera radio. In caso di pioggia, il sensore pioggia chiude automaticamente la finestra. La resistenza all'umidità la rende la scelta ideale per cucine e bagni.

- Ruota facilmente la finestra di 180° per pulire in modo sicuro il vetro esterno dall'interno.
- I chiavistelli bloccano la finestra per consentire di pulire la vetrata esterna dall'interno in modo facile e sicuro.
- Aggiungi le tende in modo rapido e semplice inserendole negli supporti pre-montati.
- È possibile ottenere maggiore controllo sul clima ambientale con la nostra ampia gamma di tende e persiane avvolgibili elettriche o solari.
- Il motore silenzioso è l'ideale quando i bambini dormono e migliora il benessere abitativo generale.
- Le coperture esterne senza manutenzione garantiscono una maggiore tranquillità durante l'intera vita utile della finestra per tetti.
- Il rivestimento in poliuretano senza manutenzione rende la finestra la scelta ideale quando la facilità di manutenzione è essenziale.

PEFC/09-31-020

Creation date 19-08-2025 10:46:48 VRW Roof windows it-CH - Approved

Guida all'applicazione

La finestra può essere installata con pendenze del tetto comprese tra 15° e 90° rispetto all'orizzontale.

Le finestre per tetti solari ed elettriche VELUX sono facilmente azionabili con una tastiera radio wireless, in modo da fornire aria fresca semplicemente premendo un pulsante. Perfette sia per applicazioni a portata di mano che fuori portata dove sono richiesti extra comfort e comodità di utilizzo. Per una luce naturale ottimale, scegliere finestre più grandi per le pendenze del tetto più basse.

Dimensioni disponibili e area luce naturale

La panoramica delle dimensioni mostra la disponibilità delle dimensioni nelle diverse varianti di vetrate. Si prega di notare che la variante di vetro individuale potrebbe non essere disponibile in tutte le dimensioni mostrate.

	550	660	780	942	1140	1340
778	GGU CK02 (0.22) [0.10]					
978	GGU CK04 (0.29) [0.20]	GGU FK04 (0.38) []	GGU MK04 (0.47) [0.28]			GGU UK04 (0.91) [0.47]
1178	GGU CK06 (0.37) [0.20]	GGU FK06 (0.47) [0.24]	GGU MK06 (0.59) [0.28]	GGU PK06 (0.75) [0.33]	GGU SK06 (0.95) [0.39]	
1398		GGU FK08 (0.58) [0.24]	GGU MK08 (0.72) [0.28]	GGU PK08 (0.92) [0.33]	GGU SK08 (1.16) [0.39]	GGU UK08 (1.40) [0.46]
1600			GGU MK10 (0.85) [0.28]	GGU PK10 (1.07) [0.34]	GGU SK10 (1.35) [0.40]	GGU UK10 (1.63) [0.46]

Tutte le misure sono espresse in mm. ( ) = Area effettiva luce naturale, m^2 [ ] = Area di ventilazione geometrica libera, m^2

Creation date 19-08-2025 10:46:48

Dimensioni della sezione transversale

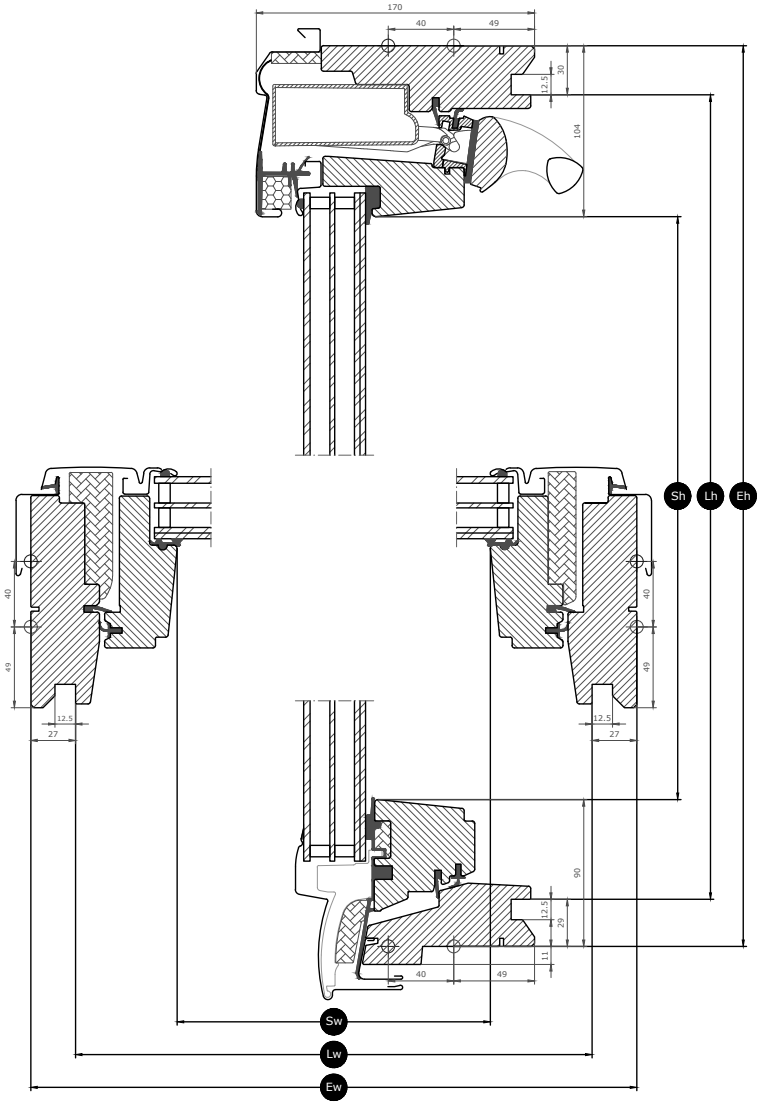

Larghezza		CK--	FK--	MK--	PK--	SK--	UK--
Sw	Luce di vetro	371	481	601	763	961	1161
Lw	Dimensione della scanalatura	495	605	725	887	1085	1285
Ew	Misura esterna del telaio maestro	550	660	780	942	1140	1340

Altezza		--02	--04	--06	--08	--10
Sh	Luce di vetro	584	784	984	1204	1406
Lh	Dimensione della scanalatura	719	919	1119	1339	1541
Eh	Misura esterna del telaio maestro	778	978	1178	1398	1600

Creation date 19-08-2025 10:46:48

Caratteristiche vetrata

	Vetrata 86	Vetrata 66SG	Vetrata 70	Vetrata 67
Protezione solare	★★★☆	★★★☆	★★☆☆	★☆☆☆
Tranquillità	★★☆☆	★★☆☆	★★★☆	★★★☆
Laminazione di sicurezza	✓	✓	✓	✓
Vetro temperato	✓	✓	✓	✓
Filtro UV	✓	✓	✓	✓
Riduzione del rumore della pioggia	✓	✓	✓	✓
Facile da pulire	✓	✓		✓
Antirugiada	✓	✓		✓

Struttura vetrata

Opzioni di vetrate	Unità vetrata	Composizione (dall'interno all'esterno)
Vetrata 86	Triplo vetro	Vetro flottato laminato 6,8 mm - Argon 13 mm - Vetro indurito termicamente 3 mm - Argon 13 mm - Vetro temperato 4 mm
Vetrata 66SG	Triplo vetro	Vetro flottato laminato 6,8 mm - Argon 13 mm - Vetro indurito termicamente 3 mm - Argon 13 mm - Vetro temperato 4 mm
Vetrata 70	Doppio vetro	Vetro float stratificato da 6,8 mm - Argon da 16 mm - Vetro temperato da 4 mm
Vetrata 67	Triplo vetro	Vetro float stratificato da 6,8 mm - Krypton da 12 mm - Vetro temperato termicamente da 3 mm - Krypton da 12 mm - Vetro temperato da 4 mm

Creation date 19-08-2025 10:46:48

Valori tecnici per finestre

Panoramica dei valori tecnici del prodotto, comprendente tra l'altro il marchio CE secondo EN 14351-1.

	Vetrata 86	Vetrata 66SG	Vetrata 70	Vetrata 67
Caratteristiche della finestra	**Prestazione**			
Trasmittanza termica	1.0 W/(m²K)	1.0 W/(m²K)	1.3 W/(m²K)	0.88 W/(m²K)
Fattore di trasmissione luminosa (τ,v)	0.62	0.62	0.68	0.62
Trasmittanza di energia solare totale	0.44	0.44	0.46	0.44
Isolamento acustico (Rw)	37(-2;-4)	37(-2;-4)	35(-1;-3)	38(-2;-5)
Permeabilità all'aria [classe]	4 (PK10: 3)	4 (PK10: 3)	4 (PK10: 3)	4 (PK10: 3)
Prestazioni di incendio all'esterno - Regno Unito [classe]	AC	AC	AC	AC
Prestazioni di incendio all'esterno - Europa [classe]	npd	npd	npd	npd
Resistenza agli urti [classe]	3	3	3	3
Capacità portante dei dispositivi di sicurezza	√	√	√	√
Reazione al fuoco [classe]	D-s3,d2	D-s3,d2	D-s3,d2	D-s3,d2
Resistenza al carico di neve	**	**	**	**
Resistenza al carico del vento [classe]	C3 (>SK08: NPD)	C3 (>SK08: NPD)	C3 (>SK08: NPD)	C3 (>SK08: NPD)
Tenuta all'acqua [classe]	E900	E900	E900	E900

Resistenza al carico di neve = ** Vedi composizione dei vetri

NPD: No Performance Determined - nessuna prestazione determinata

Creation date 19-08-2025 10:46:48

Finitura interna

Materiale Descrizione	Bianco senza manutenzione Finitura con laccatura in poliuretano.
Codice colore NCS, superficie interna	S 0500-N
Codice colore RAL più vicino, superficie interna	9003

Coperture esterne

Materiale Descrizione	Alluminio, grigio scuro Grigio scuro	Rame non trattato	Zinco al titanio
Codice colore NCS, superficie esterna	S 7500-N	Nessun codice colore	
Codice colore RAL più vicino, superficie esterna	7043	Nessun codice colore	

Pulitura e manutenzione

Per pulire la superficie esterna del vetro dall'interno, ruota il battente manualmente e fissalo in posizione di pulitura con i chiavistelli.

Sono disponibili kit di riparazione e manutenzione VELUX.

Periodo di garanzia

eccetto i componenti elettrici
Potete trovare le condizioni dettagliate della garanzia VELUX sul nostro sito web www.velux.ch.

Creation date 19-08-2025 10:46:48

Raccordi prefabbricati e prodotti per il montaggio

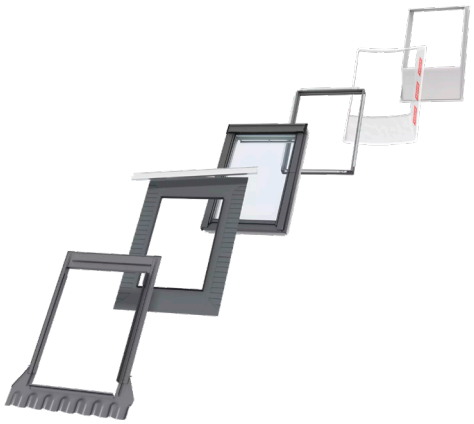

Raccordi prefabbricati
Installa la finestra per tetti VELUX praticamente in qualsiasi materiale di copertura tetti utilizzando i raccordi prefabbricati VELUX originali. I nostri raccordi prefabbricati sono appositamente progettati per le esatte dimensioni e la forma specifica delle finestre per tetti in modo da ottenere un eccellente montaggio a tenuta stagna. I raccordi prefabbricati possono essere utilizzati anche per unire più finestre per tetti.

Prodotti per il montaggio
Assicura un corretto montaggio e un collegamento a tenuta stagna di aria e acqua tra la finestra e il tetto con i prodotti per il montaggio VELUX. Tutti i prodotti per il montaggio sono progettati per adattarsi perfettamente alla finestra per tetti e assicurare un risultato affidabile e duraturo.

Tende, marchicette e persiane avvolgibile

Completa il montaggio della finestra per tetti VELUX con persiane avvolgibili e marchisette per la protezione dal calore e tende interne per la regolazione della luce, l'oscuramento e la protezione dagli insetti. Scegli tra una vasta gamma di prodotti ad azionamento manuale o comandabili a distanza, realizzati per adattarsi alla dimensione e al tipo di finestra specifici. Contatta la tua società di vendita VELUX locale per maggiori dettagli sulla compatibilità.

Ulteriori informazioni

Ci riserviamo il diritto di apportare modifiche tecniche.

Per ulteriori informazioni sui nostri prodotti, visitate https://www.velux.ch/

Creation date 19-08-2025 10:46:48

Informazioni tecniche

Finestra per tetti con apertura a bilico solare VELUX GGU	**Montaggio e uso**	La finestra è classificata nella classe di protezione IP44. Il motore della finestra è nascosto nella lamiera di copertura superiore e funziona a temperature comprese tra -10 °C e +60 °C. Il montaggio in ambienti con elevata umidità dell'aria deve essere conforme alle normative pertinenti (contattare un elettricista qualificato, se necessario).
	Apertura della finestra	Il motore consente un'apertura massima di 200 mm entro 35 secondi. A causa della lunghezza inferiore della catena, le dimensioni delle finestre piccole/speciali hanno una diversa apertura della finestra. Apertura della finestra per le dimensioni --K01 e --K02 = 135 mm. Apertura della finestra per le dimensioni --K25 e --K27 = 38 mm. La catena si innesta e si disinnesta automaticamente quando la finestra è chiusa.
	Compatibilità	La finestra per tetti si basa sulla tecnologia a radiofrequenza (RF) a 868 MHz ed è compatibile con gli altri prodotti VELUX dotati di logo io-homecontrol®. Il montaggio successivo delle persiane avvolgibili esterne a energia solare VELUX SSL è possibile se il codice delle dimensioni delle finestre è FK--, MK--, PK--, SK-- o UK--. Solo queste dimensioni hanno spazio sufficiente per la cella solare sul blocco superiore della persiana avvolgibile. Per le finestre prodotte dopo giugno 2019 è possibile il montaggio anche sulle finestre con codice delle dimensioni CK--. Per il montaggio della marchisetta ad azionamento solare VELUX MSL-VA, è necessario il kit piastra di adattamento ZOZ 213K. Il kit deve essere acquistato separatamente. Il montaggio delle marchisette solari VELUX MSL-SA e SSS-SA è possibile se le dimensioni delle finestre sono MK--, PK--, SK-- e UK--. Per le dimensioni CK-- o FK--, è necessario un regolatore di carica solare ZOZ 246. La marchisetta deve essere dotata di logo io-homecontrol® per essere compatibile con la finestra per tetti solare VELUX. I prodotti di protezione dal sole e di decorazione interni possono essere montati sulle finestre solari VELUX GGL e GGU. Se questi prodotti sono abbinati alla persiana avvolgibile esterna a energia solare VELUX SSL o alla marchisetta solare VELUX MSL, la capacità di ricarica della batteria dei prodotti di protezione dal sole e di decorazione interni sarà ridotta. Il collegamento a prodotti non compatibili potrebbe causare danni o malfunzionamenti.
	Collegamento	Alimentato con pannello solare
Tastiera radio associata	**Materiali**	ABS plastica, bianco (NCS S 1000-N)
	Descrizione delle dimensioni e del peso	8,2 cm x 8,2 cm x 1,7 cm, 0,125 kg.
	Montaggio e uso	La tastiera radio è solo per uso interno, tra una temperatura ambiente minima di 5 °C e una temperatura ambiente massima di 45 °C. Può essere utilizzata in un ambiente asciutto o umido (come un soggiorno o un bagno). Intervallo di frequenze radio: 300 m di campo libero. A seconda della struttura dell'edificio, l'area coperta è di circa 30 m.
	Consumo energetico	2 batterie alcaline AAA (1,5 V) Durata prevista della batteria: fino a 1 anno.
Sensore pioggia integrato, solare	**Materiali**	PC con fibra di vetro
	Descrizione delle dimensioni e del peso	N/A
	Consumo energetico	N/A
Pannello solare	**Materiali**	ASA con fibra di vetro, nero (NCS S 9000-N), con cella solare ASI 3
	Descrizione delle dimensioni e del peso	Cella solare incl. sensore pioggia: 520 x 20 x 88 mm (L x A x S), 0,4 kg

Creation date 19-08-2025 10:46:48