# VELUX fiksni prozor za ravne krovove CFP U

## Staklo 73UT



5 Година Гаранције

0°–15°

Fiksna osnovna jedinica CFP U predstavlja jednostavan i efikasan način da unesete dnevnu svetlost u prostorije sa malo ili nimalo prirodnog svetla jer transformiše bilo koji prostor iz tamnog i beživotnog u svetao i predivan. ThermoTechnology™ izolacija i energetski efikasno dvostruko staklo greju vaš dom i povećavaju udobnost zatvorenog prostora. Kompatibilan je sa svim VELUX gornjim jedinicama za ravne krovove.

- Pustite direktnu dnevnu svetlost kroz ravan krov u prostorije sa malom količinom prirodne svetlosti.
- Praktično kontrolišite roletne i dodatke (pribor) dodirom na dugme.
- Uživajte u dodatnoj energetskoj efikasnosti dvostrukog stakla.
- Laminirano bezbednosno staklo pruža dodatnu sigurnost jer sprečava stvaranje krhotina u slučaju loma.
- Nagnuti dizajn unutrašnjeg okvira povećava količinu dnevne svetlosti koja ulazi u prostoriju.
- Širok asortiman standardnih veličina omogućava vam da lakše pronađete prozor koji se najbolje uklapa u prostoriju.
- Osnovna jedinica od belog PVC-a ne zahteva održavanje i reflektuje više prirodne svetlosti kako bi prostorija bila svetlija.

CE

Creation date 19-11-2026 09:43:43 VRW Roof windows sr-Latn-RS - Approved

# Smernice za primenu

Osnovna jedinica se može ugrađivati sa svim ISD gornjim jedinicama u krovove nagiba od 0° do 15°.



The VELUX CFP base unit adds daylight to rooms with very little natural light. The window frame is fixed, so ventilation is not possible. Combine it with the classic ISD Dome top for roof pitches down to 0°, or the modern, clean-lined Standard glass top ISG 2093 for seamless integration with the roof from 2°.

# Dostupne veličine i površina osvetljenosti dnevnim svetlom

Dimenzije u dijagramu dimenzija označavaju otvor krova. Za električne prozore, obavezno ostavite dodatni razmak (obično 1 cm) na strani namenjenoj za ugradnju kablova, kao što je navedeno u važećim instalacionim smernicama.

| | 600 mm | 800 mm | 900 mm | 1000 mm | 1200 mm | 1500 mm |
|---|---|---|---|---|---|---|
| 600 mm | CFP 060060 (0.19) | | | | | |
| 800 mm | | CFP 080080 (0.4) | | | | |
| 900 mm | CFP 060090 (0.32) | | CFP 090090 (0.54) | | | |
| 1000 | | | | CFP 100100 (0.7) | | |
| 1200 | | | CFP 090120 (0.76) | | CFP 120120 (1.07) | |
| 1500 | | | | CFP 100150 (1.11) | | CFP 150150 (1.78) |

Sve mere su u mm. ( ) = Površina efektivne osvetljenosti dnevnim svetlom, $m^2$ [ ] = Ventilacioni prostor, $m^2$

Creation date 19-11-2026 09:43:43

# Neto težina

Imajte na umu da se kompletan prozor za ravni krov sastoji od gornje i donje jedinice, koje se isporučuju posebno. Ukupna težina kompletnog prozora za ravni krov stoga se mora izračunati sabiranjem težine gornje jedinice i težine donje jedinice, kao što je navedeno u njihovim odgovarajućim tehničkim listovima.

| | 060060 | 060090 | 080080 | 090090 | 090120 | 100100 | 100150 | 120120 | 150150 |
|---|---|---|---|---|---|---|---|---|---|
| Neto težina (kg) | 23,758 | 30,619 | 34,447 | 40,362 | 49,347 | 46,408 | 63,522 | 56,472 | 86,648 |

Creation date 19-11-2026 09:43:43

# Dimenzije poprečnog preseka

Molimo Vas obratite pažnju da je pogled preseka odozdo na gore.

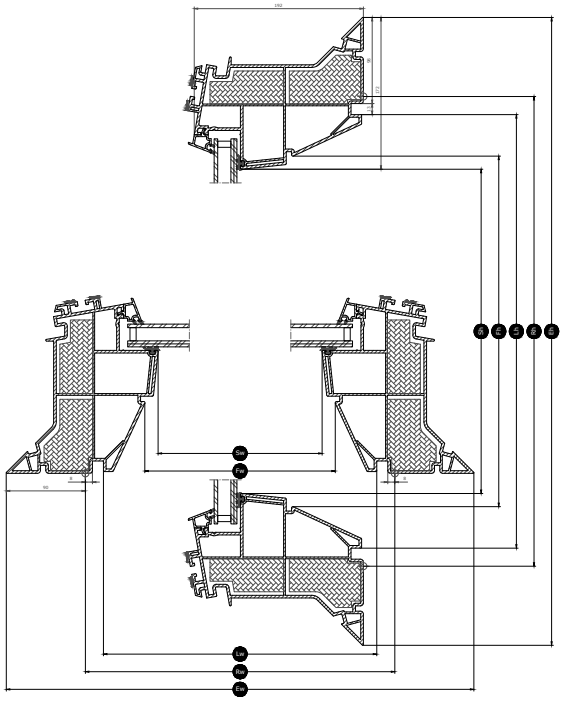

| Width | | 060 | 080 | 090 | 100 | 120 | 150 |
|---|---|---|---|---|---|---|---|
| Vw | Visible glazing width | | | | | | |
| Lw | Širina unutrašnje obloge prozora | 559 | 759 | 859 | 959 | 1159 | 1459 |
| Rw | Širina svetlog otvora u krovu | 600 | 800 | 900 | 1000 | 1200 | 1500 |
| Iw | Širina krila prozora | | | | | | |
| Ew | Širina spoljnog okvira | 780 | 980 | 1080 | 1180 | 1380 | 1680 |

| Height | | 060 | 080 | 090 | 100 | 120 | 150 |
|---|---|---|---|---|---|---|---|
| Vh | Visible glazing height | | | | | | |
| Lh | Visina unutrašnje obloge prozora | 559 | 759 | 859 | 959 | 1159 | 1459 |
| Rh | Visina svetlog otvora u krovu | 600 | 800 | 900 | 1000 | 1200 | 1500 |
| Ih | Visina krila prozora | | | | | | |
| Eh | Visina spoljnog okvira | 780 | 980 | 1080 | 1180 | 1380 | 1680 |

Creation date 19-11-2026 09:43:43

# Tehničke vrednosti

Pregled tehničkih vrednosti proizvoda uključujući, između ostalog, CE oznaku u skladu sa standardima EN 1873 ili EAD 200062-00-0401.

| Karakteristike prozora | CFP 73U + ISD 0000 | CFP 73U + ISD 0010 | CFP 73U + ISD 0100 | CFP 73U + ISD 0110 | CFP 73U + ISG 2093 |
|---|---|---|---|---|---|
| Propustljivost vazduha | A3 | A3 | A3 | A3 | 4 |
| Toplotna propustljivostUrc, ref300 (oznaka CE) (vrednost U) | 0.87 | 0.87 | 0.87 | 0.87 | 0.82 |
| Arc, ref300 (područje prenosa U-vrednosti) | 3.4 | 3.4 | 3.4 | 3.4 | 3.7 |
| Propuštanje svetla (τ, v) (τ) | 0.72 | 0.70 | 0.23 | 0.21 | 0.74 |
| Zvučna izolacija (Rw) $R_w$dB [dB] | 36 | 36 | 36 | 36 | 36 |
| Ukupno propuštanje solarne energije (vrednost g) (g) | 0,54 | 0,52 | 0,19 | 0,20 | 0,59 |
| Ultraljubičasta propustljivost (τ,uv) (τuv) | 0.05 | 0.05 | 0.05 | 0.05 | 0.05 |
| Protivprovalni prozor (klasa) | npd | npd | npd | npd | NPD |
| Faktor rama | N/A | N/A | N/A | N/A | 0.26 |
| Propustljivost vazduha | A3 | A3 | A3 | A3 | 4 |
| Reakcija na požar | B-s1,d0 | B-s1,d0 | B-s1,d0 | B-s1,d0 | B-s1,d0 |
| Lepljenje pokrovnog stakla (staklo gornje jedinice) [klasa] | N/A | N/A | N/A | N/A | ΔX≥0.75 |
| Učinak pri spoljnom požaru – evropski | npd | npd | npd | npd | |
| Učinak pri spoljnom požaru – britanski | npd | AA | npd | AA | N/A |
| Otpornost na udar | N/A | N/A | N/A | N/A | 3 |
| Otpornost na udarce velikog mekog tela [klasa] | SB 1200 | SB 1200 | SB 1200 | SB 1200 | SB 1200 |
| Otpornost na udarce malog tvrdog tela [klasa] | ✓ | ✓ | ✓ | ✓ | N/A |
| Buka od kiše | 53 dB | 56 dB | 53 dB | 56 dB | 44 dB |
| Otpornost na silazna opterećenja | DL 2500 | DL 2500 | DL 2500 | DL 2500 | N/A |
| Otpornost na požar [klasa] | npd | npd | npd | npd | NPD |
| Otpornost na opterećenje snegom FRW | N/A | N/A | N/A | N/A | * |
| Otpornost na opterećenje prema gore | UL 1500 | UL 1500 | UL 1500 | UL 1500 | N/A |
| Otpornost na udare vetra | N/A | N/A | N/A | N/A | C3 |
| Vodonepropusnost | ✓ | ✓ | ✓ | ✓ | 9A |

NPD: No Performance Determined

Creation date 19-11-2026 09:43:43

**Struktura stakla**

| Stakleni element | Sastav varijante |
|---|---|
| Dvostruko staklo | Laminirano „float“ staklo od 6,8 mm – staklo punjeno argonom od 14,5 mm – „float“ staklo od 4 mm |

## Roletne i spoljne mrežice

Upotpunite svoj VELUX prozor za ravne krovove roletnom kako biste dobili potpun komfor. Na raspolaganju vam je širok asortiman roletni, uključujući providne plisirane roletne koje omekšavaju svetlost, solarne roletne za zaštitu od toplote i termo plisirane roletne za zamračivanje prostorija.
Koristite aplikaciju VELUX App Control ili VELUX ACTIVE with NETATMO kako biste pomoću pametnog telefona upravljali prozorima za ravne krovove sa otvaranjem i roletnama.

## Kompatibilnost

Fiksna osnovna jedinica CFP kompatibilna je sa gornjom jedinicom ISD sa akrilnom ili polikarbonatnom kupolom, bilo sa prozirnom ili neprozirnom završnom obradom.
Dodatna oprema za ugradnju: produženje potkonstrukcije ZCE 0015/1015, set za osiguranje pokrovnog materijala za krovni filc ZZZ 210 i unutrašnja obloga LSF 2000.
Kompatibilnost sa roletnama: roletna na solarni pogon protiv toplote MSG i termo siesta roletna na solarni pogon FSK.

## Više informacija

Zadržavamo pravo promene tehničkih podataka. Za više informacija posetite https://www.velux.rs

Creation date 19-11-2026 09:43:43