Neotevíravý světlík pro ploché střechy VELUX CFP

Zasklení 73UT



10 Let Záruka

0°–15°

Jednoduchý a efektivní způsob přivedení denního světla do místností s minimem přirozeného světla. Fixní základní prvek CFP U přemění jakýkoli prostor z temného a ponurého na jasný a úchvatný. Izolace ThermoTechnology™ a energeticky účinné dvojsklo udržují v domácnosti teplo a zlepšují vnitřní pohodlí. Kompatibilní se všemi horními díly pro ploché střechy VELUX.

- Přiveďte do svých místností s nízkou úrovní přirozeného světla přímé denní světlo přes svou plochou střechu.
- Umožňuje stisknutím tlačítka pohodlně ovládat rolety a doplňky.
- Využijte výhod skvělé energetické účinnosti dvojskla.
- Vrstvené bezpečnostní zasklení zajišťuje, že se sklo nevysype v případě rozbití.
- Sklopená konstrukce vnitřního rámu umožňuje přivádět do místnosti více denního světla.
- Díky široké škále standardních velikostí můžete snadno najít okno ideální pro vaši místnost.
- Bezúdržbová bílá základní jednotka z PVC odráží do vašeho domova více světla.

CE

Creation date 19-11-2026 09:38:25 VRW Roof windows cs-CZ - Approved

Pokyny pro aplikaci

Základní jednotku CFP lze instalovat se všemi kopulemi ISD a s plochým sklem ISG 2093 na střechách se sklonem do 15°.



Základní jednotka VELUX CFP zajišťuje přísun denního světla do místností s velmi omezeným přirozeným osvětlením. Rám světlíku je neotevíravý, takže větrání není možné. Zkombinujte jej s kopulemi ISD pro střechy se sklonem až 0° nebo s moderním plochým sklem ISG 2093 s čistými liniemi, které se dokonale začlení do střechy se sklonem od 2°.

Dostupné velikosti a plocha denního světla

Rozměry ve velikostním diagramu ukazují otvor ve střeše. Pokud máš elektricky ovládaná okna, musíš na straně určené pro instalaci kabelu zajistit dodatečný volný prostor (obvykle 1 cm), jak je uvedeno v příslušných instalačních pokynech.

	600 mm	800 mm	900 mm	1000 mm	1200 mm	1500 mm
600 mm	CFP 060060 (0.19)					
800 mm		CFP 080080 (0.4)				
900 mm	CFP 060090 (0.32)		CFP 090090 (0.54)			
1000				CFP 100100 (0.7)		
1200			CFP 090120 (0.76)		CFP 120120 (1.07)	
1500				CFP 100150 (1.11)		CFP 150150 (1.78)

Všechny údaje jsou uvedeny v mm. ( ) = Účinná plocha denního světla, m^2 [ ] = Geometrická plocha, m^2

Creation date 19-11-2026 09:38:25

Čistá hmotnost

Měj prosím na paměti, že kompletní světlík do plochých střech se skládá z horního dílu a základny, které se dodávají zvlášť. Celkovou hmotnost kompletního řešení spočítáš tak, že sečteš jednotkovou hmotnost horního dílu a základny, jak je uvedeno v jejich příslušných technických listech.

	060060	060090	080080	090090	090120	100100	100150	120120	150150
Čistá hmotnost (kg)	23,758	30,619	34,447	40,362	49,347	46,408	63,522	56,472	86,648

Rozměry průřezu

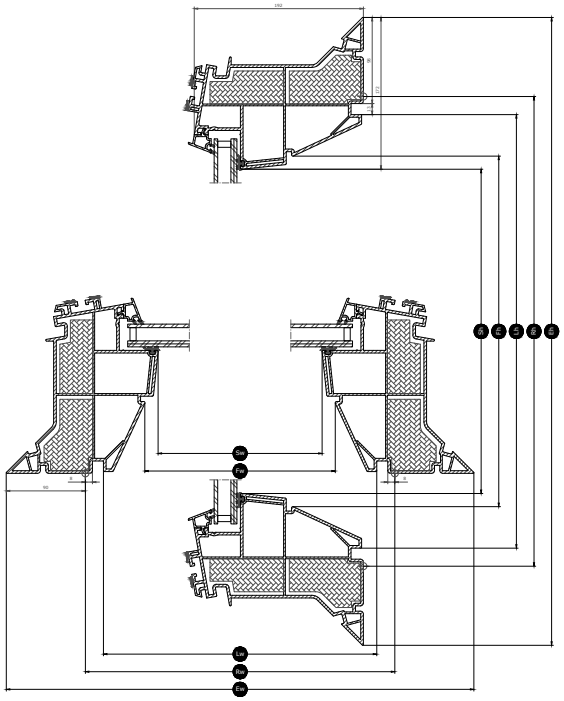

Šířka		060	080	090	100	120	150
Vw	Šířka viditelného skla						
Lw	drážka ostění	559	759	859	959	1159	1459
Rw	velikost montážního otvoru	600	800	900	1000	1200	1500
Iw	vnitřní rozměr křídla						
Ew	Šířka vnějšího rámu	780	980	1080	1180	1380	1680

Výška		060	080	090	100	120	150
Vh	Výška viditelného skla						
Lh	drážka ostění	559	759	859	959	1159	1459
Rh	velikost montážního otvoru	600	800	900	1000	1200	1500
Ih	vnitřní rozměr křídla						
Eh	Výška vnějšího rámu	780	980	1080	1180	1380	1680

Creation date 19-11-2026 09:38:25

Technické hodnoty

Přehled technických hodnot výrobku, které mimo jiné zahrnují označení CE v souladu s normami EN 1873 nebo EAD 200062-00-0401.

Vlastnosti okna	CFP 73U + ISD 0000	CFP 73U + ISD 0010	CFP 73U + ISD 0100	CFP 73U + ISD 0110	CFP 73U + ISG 2093
Propustnost vzduchu [třída]	A3	A3	A3	A3	4
Přenos tepla Urc, ref300 (označení CE) (tepelná propustnost)	0.87	0.87	0.87	0.87	0.82
Arc, ref300	3.4	3.4	3.4	3.4	3.7
Propustnost světla (τ,v) (τ)	0.72	0.70	0.23	0.21	0.74
Zvuková izolace (Rw) R_wdB [dB]	36	36	36	36	36
Celková propustnost solární energie (g) (g)	0,54	0,52	0,19	0,20	0,59
Propustnost ultrafialového světla (τ,uv) (τuv)	0.05	0.05	0.05	0.05	0.05
Okno odolné proti vloupání	npd	npd	npd	npd	NPD
Podíl rámu	N/A	N/A	N/A	N/A	0.26
Propustnost vzduchu [třída]	A3	A3	A3	A3	4
Reakce na oheň [třída]	B-s1,d0	B-s1,d0	B-s1,d0	B-s1,d0	B-s1,d0
Spoj skla horní jednotky [třída]	N/A	N/A	N/A	N/A	ΔX≥0.75
Chování střech při vnějším požáru – evropské požadavky [třída]	npd	npd	npd	npd	
Chování střech při vnějším požáru – britské požadavky [třída]	npd	AA	npd	AA	N/A
Odolnost vůči nárazu [třída]	N/A	N/A	N/A	N/A	3
Odolnost vůči nárazu – velký měkký předmět [třída]	SB 1200	SB 1200	SB 1200	SB 1200	SB 1200
Odolnost vůči nárazu – malý tvrdý předmět [třída]	✓	✓	✓	✓	N/A
Hluk deště (Lia)	53 dB	56 dB	53 dB	56 dB	44 dB
Odolnost vůči zatížení směrem dolů	DL 2500	DL 2500	DL 2500	DL 2500	N/A
Požární odolnost [třída]	npd	npd	npd	npd	NPD
Odolnost vůči zatížení sněhem	N/A	N/A	N/A	N/A	*
Odolnost vůči zatížení směrem nahoru	UL 1500	UL 1500	UL 1500	UL 1500	N/A
Odolnost vůči zatížení větrem [třída]	N/A	N/A	N/A	N/A	C3
Vodotěsnost [třída]	✓	✓	✓	✓	9A

NPD: No Performance Determined - žádná vlastnost není stanovena

Creation date 19-11-2026 09:38:25

Struktura zasklení

Zasklení	Konstrukce (zevnitř ven)
Dvojsklo	6,8mm lepené vnitřní sklo – 14,5 mm argon – 4mm plavené vnější sklo s povlakem

Rolety a markýzy

Doplňte svůj světlík pro ploché střechy VELUX o stínicí doplňky a zajistěte si tak maximální pohodlí. Vyberte si z široké nabídky rolet, včetně průsvitných plisovaných rolet pro zjemnění světla, zatemňujících energetický úsporných dvojitě plisovaných rolet pro úplné zatemnění místnosti a markýz chránících před teplem. Pro pohodlné ovládání dálkově ovládaných světlíků pro ploché střechy a rolet pomocí smartphonu použijte aplikaci VELUX App Control nebo VELUX ACTIVE with NETATMO.

Kompatibilita

Fixní základna CFP je kompatibilní s akrylátovou nebo polykarbonátovou kopulí ISD s čirou nebo neprůhlednou úpravou.
Montážní příslušenství Zvedací rám ZCE 0015/1015, montážní lišty ZZZ 210 a ostění LSF 2000.
Dostupné stínicí doplňky: Solární markýza proti přehřívání MSG a solární dvojitě plisovaná roleta FSK.

Další informace

Vyhrazujeme si právo provádět technické změny.

Více informací o našich produktech naleznete na adrese https://www.velux.cz/

Creation date 19-11-2026 09:38:25