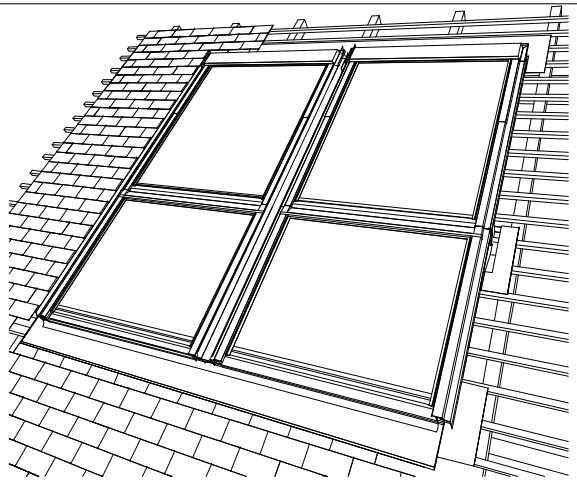

Ecran de sous toiture

Gouttière BFX

Collerette de sous-toiture BFX

Contrelattage

Capote du raccordement EDL

6 à 15 cm

2,5 cm

Habillage LSB/LSC

Côte A ≤ 330 →LSB

Côte A ≥ 330 →LSC

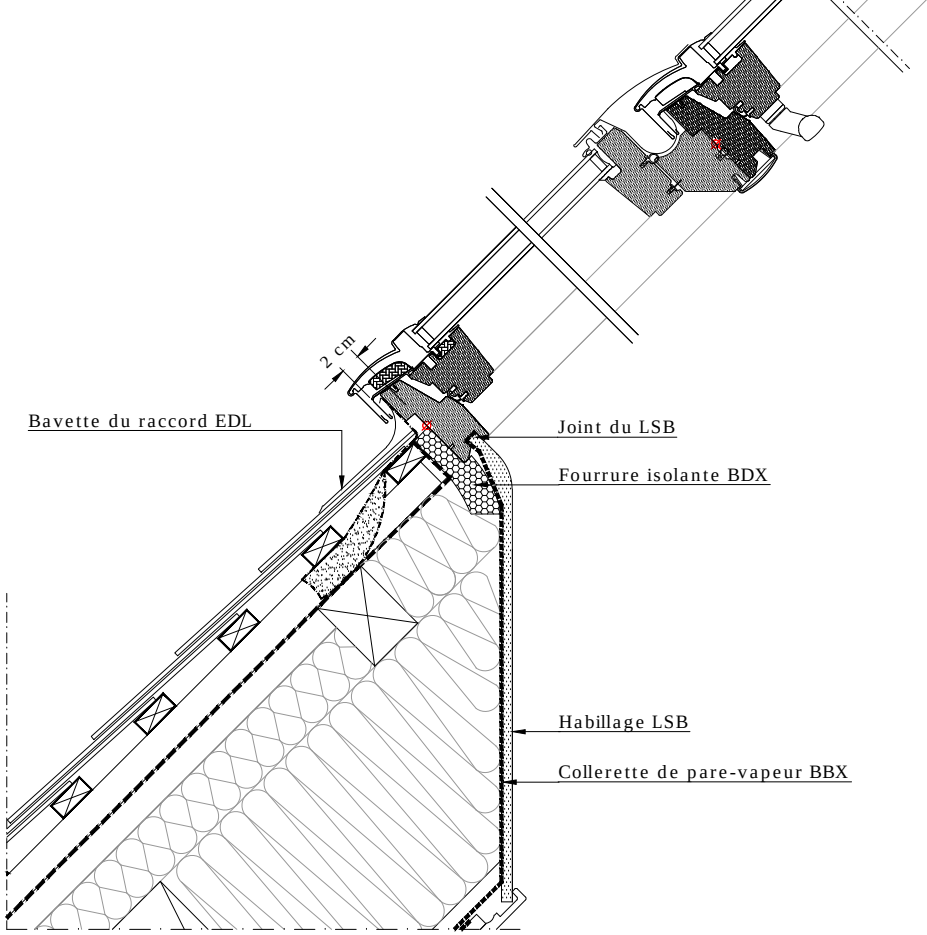

nouvelle génération

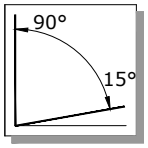

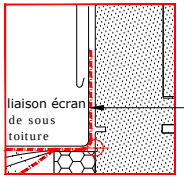

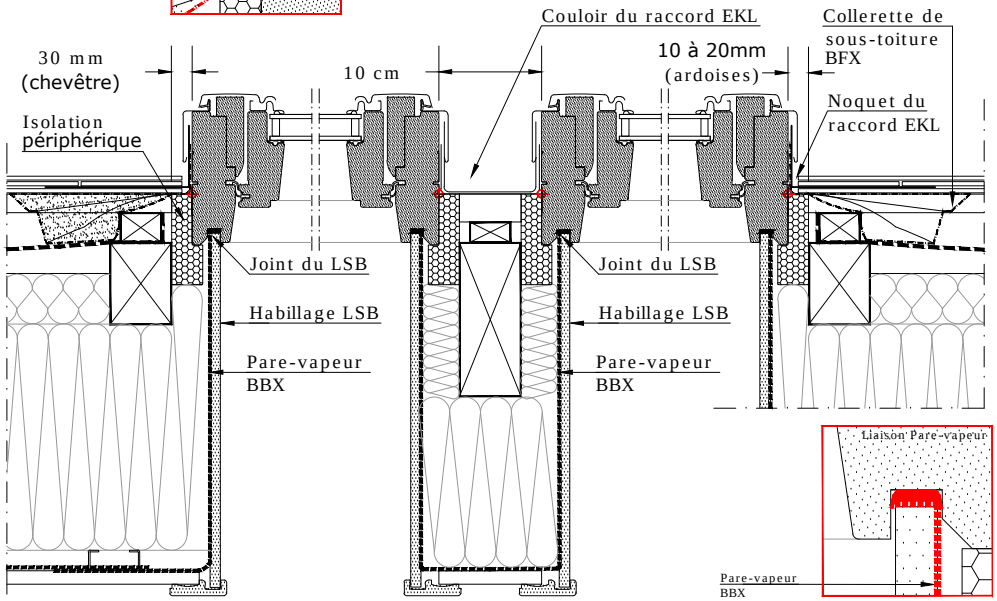

Verrière VELUX GPL avec la fenêtre fixe GIL

sur ardoise avec raccords EDL et EKL

Ce plan, non contractuel, illustre un principe de mise en oeuvre. Celle-ci sera effectuée sous la responsabilité pleine et entière du Maître d'Ouvrage, après adaptation éventuelle aux contraintes techniques du chantier, et aux conditions particulières d'utilisation. Tous droits de reproduction interdits.

VELUX

Echelle : 1/5

15K.34