Elektrický svetlík pre ploché strechy VELUX CVP

Zasklenie 73UT



10 Rokov Záruka

0°–15°

Prineste do svojho domova prirodzené svetlo a diaľkovo ovládané vetranie pomocou elektrickej základnej jednotky VELUX CVP U. Izolácia ThermoTechnology™ a dvojsklo zvyšujú komfort v interiéri a pomáhajú udržiavať v domácnosti teplo. Dažďový senzor automaticky zatvorí okno pri daždi pre vyšší pocit istoty. Kompatibilné so všetkými hornými dielmi svetlíkov pre ploché strechy VELUX ISD a ISG.

- Pomocou funkcie otvorenia/zatvorenia/zastavenia bezdrôtového ovládacieho spínača jednoducho ovládajte strešné okno.
- Kompatibilné s jednotkou VELUX ACTIVE with NETATMO na dosiahnutie lepšej vnútornej klímy so senzorom ovládaným vetraním. Diaľkovo ovládané smartfónom alebo hlasom.
- Jednoducho elektrický svetlík do plochej strechy VELUX a získajte rýchly prístup k čerstvému vzduchu.
- Nástenný vypínač sa dodáva vopred spárovaný, takže je hneď pripravený na používanie s oknom.
- Integrovaný dažďový senzor za dažďa automaticky zatvorí elektrický svetlík do plochej strechy VELUX.
- Veľký 142 mm ventilačný priestor umožňuje rýchlo a jednoducho vyvetrať jediným dotykom na tlačidlo.
- Pohodlne ovládajte rolety a príslušenstvo (doplnky) jediným stlačením tlačidla.

CE

Creation date 19-11-2026 10:00:32 VRW Roof windows sk-SK - Approved

Pokyny pre aplikáciu

Elektrický svetlík CVP je možné inštalovať so všetkými štandardnými kupolami ISD a s dizajnovým plochým sklom ISG 2093 pri sklone strechy do 15°. Pri obdĺžnikových modeloch je motor umiestnený na kratšej strane a základnú jednotku je potrebné namontovať tak, aby kratšia strana a dažďový senzor smerovali po sklone strechy nadol a pánty smerovali po sklone strechy nahor.



Elektrická základňa svetlíka VELUX CVP zabezpečuje rýchle a pohodlné vetranie stlačením jediného tlačidla. Vďaka skrytému motoru, integrovanému dažďovému senzoru a vopred spárovanému diaľkovému ovládaču pomáha udržiavať zdravšie vnútorné prostredie a zároveň poskytuje istotu v prípade dažďa. Kombinovať ho môžete s klasickou kupolou pre sklon strechy až do 0° alebo s moderným plochým sklom ISG 2093 s čistými líniami, ktoré sa dokonale začlení do strechy so sklonom od 2°.

Dostupné veľkosti a oblasť s denným svetlom

Rozmery v tabuľke veľkostí ukazujú strešný otvor. Pri elektricky ovládaných oknách by si mal zabezpečiť dodatočný priestor (zvyčajne 1 cm) na strane určenej pre inštaláciu kábla, podľa príslušných pokynov k montáži.

	600 mm	800 mm	900 mm	1000 mm	1200 mm	1500 mm
600 mm	CVP 060060 (0.19) [0.12]					
800 mm		CVP 080080 (0.40) [0.16]				
900 mm	CVP 060090 (0.32) [0.14]		CVP 090090 (0.54) [0.18]			
1000 mm				CVP 100100 (0.70) [0.2]		
1200 mm			CVP 090120 (0.76) [0.2]		CVP 120120 (1.07) [0.24]	
1500				CVP 100150 (1.11) [0.23]		CVP 150150 (1.78) [0.3]

Všetky rozmery sú uvedené v mm. ( ) = účinná oblasť s denným svetlom, m^2 [ ] = Geometrická plocha, m^2

Creation date 19-11-2026 10:00:32

Hmotnosť netto

Maj na pamäti, že kompletný svetlík do plochej strechy sa skladá z vrchnej jednotky a základnej jednotky, ktoré sa dodávajú samostatne. Celková hmotnosť kompletného riešenia sa preto musí vypočítať sčítaním jednotkovej hmotnosti vrchnej jednotky a jednotkovej hmotnosti základnej jednotky, ako je uvedené v ich príslušných technických listoch.

	060060	060090	080080	090090	090120	100100	100150	120120	150150
Hmotnosť netto (kg)	25,971	39,376	41,663	47,876	58,772	55,191	77,944	72,553	89,841

Rozmery prierezu

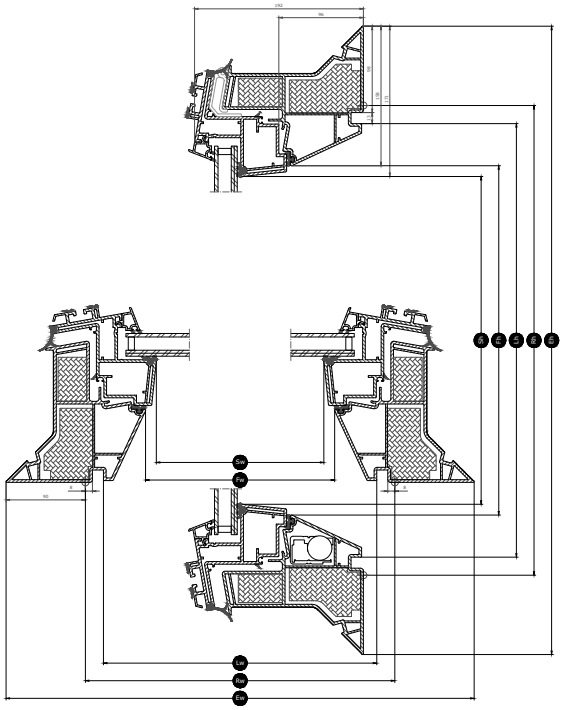

Šírka		060	080	090	100	120	150
Vw	Šírka viditeľného zasklenia						
Lw	drážka ostenia	559	759	859	959	1159	1459
Rw	veľkosť montážneho otvoru	600	800	900	1000	1200	1500
Iw	vnútorný rozmer krídla						
Ew	Šírka vonkajšieho rámu	780	980	1080	1180	1380	1680

Výška		060	080	090	100	120	150
Vh	Výška viditeľného zasklenia						
Lh	drážka ostenia	559	759	859	959	1159	1459
Rh	veľkosť montážneho otvoru	600	800	900	1000	1200	1500
Ih	vnútorný rozmer krídla						
Eh	Výška vonkajšieho rámu	780	980	1080	1180	1380	1680

Creation date 19-11-2026 10:00:32

Technické hodnoty

Prehľad technických hodnôt výrobku, ktoré okrem iného zahŕňa označenie CE v súlade s normami EN 1873 alebo EAD 200062-00-0401.

Vlastnosti okna	CVP Electric 73U + ISD 0000	CVP Electric 73U + ISD 0010	CVP Electric 73U + ISD 0100	CVP Electric 73U + ISD 0110	CVP Electric 73U + ISG 2093
Priepustnosť vzduchu [trieda]	4	4	4	4	4
Tepelná priepustnosť Urc, ref300 (značka CE) (hodnota U)	0.87	0.87	0.87	0.87	0.82
Arc, ref300	3.4	3.4	3.4	3.4	3.7
Priepustnosť svetla (τ,v) (τ)	0.72	0.70	0.23	0.21	0.74
Zvuková izolácia (Rw) R_wdB [dB]	30	30	30	30	31
Celková priepustnosť solárnej energie (g) (g)	0,54	0,52	0,19	0,20	0,59
Priepustnosť ultrafialového žiarenia (τ,uv) (τuv)	0.05	0.05	0.05	0.05	0.05
Okno odolné voči vlámaniu	npd	npd	npd	npd	npd
Faktor rámu	N/A	N/A	N/A	N/A	0.26
Priepustnosť vzduchu [trieda]	4	4	4	4	4
Reakcia na požiar [trieda]	B-s1,d0	B-s1,d0	B-s1,d0	B-s1,d0	B-s1,d0
Lepenie skla svetlíka [trieda]	N/A	N/A	N/A	N/A	ΔX≥0.75
Výkonnosť v súvislosti s externým požiarom – Európa [trieda]	npd	npd	npd	npd	
Výkonnosť v súvislosti s externým požiarom – Spojené kráľovstvo [trieda]	npd	AA	npd	AA	N/A
Odolnosť voči nárazom [trieda]	N/A	N/A	N/A	N/A	3
Odolnosť voči nárazom – veľké mäkké predmety [trieda]	SB 1200	SB 1200	SB 1200	SB 1200	SB 1200
Odolnosť voči nárazom – malé tvrdé predmety [trieda]	✓	✓	✓	✓	N/A
Hluk za dažďa (Lia)	50 dB	53 dB	50 dB	53 dB	44 dB
Odolnosť voči zaťaženiu smerom nadol	DL 2500	DL 2500	DL 2500	DL 2500	N/A
Odolnosť voči požiaru [trieda]	npd	npd	npd	npd	npd
Odolnosť voči snehovému zaťaženiu	N/A	N/A	N/A	N/A	*
Odolnosť voči zaťaženiu smerom nahor	UL 1500	UL 1500	UL 1500	UL 1500	N/A
Odolnosť voči veternému zaťaženiu [trieda]	N/A	N/A	N/A	N/A	C3
Vodotesnosť [trieda]	✓	✓	✓	✓	9A

NPD: No Performance Determined - nie sú určené parametre

Creation date 19-11-2026 10:00:32

Štruktúra zasklenia

Jednotka zasklenia	Zloženie variantu
Dvojsklo	6,8 mm laminované plavené sklo – 14,5 mm argón – 4 mm plavené sklo

Rolety a markízy na strešné okná

Doplňte svoj svetlík pre ploché strechy VELUX o tieniace doplnky a zabezpečte si tak maximálny komfort. Vyberte si zo širokej ponuky roliet, vrátane priesvitných plisovaných roliet na zjemnenie svetla, zatemňujúcich energeticky úsporných dvojito plisovaných roliet na úplné zatemnenie miestnosti a markíz chrániacich pred teplom. Pre pohodlné ovládanie diaľkovo ovládaných svetlíkov pre ploché strechy a roliet pomocou smartfónu použite aplikáciu VELUX App Control alebo VELUX ACTIVE with NETATMO.

Kompatibilita

Elektrická základňa svetlíka CVP je kompatibilná s akrylátovou alebo polykarbonátovou kupolou ISD v priehľadnom alebo nepriehľadnom vyhotovení. Montážne príslušenstvo: Zdvíhacie rámy ZCE 0015/1015, montážne lišty ZZZ 210 a ostenie LSF 2000. Kompatibilita s roletami: Solárna markíza proti prehrievaniu MSG, elektrická plisovaná roleta FMG, elektrická dvojito plisovaná roleta FMK a solárna dvojito plisovaná roleta FSK.

Ďalšie informácie

Vyhradzujeme si právo vykonať technické zmeny.

Ďalšie informácie o našich výrobkoch nájdete na adrese https://www.velux.sk/

Creation date 19-11-2026 10:00:32