# Fereastra de mansardă pentru ieșire de urgență VELUX GTL

## Geam 66SG



10 Ani Garanție

15°–55°(65°)

Bucurați-vă de tot confortul unei ferestre de mansardă VELUX de înaltă calitate, cu liniștea sufletească pe care v-o oferă gândul că poate fi folosită ca ieșire de urgență în caz de nevoie. Fereastra de mansardă pentru ieșire de urgență VELUX , cu articulare în partea superioară, se deschide spre exterior la 67°, pentru a permite ieșirea într-o situație de urgență. Disponibilă cu finisaj de lemn de pin lăcuit sau vopsit în alb, pentru a se potrivi perfect cu celelalte ferestre de mansardă VELUX pe care le aveți.

- Se deschide la 67° pentru ieșire în caz de urgență.
- Folosiți mânerul de jos pentru a deschide fereastra pentru în poziția de evacuare.
- Simțiți-vă în siguranță, știind că dispozitivul de ridicare menține fereastra pe poziție atunci când este folosită ca ieșire de urgență.
- Geamul este disponibil în versiunea standard cu caracteristici premium, precum laminarea de siguranță, sticlă întărită, filtrul UV, curățare ușoară, tratament anti-rouă și caracteristica unică de reducere a zgomotului de ploaie.

CE

Creation date 17-11-2026 18:17:21 VRW Roof windows ro-RO - Approved

# Instrucțiuni de utilizare

Fereastra poate fi montată pe acoperișuri cu înclinație între 15° și 55° (până la 65° cu arcuri speciale).



Fereastra de mansardă VELUX pentru ieșire de urgentă, cu articulare superioară, se deschide spre exterior până la un unghi de 45°. Într-o situație de urgență, cerceveaua poate fi deschisă la un unghi de 67°, fiind împinsă în exterior. Întreaga deschidere a ferestrei oferă acum o ieșire/intrare rapidă și ușoară. Fereastra de mansardă este acționată din partea de jos, de un mâner situat pe cerceveaua inferioară. Pentru a beneficia pe deplin de funcția de articulare superioară, vă recomandăm o înălțime de montaj care să permită vederea neobstrucționată către exterior, fie că stați în picioare sau așezat. Rețineți că înălțimea optimă a ferestrei depinde de panta acoperișului.

# Dimensiunile disponibile și zona cu lumină naturală

| | 780 mm | 1140 mm |
|---|---|---|
| 1398 | GTL MK08<br><br>(0.72)<br>[0.87] | GTL SK08<br><br>(1.14)<br>[1.32] |

Toate măsurătorile sunt exprimate în mm. ( ) = Zona cu lumină de zi efectivă, $m^2$ [ ] = Zonă liberă geometrică, $m^2$

Creation date 17-11-2026 18:17:21

# Dimensiunile secțiunii transversale

Vă rugăm să rețineți că vederea secțiunii transversale este de jos în sus.

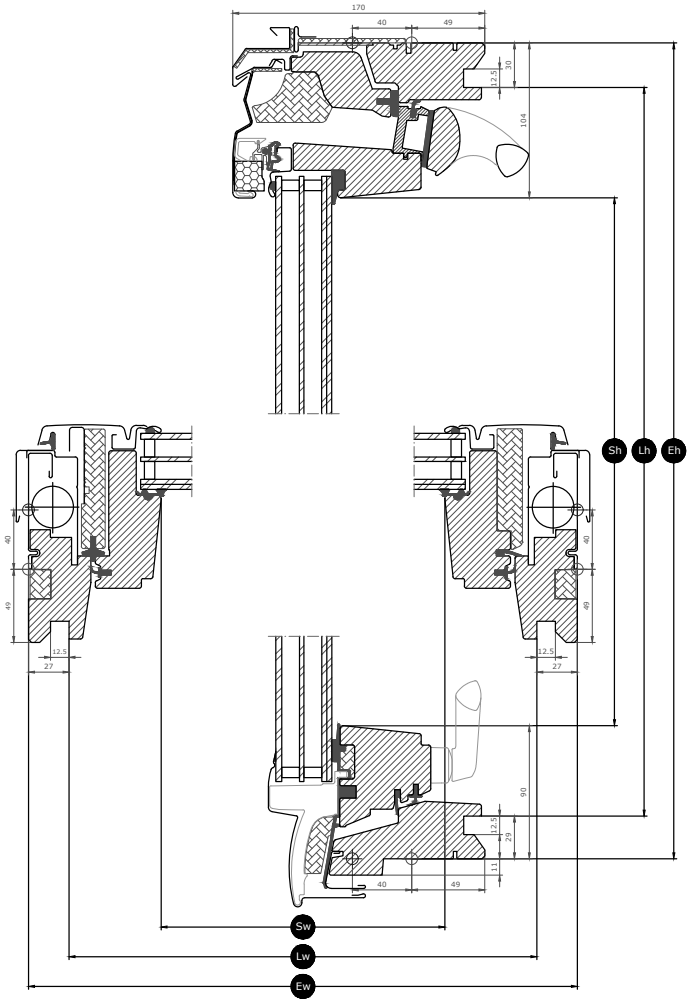


| Width | | MK-- | SK-- |
|---|---|---|---|
| Sw | Lățimea diafragmei cercevelei | 601 | 961 |
| Lw | Distanța dintre canelurile finisajului interior, lățimea | 725 | 1085 |
| Ew | Lățimea tocului exterior | 780 | 1140 |

| Height | | --08 |
|---|---|---|
| Sh | Înălțimea diafragmei cercevelei | 1204 |
| Lh | Distanța dintre canelurile finisajului interior, înălțimea | 1339 |
| Eh | Înălțimea tocului exterior | 1398 |

Creation date 17-11-2026 18:17:21

# Caracteristicile sticlei de geam

| Geam 66SG | |  |
|---|---|---|
| | **Izolare termică**<br>Geamul cu consum redus de energie reduce pierderile de căldură prin fereastră și sporește confortul interior. | **$U_g$ = 0.6** |
| | **Aport solar**<br>În regiunile cu climă mai rece și în încăperile cu ferestre mari, aportul solar asigură un climat interior mai bun în perioadele de iarnă. | **0,44** |
| | **Protecție solară**<br>În regiunile cu clima caldă și în încăperile cu ferestre mari, un geam cu protecție solară asigură un climat interior mai bun în perioadele de vară. | ★★★☆ |
| | **Securitate**<br>Sticla interioară laminată groasă crește protecția împotriva intrărilor prin efracție (la atacul cu forță manuală) | ★★☆☆ |
| | **Securitate interioară**<br>Previne căderea cioburilor în cameră în cazul spargerii accidentale a geamului. | ✓ |
| | **Sticlă exterioară întărită**<br>Adaugă rezistență suprafeței exterioare a sticlei pentru a o proteja de mingile rătăcite și de vremea extremă, cum ar fi furtunile puternice și grindina. | ✓ |
| | **Filtru UV**<br>Îți protejează mobilierul și decorațiunile interioare împotriva decolorării cauzate de razele UV dăunătoare ale soarelui. | ✓ |
| | **Reducerea zgomotului ploii**<br>Caracteristica ferestrei de reducere a zgomotului ploii creează o barieră între fereastră și vremea de afară ce oferă astfel momente de calm în zilele – sau nopțile – ploioase. | ✓ |
| | **Auto-curățare**<br>Tratamentul special împotriva murdăriei aplicat pe geam are dublu efect: mai puțin timp pentru curățare și mai mult timp pentru a admira priveliștea. | ✓ |
| | **Anti-rouă**<br>Tratamentul anti-rouă aplicat geamului reduce semnificativ zilele cu rouă pe geamul exterior oferindu-ți, astfel, o vedere clară. | ✓ |

## Structura sticlei de geam

| Unitatea sticlei de geam | Componența variantei |
|---|---|
| Geam triplu | Sticlă laminată de 6,8 mm - Argon de 13 mm - Sticlă întărită termic de 3 mm - Argon de 13 mm - Sticlă securizată de 4 mm |

Creation date 17-11-2026 18:17:21

# Valori tehnice pentru fereastră

Prezentarea generală a valorilor tehnice pentru produs, care include, printre altele, marcajul CE în conformitate cu EN 14351-1.

| **Caracteristicile ferestrei** | **Performanță** |
|---|---|
| Transmitanță termică (valoare U) | 1.0 W/(m²K) |
| Transmitanța luminii (τ,v) | 0.62 |
| Transmitanță totală a energiei solare IGU (valoare g) | 0,44 |
| Izolare fonică (Rw) | 37(-2;-4) |
| Permeabilitatea la aer [clasa] | 4 |
| Performanța la foc extern – standard britanic | AA |
| Performanța la foc extern - standard european [clasa] | npd |
| Rezistența la șoc [clasa] | 3 |
| Capacitatea portantă a dispozitivelor de siguranță | ✓ |
| Reacția la foc [clasa] | C-s1,d2 |
| Rezistență la sarcina dată de zăpadă | Verificați compoziția sticlei |
| Rezistență la sarcina dată de vânt [clasa] | C3 (>SK08: NPD) |
| Etanșeitatea la apă [clasa] | 9A |

NPD: No Performance Determined

Creation date 17-11-2026 18:17:21

# Caracteristici vizibile



**Mâner de operare, ieșire de urgență, partea inferioară**
Mânerul de pe cerceveaua inferioară permite deschiderea ferestrei la un unghi standard de 45°. Într-o situație de urgență, cerceveaua poate fi deschisă la un unghi de 67° împingând-o mai sus.



**Mâner de deschidere, ieșire de urgență, lateral**
Două mânere mari de pe părțile laterale ale ferestrei facilitează deschiderea și închiderea ferestrei pentru situațiile de urgență.




**Elemente de fixare rulou, manual**
Montează ușor rulourile pe ferestrele de mansardă fără a folosi instrumente suplimentare. Pus și simplu faci clic pe elementele de fixare pre-montate.



**Balamaua tocului, articulare mediană, lateral**
Designul durabil al balamalelor asigură o funcționare fiabilă și permite rotirea cercevelei pentru o curățare ușoară a geamului exterior.



**Piston, deschidere de urgență**
Pistoanele facilitează o deschidere mai mare a cercevelei în situații de urgență.



**Zăvorul**
Zăvorul poate fi amplasat în lăcașul integrat al zăvorului pentru a securiza fereastra pentru curățarea suprafeței exterioare din sticlă sau pentru o ventilație sigură.

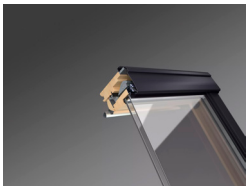

**Izolare interioară, cadrul superior**
Izolarea inovatoare cu sistemul ThermoTechnology™ este integrată în cadrul superior al ferestrei pentru a crește eficiența energetică.




**Plăcuță de identificare**
Fiecare fereastră de mansardă VELUX are o plăcuță de identificare unică cu informații care pot fi utilizate pentru a căuta documentația marcajului CE, la achiziționarea accesoriilor sau în caz de întreținere sau înlocuire.

Creation date 17-11-2026 18:17:21

## Finisaj interior

| Material<br>Description | Lac transparent<br>Finisaj cu strat triplu de lac transparent. | Vopsit în culoarea albă<br>finisaj cu strat triplu, vopsit alb |
|---|---|---|
| Codul de culoare NCS, suprafața interioară | No colour code | S 0500-N |
| Codul de culoare cel mai apropiat de RAL, suprafața interioară | No colour code | 9003 |

## Protecții exterioare

Disponibilitatea variantelor enumerate mai jos se poate modifica. Pentru informații cât mai precise și actualizate, te rog să consulți catalogul de produse sau lista de prețuri actuale.

| Material<br>Description | Aluminiu, gri închis<br>Gri închis |
|---|---|
| Codul de culoare NCS, suprafața exterioară | S 7500-N |
| Codul de culoare cel mai apropiat de RAL, suprafața exterioară | 7043 |

## Curățare și întreținere



Pentru a curăța din interior, suprafața exterioară de sticlă, rotiți cerceveaua și fixați-o în toc, în poziția de curățare, cu ajutorul blocatorului.




Sunt disponibile kituri de reparații și întreținere VELUX.

## Perioada de garanție

10 Ani Garanție

Creation date 17-11-2026 18:17:21

# Rame de etanșare și produse de montaj



**Rame de etanșare**
Montați fereastra de mansardă VELUX pe orice tip de învelitoare, utilizând soluțiile VELUX originale pentru rame de etanșare . Ramele noastre de etanșare sunt proiectate special pentru dimensiunea și forma exactă a ferestrelor de mansardă pentru a crea o potrivire perfectă și pentru a asigura etanșeitate la apă. Ramele de etanșare pot fi, de asemenea, utilizate pentru a combina mai multe ferestre de mansardă.

**Produse de montaj**
Asigurați o izolare  adecvată  între fereastră și acoperiș cu produsele de montaj VELUX. Toate produsele de montaj sunt proiectate pentru a se potrivi perfect ferestrei de mansardă, pentru un rezultat fiabil și durabil.

# Rulouri și rolete exterioare

Completați fereastra de mansardă VELUX cu rolete sau rulouri exterioare parasolare pentru protecție împotriva căldurii și rulouri interioare pentru diminuarea sau blocarea completă a luminii și protecție împotriva insectelor. Alegeți dintr-o gamă largă de produse acționate manual sau prin telecomandă, care sunt făcute pentru a se potrivi perfect modelului și dimensiunii ferestrei. Vă rugăm să ne contactați pentru mai multe detalii despre compatibilitatea produselor.

# Informații suplimentare

Ne rezervăm dreptul de a face modificări tehnice.

Pentru mai multe informații despre produsele noastre, te rugăm să vizitezi https://www.velux.ro

Creation date 17-11-2026 18:17:21