Světlík pro ploché střechy s předinstalovanou motorickou jednotkou pro odvod kouře a tepla VELUX CSP

Zasklení 73FQV



10 Let Záruka

0°–15°

Okno CSP s předinstalovanou motorickou jednotkou pro systém odvodu tepla a kouře pro ploché střechy se automaticky otevře v případě požáru a splňuje všechny příslušné předpisy EU. Otevřením okna získáte podle potřeby přísun čerstvého vzduchu. Konstrukce odolná proti vloupání zvyšuje bezpečnost a vrstvené vnitřní sklo zamezuje vysypání skla v případě rozbití.

- Automaticky se otevře v případě požáru v souladu s příslušnými předpisy EU.
- Umožňuje jednoduše otevřít elektrický světlík do plochých střech VELUX a rychle tak získat přístup k čerstvému vzduchu.
- Robustní nůžkový zvedací mechanismus je zkonstruován tak, aby spolehlivě fungoval spoustu let.
- Zlepšete celkové pohodlí díky nízkoenergetickému dvojsklu se dvěma energetickými povlaky.
- Získejte pocit bezpečí díky našemu špičkově hodnocenému bezpečnostnímu zasklení třídy 2.
- Sklopená konstrukce vnitřního rámu umožňuje přivádět do místnosti více denního světla.
- Užijte si nerušený výhled díky zcela skrytému integrovanému motoru.

CE

Creation date 19-11-2026 09:37:49 VRW Roof windows cs-CZ - Approved

Pokyny pro aplikaci

Elektrickou základnu pro odvod kouře CSP můžete nainstalovat se všemi kopulovými jednotkami ISD v rozsahu sklonu střechy od 0° do 15°. Ploché sklo ISG 2093 není kompatibilní.



Systém odvodu kouře pro ploché střechy CSP se v případě požáru automaticky otevře a splňuje všechny příslušné legislativní požadavky EU na zařízení pro odvod kouře a tepla (NSHEV). Světlík poskytuje stejné množství denního světla jako naše elektricky ovládané světlíky do plochých střech CVP a neotevíravé světlíky CFP a můžete ho také otevřít pro komfortní větrání, když potřebujete čerstvý vzduch. Konstrukce odolná proti vloupání poskytuje dodatečnou ochranu a laminované vnitřní sklo zabrání rozptýlení střepů v případě rozbití. Volitelný dešťový senzor automaticky zavře okno v případě deště pro větší klid. Kompatibilní se všemi kopulovými jednotkami ISD v rozsahu sklonu střechy od 0° do 15°. Ploché sklo ISG 2093 není kompatibilní.

Dostupné velikosti a plocha denního světla

Rozměry ve velikostním diagramu ukazují otvor ve střeše. Pokud máš elektricky ovládaná okna, musíš na straně určené pro instalaci kabelu zajistit dodatečný volný prostor (obvykle 1 cm), jak je uvedeno v příslušných instalačních pokynech.

	1000 mm	1200 mm
1000 mm	CSP 100100 (0.70) [0.27]	
1200 mm		CSP 120120 (1.07) [0.41]

Všechny údaje jsou uvedeny v mm. ( ) = Účinná plocha denního světla, m^2 [ ] = Geometrická plocha, m^2

Creation date 19-11-2026 09:37:49

Čistá hmotnost

Měj prosím na paměti, že kompletní světlík do plochých střech se skládá z horního dílu a základny, které se dodávají zvlášť. Celkovou hmotnost kompletního řešení spočítáš tak, že sečteš jednotkovou hmotnost horního dílu a základny, jak je uvedeno v jejich příslušných technických listech.

	100100	120120
Čistá hmotnost (kg)	85,954	124,115

Rozměry průřezu

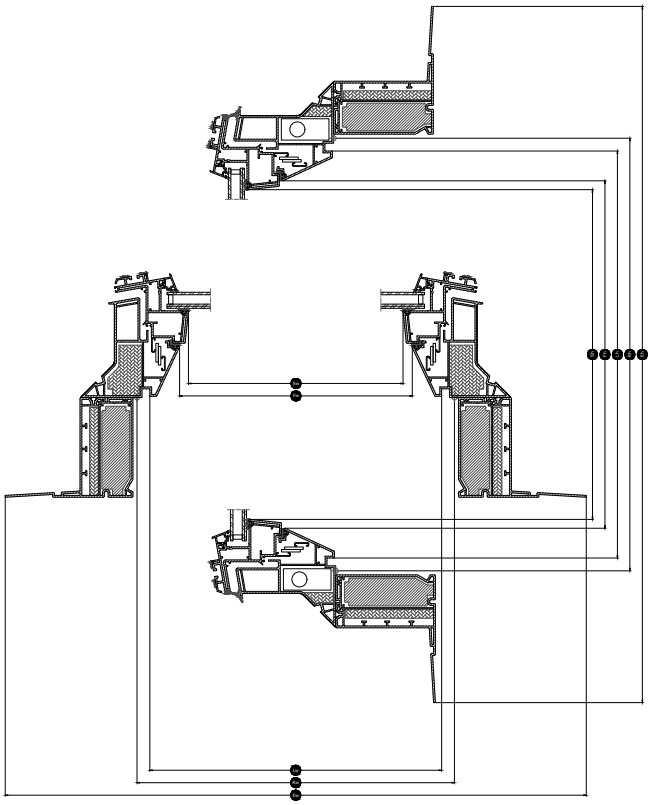

Šířka		100	120
Vw	Šířka viditelného skla		
Lw	drážka ostění	959	1159
Rw	velikost montážního otvoru	1000	1200
Iw	vnitřní rozměr křídla		
Ew	Šířka vnějšího rámu	1423	1623

Výška		100	120
Vh	Výška viditelného skla		
Lh	drážka ostění	959	1159
Rh	velikost montážního otvoru	1000	1200
Ih	vnitřní rozměr křídla		
Eh	Výška vnějšího rámu	1423	1623

Creation date 19-11-2026 09:37:49

Technické hodnoty

Přehled technických hodnot výrobku, které mimo jiné zahrnují označení CE v souladu s normami EN 1873 a EN 12101-2.

Vlastnosti okna	CSP 73Q- + ISD 0000	CSP 73Q- + ISD 0010	CSP 73Q- + ISD 0100	CSP 73Q- + ISD 0110
Propustnost vzduchu [třída]	4	4	4	4
Přenos tepla Urc, ref300 (označení CE) (tepelná propustnost)	0.99	0.99	0.99	0.99
Arc, ref300	3.4	3.4	3.4	3.4
Propustnost světla (τ,v) (τ)	0.72	0.70	0.25	0.26
Zvuková izolace (Rw) R_wdB [dB]	33	33	33	33
Celková propustnost solární energie (g) (g)	0,53	0,50	0,20	0,23
Propustnost ultrafialového světla (τ,uv) (τuv)	0.05	0.05	0.05	0.05
Okno odolné proti vloupání	RC2	RC2	RC2	RC2
Podíl rámu	N/A	N/A	N/A	N/A
Propustnost vzduchu [třída]	4	4	4	4
Reakce na oheň [třída]	B-s1,d0	B-s1,d0	B-s1,d0	B-s1,d0
Spoj skla horní jednotky [třída]	N/A	N/A	N/A	N/A
Chování střech při vnějším požáru – evropské požadavky [třída]	npd	npd	npd	npd
Chování střech při vnějším požáru – britské požadavky [třída]	npd	AA	npd	AA
Odolnost vůči nárazu [třída]	N/A	N/A	N/A	N/A
Odolnost vůči nárazu – velký měkký předmět [třída]	SB 1200	SB 1200	SB 1200	SB 1200
Odolnost vůči nárazu – malý tvrdý předmět [třída]	✓	✓	✓	✓
Hluk deště (Lia)	47 dB	51 dB	47 dB	51 dB
Odolnost vůči zatížení směrem dolů	DL 2500	DL 2500	DL 2500	DL 2500
Požární odolnost [třída]	npd	npd	npd	npd
Odolnost vůči zatížení sněhem	N/A	N/A	N/A	N/A
Odolnost vůči zatížení směrem nahoru	UL 1500	UL 1500	UL 1500	UL 1500
Odolnost vůči zatížení větrem [třída]	N/A	N/A	N/A	N/A
Vodotěsnost [třída]	✓	✓	✓	✓

NPD: No Performance Determined - žádná vlastnost není stanovena

Creation date 19-11-2026 09:37:49

Struktura zasklení

Zasklení	Konstrukce (zevnitř ven)
Dvojsklo	7,5mm lepené vnitřní sklo s povlakem – 14,5 mm argon – 4mm plavené sklo

Rolety a markýzy

Pokud potřebuješ tepelnou ochranu, můžeš na světlík pro odvod kouře CSP nainstalovat naši solárně napájenou markýzu MSG. To však závisí na místní regulaci a musí to být ověřeno na místě.

Kompatibilita

Elektrická základna pro odvod kouře CSP je kompatibilní s akrylátovou nebo polykarbonátovou kopulí ISD s čirou nebo mléčnou úpravou. Instalační doplňky: Bezpečnostní sada pro střešní lepenku ZZZ 210 a ostění LSF 2000. Kompatibilní s roletami: Solárně markýza MSG (záleží na místních předpisech).

Další informace

Vyhrazujeme si právo provádět technické změny.

Více informací o našich produktech naleznete na adrese https://www.velux.cz/

Creation date 19-11-2026 09:37:49