VELUX krovni prozor za odimljavanje za ravni krov CSP

Staklo 73FQV

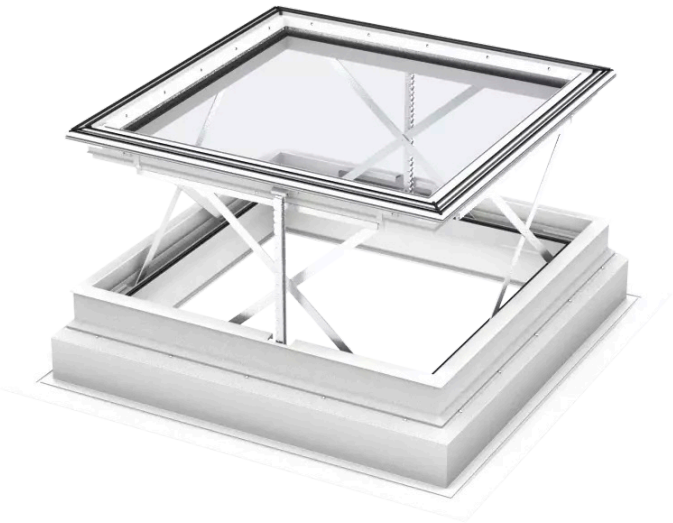

5 Godina Garancije

0°–15°

Prozor za odimljavanje za ravni krov CSP će se automatski otvoriti u slučaju požara i ispunjava sve relevantne zakonske zahtjeve EU-a. Prozor se može otvoriti za ulazak svježeg zraka kada je potrebna ventilacija. Konstrukcija otporna na provalu pruža dodatnu sigurnost, a laminirano unutrašnje staklo sprečava rasipanje stakla u slučaju loma.

- Automatski se otvara u slučaju požara u skladu sa zakonskim zahtjevima EU.
- Jednostavno otvorite svoj VELUX električni prozor za ravni krov za brzi pristup svježem vanjskom zraku.
- Izdržljivi makazasti mehanizam za otvaranje dizajniran je za dugi niz godina pouzdanog rada.
- Poboljšajte ukupnu udobnost niskoenergetskim staklom sa dvostrukim ostakljenjem sa dva energetska premaza.
- Uživajte u sigurnosti našeg vrhunskog sigurnosnog ostakljenja koje pruža otpornost na provalu klase 2.
- Kosi dizajn unutrašnjeg okvira povećava količinu dnevnog svjetla koje ulazi u vašu prostoriju.
- Uživajte u nesmetanom pogledu na vanjski prostor zahvaljujući potpuno skrivenom integrisanom motoru.

CE

Creation date 19-11-2026 09:37:00 VRW Roof windows bs-BA - Approved

Smjernice za primjenu

CSP osnovna jedinica za odimljavanje na električni pogon može se instalirati sa svim ISD gornjim jedinicama kupola u rasponu nagiba krova od 0° do 15°. ISG 2093 standardna gornja jedinica od stakla nije kompatibilna.



CSP prozor za odimljavanje za ravni krov automatski će se otvoriti u slučaju požara i ispunjava sve relevantne EU propise za NSHEV. Prozor pruža istu količinu dnevne svjetlosti kao i naši električni CVP i fiksni CFP prozori za ravni krov, a može se otvoriti i za vašu udobnost kada vam je potreban svjež zrak. Konstrukcija otporna na provalu pruža dodatnu zaštitu, a laminirano unutrašnje staklo sprečava rasipanje stakla u slučaju loma. Opcioni senzor za kišu automatski zatvara prozor u slučaju kiše, za vašu dodatnu sigurnost. Kompatibilno sa svim ISD gornjim jedinicama kupola u rasponu nagiba krova od 0° do 15°. ISG 2093 standardna gornja jedinica od stakla nije kompatibilna.

Dostupne veličine i površina dnevnog svjetla

Dimenzije na dijagramu veličina označavaju krovni otvor. Za prozore na električni pogon potrebno je ostaviti dodatni razmak (obično 1 cm) na strani predviđenoj za ugradnju kabala, kako je navedeno u važećim smjernicama za ugradnju.

	1000 mm	1200 mm
1000 mm	CSP 100100 (0.70) [0.27]	
1200 mm		CSP 120120 (1.07) [0.41]

Sva mjerenja su u mm. ( ) = Efikasna površina dnevne svjetlosti, m^2 [ ] = Ventilacijski prostor, m^2

Creation date 19-11-2026 09:37:00

Neto težina

Molimo vas da obratite pažnju da se kompletan prozor za ravni krov sastoji od gornje jedinice i osnovne jedinice, koje se isporučuju zasebno. Ukupna težina kompletnog rješenja stoga se mora izračunati sabiranjem jedinične težine gornje jedinice i jedinične težine osnovne jedinice, kako je navedeno u njihovim odgovarajućim tehničkim listovima.

	100100	120120
Neto težina (kg)	85.954	124.115

Dimenzije poprečnog presjeka

Imajte na umu da je pogled na presjek odozdo prema gore.

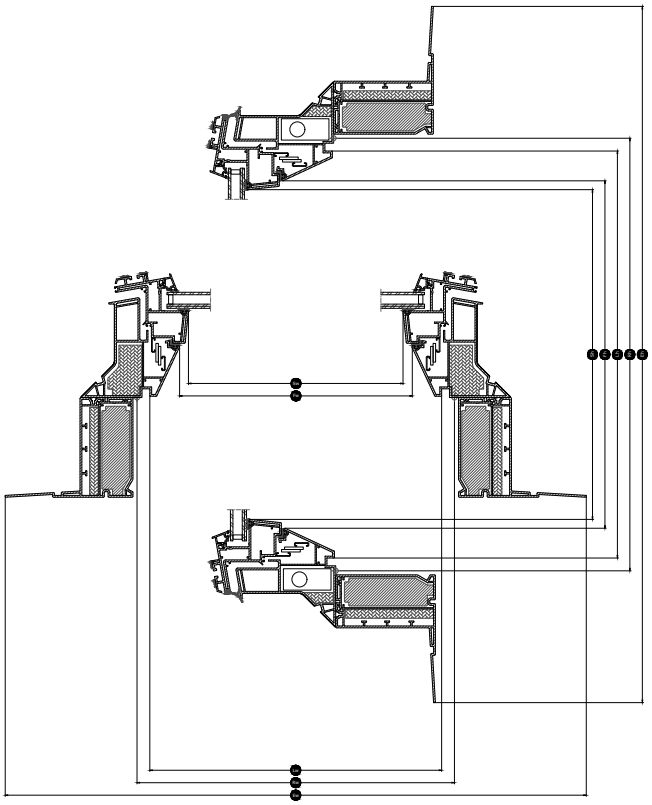

Width		100	120
Vw	Visible glazing width		
Lw	Unutrašnja dimenzija žljeba okvira	959	1159
Rw	Širina otvora u krovu	1000	1200
Iw	Unutrašnja dimenzija krila prozora		
Ew	Širina vanjskog okvira	1423	1623

Height		100	120
Vh	Visible glazing height		
Lh	Unutrašnja dimenzija žljeba okvira	959	1159
Rh	Širina otvora u krovu	1000	1200
Ih	Unutrašnja dimenzija krila prozora		
Eh	Visina vanjskog okvira	1423	1623

Creation date 19-11-2026 09:37:00

Tehničke vrijednosti

Pregled tehničkih vrijednosti proizvoda, koje pokrivaju, između ostalog, CE oznaku u skladu sa standardima EN 1873 i EN 12101-2.

Karakteristike prozora	CSP 73Q- + ISD 0000	CSP 73Q- + ISD 0010	CSP 73Q- + ISD 0100	CSP 73Q- + ISD 0110
Propustljivost vazduha	4	4	4	4
Toplotna propusnost Urc, ref300 (sa oznakom CE) (U-vrijednost)	0.99	0.99	0.99	0.99
Arc, ref300 (područje prijenosa U-vrijednosti)	3.4	3.4	3.4	3.4
Propusnost svjetlosti (τ, v) (τ)	0.72	0.70	0.25	0.26
Zvučna izolacija (Rw) R_wdB [dB]	33	33	33	33
Ukupna propusnost solarne energije (g-vrijednost) (g)	0.53	0.50	0.20	0.23
Ultraljubičasta propusnost (τ,uv) (τuv)	0.05	0.05	0.05	0.05
Protiv provalni prozor (klasa)	RC2	RC2	RC2	RC2
Faktor okvira	N/A	N/A	N/A	N/A
Propustljivost vazduha	4	4	4	4
Reakcija na vatru (klasa)	B-s1,d0	B-s1,d0	B-s1,d0	B-s1,d0
Lijepljenje pokrovnog stakla (staklo gornje jedinice) [klasa]	N/A	N/A	N/A	N/A
Učinak kod vanjskog požara - evropski	npd	npd	npd	npd
Učinak kod vanjskog požara - UK (klasa)	npd	AA	npd	AA
Otpornost na udar	N/A	N/A	N/A	N/A
Otpornost na udarce velikog mekog tijela [klasa]	SB 1200	SB 1200	SB 1200	SB 1200
Otpornost na udarce malog tvrdog tijela [klasa]	✓	✓	✓	✓
Buka od kiše	47 dB	51 dB	47 dB	51 dB
Otpornost na silazna opterećenja	DL 2500	DL 2500	DL 2500	DL 2500
Otpornost na vatru [klasa]	npd	npd	npd	npd
Otpornost na opterećenje snijegom FRW	N/A	N/A	N/A	N/A
Otpornost na opterećenje prema gore	UL 1500	UL 1500	UL 1500	UL 1500
Otpornost na opterećenja od vjetra	N/A	N/A	N/A	N/A
Vodonepropusnost	✓	✓	✓	✓

NPD: No Performance Determined

Creation date 19-11-2026 09:37:00

Struktura ostakljenja

Jedinica ostakljenja	Sastav varijante
Dvostruko staklo	7,5 mm laminirano obično staklo – 14,5 mm Argon – 4 mm obično staklo

Roletne i tende

Ako postoji potreba za toplotnom zaštitom, naša vanjska mrežasta tenda na solarni pogon MSG može se ugraditi na CSP prozor za odimljavanje za ravni krov. Međutim, ovo zavisi od lokalnih propisa i potrebno je provjeriti na licu mjesta.

Kompatibilnost

Električna donja jedinica za odimljavanje CSP je kompatibilna sa gornjom jedinicom ISD od akrila ili polikarbonata u transparentnom ili mliječnom završnom sloju. Pribor za ugradnju: Set za pričvršćivanje za krovni filc ZZZ 210 i oblogu LSF 2000. Kompatibilnost sa roletnama: Na solarni pogon, vanjska mrežasta tenda MSG (zavisi od propisa).

Više informacija

Zadržavamo pravo promjene tehničkih podataka. Za više informacija posjetite https://www.velux.ba/

Creation date 19-11-2026 09:37:00