# Verrière Atelier fenêtre 2 en 1 manuelle VELUX GPLS

## Vitrage confort



10 Ans Garantie

15°–55°(75°)

Profitez de la meilleure vue avec la verrière Atelier fenêtre 2 en 1 panoramique manuelle VELUX GPLS, avec deux fenêtres dans un seul cadre. La poignée élégante au bas de la fenêtre de gauche permet de l'ouvrir jusqu'à 45 °, créant un balcon très spacieux.

- Ouvrez la fenêtre vers l'extérieur jusqu'à 45° pour bénéficier d'une vue panoramique et d'une grande sensation d'espace.
- Grâce au cadre unique, le processus d'installation bien connu est simple, avec peu de composants.
- Profitez d'une vue dégagée sur l'extérieur et de plus de lumière naturelle grâce aux profils de cadre extra fins
- Faites pivoter facilement la fenêtre à 180° pour nettoyer la vitre extérieure depuis l'intérieur, en toute sécurité.
- Le profilé supérieur continu et les profilés minces offrent une intégration très esthétique dans le toit.
- Réglez la position de la poignée en partie basse pour aérer votre habitation sans ouvrir la fenêtre.
- Le vitrage est livré de série avec des fonctionnalités haut de gamme comme le feuilletage de sécurité, le verre trempé, le filtre à contrôle solaire et notre réduction du bruit de la pluie.

CE

PEFC PEFC/09-31-020

ÉMISSIONS DANS L'AIR INTÉRIEUR A+ A+ A B C

# Guide de fonctionnement

La fenêtre peut être installée sur des toits dont l'inclinaison est comprise entre 15 et 55° par rapport à l'horizontale. Il est possible d'installer la fenêtre sur une pente jusqu'à 75° en remplaçant les ressorts de projection d'origines par des ressorts spéciaux (à commander).



La fenêtre de toit manuelle 2en1 VELUX GPLS s'ouvre vers l'extérieur, pour une vue panoramique dégagée. Elle est composée de deux fenêtres dans un seul cadre : une fenêtre ouvrante à projection manuelle et une fenêtre fixe. Elle permet ainsi de bénéficier d'une lumière naturelle accrue et d'une vue dégagée, tout en offrant tous les avantages de nos fenêtres à projection. Pour profiter au mieux de la vue panoramique, nous recommandons une hauteur d'installation qui offre une vue dégagée vers l'extérieur, tant en position assise que debout.

# Tailles disponibles et surface de lumière du jour

| | 1270 | 1390 | 1510 | 1552 |
|---|---|---|---|---|
| 1178 | GPLS FFK06<br>(0.94)<br>[0.60] | GPLS FMK06<br>(1.06)<br>[0.60] | GPLS MMK06<br>(1.18)<br>[0.72] | GPLS FPK06<br>(1.22)<br>[0.60] |
| 1398 | GPLS FFK08<br>(1.16)<br>[0.72] | GPLS FMK08<br>(1.30)<br>[0.72] | GPLS MMK08<br>(1.44)<br>[0.87] | GPLS FPK08<br>(1.50)<br>[0.72] |

Toutes les mesures sont en mm. ( ) = Zone de lumière naturelle effective, $m^2$ [ ] = Zone géométrique libre, $m^2$

Creation date 17-11-2026 20:03:21

# Dimensions de la section transversale

Veuillez noter que la vue de la coupe transversale est de bas en haut.

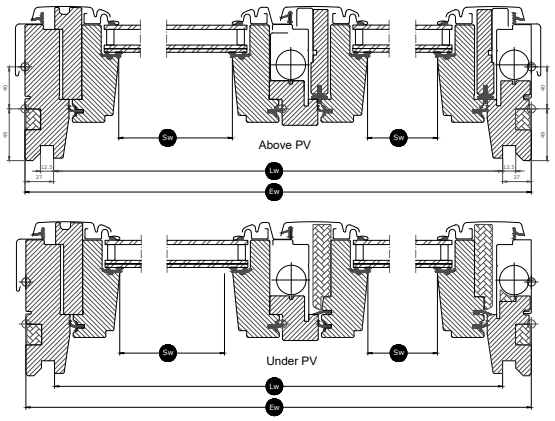


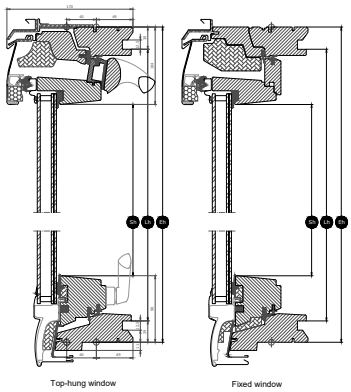


| Largeur | | FFK-- | FMK-- | FPK-- | MMK-- |
|---|---|---|---|---|---|
| Sw | Largeur d'ouverture de l'ouvrant | 481, 481 | 481, 601 | 481, 763 | 601, 601 |
| Lw | Distance en largeur entre les feuillures d'habillage | 1216 | 1336 | 1498 | 1456 |
| Ew | Largeur du châssis externe | 1270 | 1390 | 1552 | 1510 |

| Hauteur | | --06 | --08 |
|---|---|---|---|
| Sh | Hauteur d'ouverture du châssis | 984 | 1204 |
| Lh | Distance en hauteur entre les feuillures d'habillage | 1119 | 1339 |
| Eh | Hauteur du châssis externe | 1178 | 1398 |

Creation date 17-11-2026 20:03:21

# Caractéristiques du vitrage

| Vitrage confort | |  |
|---|---|---|
| | **Isolation thermique**<br>Le vitrage isolant basse émissivité réduit la perte de chaleur par la fenêtre et améliore le confort intérieur. | **$U_g$ = 1.0** |
| | **Apport solaire**<br>Dans les climats plus frais et dans les pièces possédant de grandes fenêtres, l'apport solaire améliore le climat intérieur en hiver. | **0,30** |
| | **Protection solaire**<br>Dans les climats chauds et dans les pièces possédant de grandes fenêtres, un vitrage à protection solaire améliore le climat intérieur en été. | ★★★★ |
| | **Sécurité**<br>Un vitrage extérieur plus épais augmente la résistance aux tentatives de bris de verre (cambriolage). | ★★☆☆ |
| | **Feuilletée de sécurité**<br>Empêche le verre de tomber dans la pièce en cas de casse accidentelle. | ✓ |
| | **Verre trempé**<br>Renforce la surface de la vitre extérieure pour la protéger des ballons égarés et des intempéries, comme les tempêtes et la grêle. | ✓ |
| | **Filtre à contrôle solaire**<br>Protège votre intérieur de la décoloration due aux rayons UV nocifs du soleil. | ✓ |
| | **Système Anti-Bruit de Pluie**<br>La réduction du bruit de la pluie crée une protection entre la fenêtre et les conditions climatiques extérieurs, pour offrir des moments de quiétude même pendant les jours de pluie. | |
| | **Système 'Clair & Net'**<br>Le revêtement anti-salissure vous permet de passer moins de temps à nettoyer et plus de temps à profiter de la vue. | |
| | **Anti-rosée**<br>Le revêtement anti-rosée réduit de manière significative la rosée sur le vitrage extérieur et vous offre ainsi une vue plus dégagée. | |

## Structure du vitrage

| Unité de vitrage | Composition (de l'intérieur vers l'extérieur) |
|---|---|
| Double vitrage | Verre flotté feuilleté 6,8 mm - Argon 16 mm - Verre renforcé 4 mm |

Creation date 17-11-2026 20:03:21

# Valeurs techniques pour les fenêtres

Aperçu des valeurs techniques du produit, couvrant entre autres le marquage CE selon EN 14351-1.

| Caractéristiques de la fenêtre | Performance |
|---|---|
| Transmission thermique | 1.3 W/(m²K) |
| Transmission lumineuse (τ,v) | 0.68 |
| Transmission de l'énergie solaire totale | 0,46 |
| Isolation sonore (Rw) | 34(-1;-4) |
| Perméabilité à l'air [classe] | 4 |
| Performances au feu extérieur - Britannique [classe] | npd |
| Performance au feu extérieur - Européen [classe] | npd |
| Résistance au choc [classe] | 3 |
| Capacité de résistance des dispositifs de sécurité | ✓ |
| Réaction au feu [classe] | C-s1,d2 |
| Résistance à la charge de neige | Voir composition du vitrage |
| Résistance à la pression du vent [classe] | C3 |
| Étanchéité à l'eau [classe] | 9A |

NPD: No Performance Determined - performances non déterminées

Creation date 17-11-2026 20:03:21

# Caractéristiques visibles



**Poignée en partie basse pour fenêtre à projection**
La poignée permet une ouverture et une fermeture sans effort de la fenêtre.



**Fenêtre démontable**
Le vitrage fixe peut être démonté pour l'installation ou les opérations de maintenance réalisées depuis l'intérieur.



**Dispositif de levage, à projection**
The lifting device facilitates the opening of the top-hung sash, once engaged with the spring rods.



**Support de fixation pour store**
Installez facilement des stores sur la fenêtre sans avoir besoin d'outils supplémentaires. Enclenchez simplement le store dans les pattes de fixation pré-montées.



**Clapet de ventilation**
Le clapet de ventilation peut être utilisé pour l'aération même si la fenêtre est fermée. Il est relié à la traverse haute de l'ouvrant à la serrure permettant ainsi l'ouverture ou la fermeture de la fenêtre.



**Pivot de chaque côté de l'ouvrant pour une ouverture par rotation**
La conception robuste des pivots assure un fonctionnement fiable et permet de faire pivoter l'ouvrant pour faciliter le nettoyage de la vitre extérieure.



**Isolation intérieure en partie haute du dormant**
L'isolation innovante ThermoTechnology™ est intégrée dans le dormant supérieur de la fenêtre pour augmenter l'efficacité énergétique.

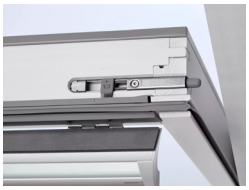

**Loqueteau latéral**
Le loqueteau latéral peut être logé dans les bagues intégrées dans le dormant pour fixer la fenêtre lors du nettoyage du vitrage extérieur ou pour une ventilation sécurisée.

Creation date 17-11-2026 20:03:21

## Finition intérieure

| Matériau<br>Description | Peint en blanc<br>Finition triple couche, peinture blanche. |
|---|---|
| Code couleur NCS, surface intérieure | S 0500-N |
| Code couleur RAL le plus proche, surface intérieure | 9003 |

## Protections extérieures

La disponibilité des variantes ci-dessous est susceptible de changer. Pour obtenir les informations les plus précises et les plus récentes, veuillez consulter le catalogue de produits ou la liste de prix en vigueur.

| Matériau<br>Description | Aluminium gris anthracite<br>Gris foncé |
|---|---|
| Code couleur NCS, surface extérieure | S 7500-N |
| Code couleur RAL le plus proche, surface extérieure | 7043 |

## Nettoyage et entretien



Pour nettoyer la surface de la vitre extérieure depuis l'intérieur, faites pivoter l'ouvrant et fixez-le en position nettoyage à l'aide des loqueteaux latéraux. L'ouvrant fixe peut être nettoyé à l'extérieur en ouvrant la fenêtre ouvrante.




Des kits de réparation et de maintenance VELUX sont disponibles.

## Période de garantie




Les conditions complètes de garantie des produits VELUX sont disponibles sur www.velux.fr

Creation date 17-11-2026 20:03:21

## Raccords d’étanchéité et produits d’installation



**Raccords d’étanchéité**
Vous pouvez intégrer la fenêtre de toit VELUX à pratiquement tous les matériaux de couverture grâce aux raccords d’étanchéité VELUX authentiques. Nos raccords d’étanchéité sont destinés spécifiquement aux dimensions et à la forme des fenêtres de toit, pour une adaptation parfaite et étanche. Les raccords d’étanchéité peuvent également être utilisés pour combiner plusieurs fenêtres de toit.

**Compléments d’installation**
Réalisez une installation et une étanchéité à l’air et à l’eau de qualité entre la fenêtre et la toiture grâce aux produits d'installation VELUX. Toutes les solutions d'isolation périphérique sont conçues pour s’adapter parfaitement à la fenêtre de toit et garantir un résultat fiable et durable.

## Stores, stores pare-soleil et volets

Complétez votre installation de fenêtre de toit VELUX avec des volets roulants et des stores extérieurs pare-soleil pour bénéficier d'une protection contre la chaleur, et avec des stores intérieurs pour profiter d'une lumière tamisée ou d'une occultation. Faites votre choix parmi une vaste gamme d'équipements à commande manuelle ou commandés à distance conçus pour chaque type et chaque taille de fenêtre. Veuillez contacter votre revendeur local VELUX pour plus de détails sur la compatibilité.

## Informations supplémentaires

Nous nous réservons le droit d’apporter des modifications techniques

Pour plus d’informations sur nos produits, veuillez visitez https://www.velux.fr/

Creation date 17-11-2026 20:03:21