Neu
ab September

VELUX®

VELUX Flachdach-Lösungen

Profibroschüre – gültig ab 1.3.2025

velux.de

Anleitung zur Navigation im PDF

Tipp

Hinweis:
Die Verwendung des **Adobe Acrobat Reader** ist für diese Broschüre notwendig, um alle Funktionen nutzen zu können.

Diesen können Sie kostenlos auf **adobe.com** herunterladen.

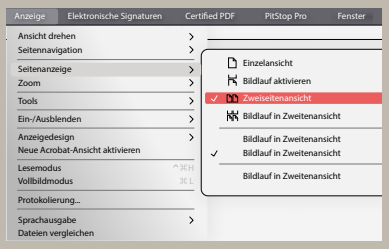

Für die komfortable Doppelseiten-Ansicht stellen Sie bitte die Seitenansicht auf **Zweiseitenansicht**.

3 Möglichkeiten um durch das PDF zu navigieren

1. Mit Hilfe von Text-Verknüpfungen – d.h. alle Seitenverweise springen auf die entsprechende Seite

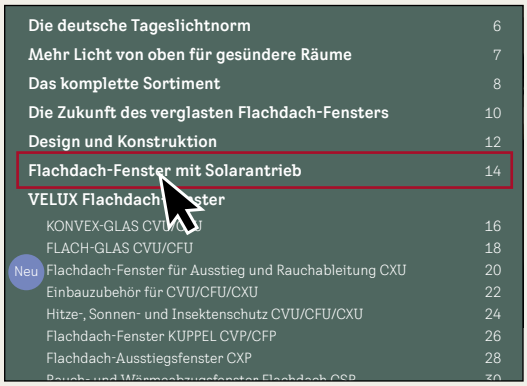

2. Mit Hilfe von Lesezeichen am Beispiel mit dem Programm Adobe Acrobat Reader

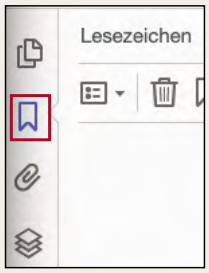

3. Mit Hilfe von Seiteneingaben am Beispiel mit dem Programm Adobe Acrobat Reader

Hinweis: Auf allen Seiten können Sie oben links und rechts zum Kapitel-Inhaltsverzeichnis zurückgelangen.

VELUX
Flachdach-Lösungen

Seit 80 Jahren setzt VELUX alles daran, aus bereits guten Produkten noch bessere zu machen. Das konsequente Forschen nach innovativen Lösungen steht dabei im Zentrum unseres Denkens. Nur so entstehen echte Qualitätsprodukte.

Mehr Licht, frische Luft und einen freien Blick in den Himmel, dafür stehen VELUX Flachdach-Fenster. Dank der hervorragenden Wärmedämmeigenschaften sind die Flachdach-Fenster ideal für den Einsatz in Wohnräumen geeignet. Aber auch für unbeheizte Gebäude wie z. B. Werkstätten oder Lagerräume bieten wir mit den VELUX Lichtkuppeln KALTRAUM die passende Lösung.

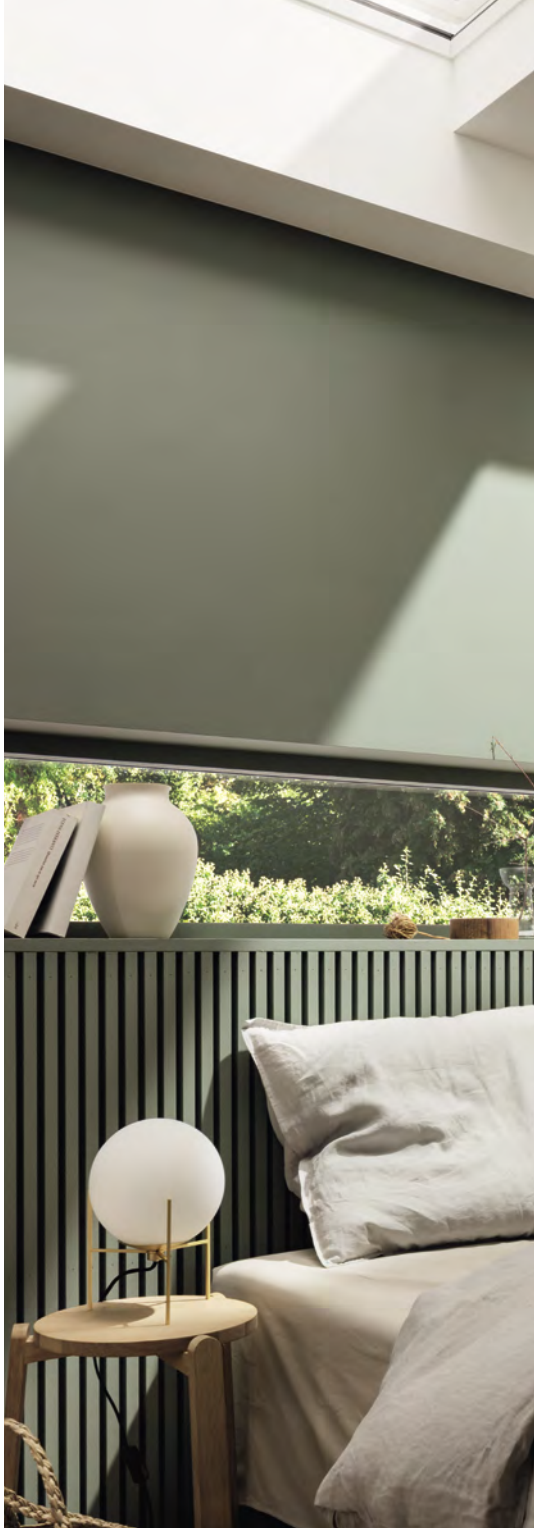

Inhaltsverzeichnis

Neu: Flachdach-Fenster für Ausstieg und Rauchableitung CXU 4

Die deutsche Tageslichtnorm 6

Mehr Licht von oben für gesündere Räume 7

Das komplette Sortiment 8

Die Zukunft des verglasten Flachdach-Fensters 10

Design und Konstruktion 12

Flachdach-Fenster mit Solarantrieb 14

VELUX Flachdach-Fenster

- KONVEX-GLAS CVU/CFU 16
- FLACH-GLAS CVU/CFU 18
- Neu Flachdach-Fenster für Ausstieg und Rauchableitung CXU 20
- Einbauzubehör für CVU/CFU/CXU 22
- Hitze-, Sonnen- und Insektenschutz CVU/CFU/CXU 24
- Flachdach-Fenster KUPPEL CVP/CFP 26
- Flachdach-Ausstiegsfenster CXP 28
- Rauch- und Wärmeabzugsfenster Flachdach CSP 30
- Einbauzubehör für Flachdach-Fenster CVP/CFP/CXP/CSP 32
- Hitze- und Sonnenschutz CVP/CFP/CXP/CSP 34

VELUX ACTIVE with NETATMO 36

Größenraster CVU/CFU/CXU, CVP/CFP, CXP, CSP 37

FLACH-GLAS und KONVEX-GLAS im Querschnitt 38

Flachdach-Fenster KUPPEL im Querschnitt 39

Lichtkuppeln KALTRAUM 41

- Lichtkuppeln KALTRAUM CVJ/CFJ 42
- Lichtkuppeln zur Rauchableitung CSJ 44
- Größenraster für CFJ/CVJ/CSJ 46
- Lichtkuppeln KALTRAUM im Querschnitt 47

◤ Zum Inhaltsverzeichnis

Flachdach-Fenster für Ausstieg und Rauchableitung CXU

Neu ab Sept.

Die neue Variante bietet die Vorteile der Flachdach-Fenster KONVEX- und FLACH-GLAS und ermöglicht einen einfachen Zugang zum Dach. Zusätzlich erfüllt es die Anforderung an geometrische Öffnungsflächen und kann somit auch zur Rauchableitung genutzt werden.

Produktvorteile

Einfacher und sicherer Ausstieg

Das neue Flachdach-Fenster CXU bietet einen einfachen und sicheren Zugang zum Dach für eventuelle Reparaturen oder Wartungsarbeiten. Die Ausstiegsfunktion wird per mitgeliefertem Schlüsselschalter aktiviert. Für den Betrieb ist zusätzlich eine Steuereinheit erforderlich.

Erhältlich in 3 komfortablen Größen mit 60°-Öffnungswinkel:

- 100 x 100 cm
- 120 x 120 cm
- 150 x 100 cm

Komfortable Lüftung inkl. Regensensor

Wie alle automatischen VELUX Flachdach-Fenster kann die neue elektrische Ausstiegsvariante auch einfach für die tägliche Komfort-Lüftung genutzt werden.

Die Bedienung erfolgt über den im Schlüsselschalter integrierten Funk-Wandschalter. Und der Regensensor schließt das Fenster bei einsetzendem Regen automatisch.

Rauchableitung in Treppenhäusern

Durch die Erfüllung der Anforderung an geometrische Öffnungsflächen von mind. 1 m² eignet sich das Flachdach-Ausstiegsfenster CXU auch für die Rauchableitung, wie z. B. in Treppenhäusern.

Lüftungsfunktion

Rauchableitung

Zum Inhaltsverzeichnis

Die deutsche Tageslichtnorm

Worum geht es?

Die deutsche Norm zu „Tageslicht in Gebäuden“, DIN EN 17037, legt den Fokus auf den Nutzerkomfort und die Gesamtenergieeffizienz von Gebäuden. Ziel ist, die Balance zwischen Energieeffizienz und einer optimalen Tageslichtversorgung sicherzustellen. Dies geschieht mittels Ausgleich zwischen Wärmeverlusten und solaren Wärmegewinnen sowie der Reduktion von künstlicher Beleuchtung.

Was wird durch die Norm geregelt?

Die DIN EN 17037 deckt vier Bereiche der Tageslichtplanung ab: die Tageslichtversorgung, die Sichtverbindung zum Außenraum, die direkte Sonneneinstrahlung und die Vermeidung von Blendung. Die Norm wurde zwar für Neubauten verfasst, die Richtlinie kann aber auch bei Sanierungen angewandt werden.

Tageslichtversorgung

Bei Arbeitsplätzen muss eine bestimmte Helligkeit erreicht werden, damit die Nutzer ihren Tätigkeiten nachgehen können. Die Tageslichtversorgung und die jeweilige Beleuchtungsstärke bestimmen, inwieweit zusätzlich künstliche Beleuchtung notwendig ist.

Sichtverbindung (Aussicht)

Die Nutzer von Gebäuden sollten in der Lage sein, durch große Fensterflächen ungehindert ins Freie zu blicken.

Zugang zu Sonnenlicht

Der Zugang zu Sonnenlicht bzw. die Sonnenlichtexposition ist relevant für alle Personen, die sich über längere Zeit im Innenraum aufhalten – das gilt insbesondere für Nutzer von Kindertagesstätten, Krankenstationen und Altersheimen. Direktes Sonnenlicht mit hoher Strahlungsintensität wirkt sich überaus positiv auf biochemische Vorgänge im menschlichen Körper aus.

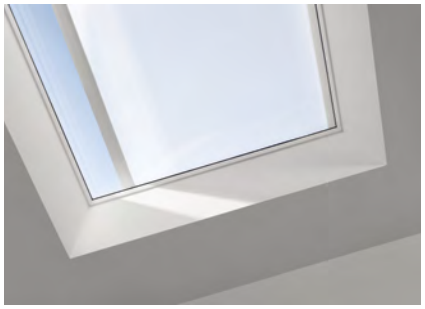

Vermeidung von Blendung (Blendschutz)

In Räumen, in denen anspruchsvolle Tätigkeiten wie Lesen, Schreiben oder die Nutzung von Bildschirmen erforderlich sind, ist es wichtig, die Möglichkeit eines Blendschutzes vorzusehen.

Mehr Licht von oben für gesündere Räume

VELUX Flachdach-Fenster bieten einen freien Blick in den Himmel und einen erweiterten Einfall des Sonnenlichts. Sie sind eine optimale Ergänzung zu vertikalen Fenstern in Fassadenflächen, die – besonders bei dichter Bebauung – erheblichen Einschränkungen durch angrenzende Bauten unterliegen. Darüber hinaus hält eine automatisierte Belüftung über das Dachfenster den Energieverbrauch fürs Lüften in vernachlässigbaren Grenzen. Im Sommer bietet sich auch eine Nachtauskühlung mit automatischer Fensterlüftung an.

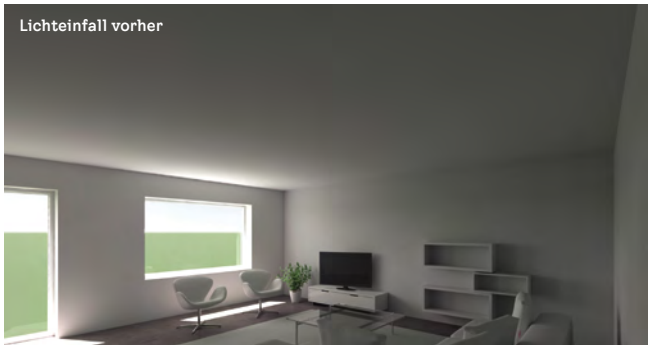

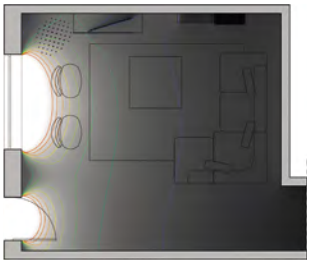

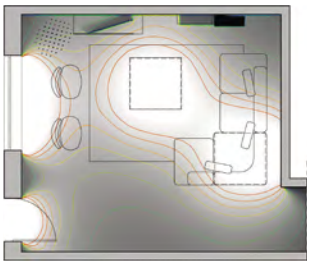

VELUX Flachdach-Fenster bringen Tageslicht auch in die Tiefe des Raumes und unterstützen so die Einhaltung der Tageslichtnorm. Sie sorgen somit für mehr Komfort und gesündere Räume.

Wie viel Tageslicht braucht der Mensch?

Der Richtwert für die Mindestanforderung der DIN EN 17037 basiert darauf, dass für einen subjektiven Helligkeitseindruck mindestens 300 Lux erforderlich sind und viele Abläufe in unserem Körper erst ab diesem Wert optimal funktionieren.

Um die Mindestanforderung zu erfüllen, müssen darum in mindestens 50 % des Raumes zu mindestens 50 % der Tageslichtstunden 300 Lux vorhanden sein. In 95 % des Raumes sollen nicht weniger als 100 Lux erreicht werden.

Mehr Infos unter velux.de/tageslichtnorm

Das komplette Sortiment

Flachdach-Lösungen

Neue Generation

Flachdach-Fenster KONVEX-GLAS

Spitzenleistungen dank CurveTech

- Maximale Tageslichtfläche
- Hervorragende Energieeffizienz
- Modernes Design
- Hervorragende Schallisolation
- Klare Sicht und rasches Ablaufen von Regenwasser dank CurveTech

CurveTech™

Ab **1.106,– €**

Neue Generation

Flachdach-Fenster FLACH-GLAS

Tageslicht, Design und Ästhetik

- Maximale Tageslichtfläche
- Hervorragende Energieeffizienz
- Modernes Design
- Hervorragende Schallisolation

reddot winner 2021

Ab **923,– €**

Alte Generation

Flachdach-Fenster KUPPEL

Kunststoff-Abdeckhaube in bekannter Optik

- Gute Tageslichtfläche
- Gute Energieeffizienz
- Klassisches Design
- Gute Schallisolation

Ab **664,– €**

Lichtkuppel KALTRAUM

Für unbeheizte Räume und Gebäude

- Erfüllt Mindestanforderungen an die Tageslichtfläche und Energieeffizienz

Ab **478,– €**

Flachdach-Lösungen mit Spezialfunktion

Neue Generation

Flachdach-Fenster für Ausstieg und Rauchableitung CXU

Handwerkerausstieg mit Oberelement KONVEX- oder oder FLACHGLAS. Öffnet sich elektrisch bis zu 60° für einen einfachen und bequemen Ausstieg. Rauchableitung und Erfüllung der geometrischen Öffnungsflächen in Treppenhäusern, CE-zertifiziert nach DIN EN 1873.

Alte Generation

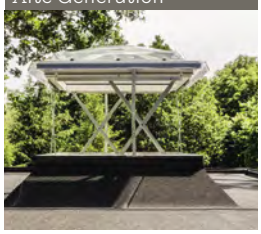

Rauch- und Wärmeabzugsfenster Flachdach CSP

Rauchabzug mit 2-fach-Verglasung für geometrische und aerodynamische RWA-Öffnungsflächen.

Alte Generation

Flachdach-Ausstiegsfenster CXP

Handwerkerausstieg mit 2-fach-Verglasung und hervorragender Schalldämmung. Öffnet sich bis zu 60° für einen einfachen Ausstieg.

Lichtkuppel Rauchableitung CSJ

Rauchableitung und Erfüllung der geometrischen Öffnungsflächen in Treppenhäusern, CE-zertifiziert nach DIN EN 1873.

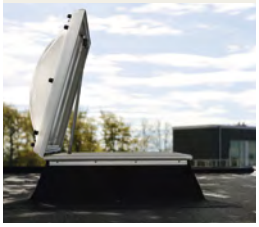

Kombi-Lichtkuppel Rauchableitung und Ausstieg CSJ

Rauchableitung und Erfüllung der geometrischen Öffnungsflächen in Treppenhäusern, CE-zertifiziert nach DIN EN 1873; zusätzlich mit Ausstiegsmöglichkeit.

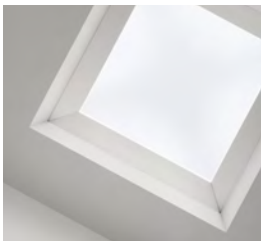

Spezifikationen	Neue Generation **Flachdach-Fenster KONVEX-GLAS**	Neue Generation **Flachdach-Fenster FLACH-GLAS**	Alte Generation **Flachdach-Fenster KUPPEL**	**Lichtkuppel KALTRAUM**
Einsatzbereich	Beheizte Räume	Beheizte Räume	Beheizte Räume	Unbeheizte Räume und Gebäude, wie Lagerhäuser, Garagen, Schuppen oder Industriegebäude
Dachneigung	0° – 15°	2° – 15°	0° – 15°	0° – 15°
Design	KONVEX-GLAS	FLACH-GLAS	Kuppel aus Acryl	Opale Kuppel aus Acryl
	88 % Tageslichtfläche [1]	88 % Tageslichtfläche [1]	70 % Tageslichtfläche [1]	64 % Tageslichtfläche [1]
	Maximale Aussicht durch randlose Glas-Abdeckung	Maximale Aussicht durch randlose Glas-Abdeckung	–	–
	Integrierter Motor inkl. Funk-Wandschalter und Regensensor	Integrierter Motor inkl. Funk-Wandschalter und Regensensor	Integrierter Motor inkl. Funk-Wandschalter und Regensensor	–
	Bessere Sicht und Regenablauf dank innovativer CurveTech	–	–	–
Leistungskennzahlen	2-fach- oder 3-fach-Verglasung	2-fach- oder 3-fach-Verglasung	2-fach-Verglasung	2- oder 3-schalig
	Isolierglaseinheit mit innerem Verbundglas (P4A)	Isolierglaseinheit mit innerem Verbundglas (P4A)	Isolierglaseinheit mit innerem Verbundglas (P4A)	Ohne Isolierverglasung
	Motorausführung elektrisch oder solar	Motorausführung elektrisch oder solar	Motorausführung elektrisch	Motorausführung elektrisch oder manuell
	Wärmedurchgangskoeffizient [2] Urc,ref300 = bis zu 0,55 W/m²K	Wärmedurchgangskoeffizient [2] Urc,ref300 = bis zu 0,60 W/m²K	Wärmedurchgangskoeffizient [2] U = 0,80 W/m²K	Wärmedurchgangskoeffizient [2] U = bis zu 1,6 W/m²K
	Außenfläche Arc,ref300: 4,4 m²	Außenfläche Arc,ref300: 4,1 m²	Außenfläche A: 3,2 m²	Außenfläche A: bis zu 4,4 m²
	Luftschalldämmung Rw = bis zu 42 dB	Luftschalldämmung Rw = bis zu 41 dB	Luftschalldämmung Rw = 36 dB	Luftschalldämmung Rw = 22 dB
	Einbruchschutz RC2 als Standard	Einbruchschutz RC2 als Standard	Einbruchschutz RC2 als Standard	–
Hitze-, Sonnen- und Insektenschutz	Hitzeschutz-Markise oder Verdunkelungs-Rollo	Hitzeschutz-Markise oder Verdunkelungs-Rollo	Hitzeschutz-Markise	–
			Wabenplissee	–
	Insektenschutz	Insektenschutz	–	–

10 Jahre Garantie

Sorgenfrei mit VELUX System-Garantie

Beim Kauf eines VELUX Produkts investieren Sie in mehr als nur ein Produkt – vielfältige Dienstleistungen ergänzen unser Angebot. VELUX ist Ihr verlässlicher Partner, mit kurzen Lieferzeiten, einem Kundendienst sowie lokalem Service-Team. Nur bei VELUX erhalten Sie 10 Jahre Garantie auf Ihr Flachdach-Fenster oder Ihre Lichtkuppel (ausgenommen Elektrokomponenten, Hitzeschutz-Markise und Sonnenschutz).

[1] Tageslichtfläche gemäß der Methode EAD 220062-00-0401 (CE-Kennzeichnung). Die angegebenen Zahlen beziehen sich auf ein Fenster der Größe 100100

[2] Der Wärmedurchgangskoeffizient wird für Flachdach-Fenster mit Abdeckhauben CVP/CFP in der Q-Variante mit 2-fach-Verglasung (Flachdach-Fenster KUPPEL) oder für CVU/CFU mit 3-fach-Verglasung (Flachdach-Fenster FLACH-GLAS oder KONVEX-GLAS sowie für Lichtkuppeln CVJ (PVC) mit 3-schaliger Ausführung) angegeben. Der U-Wert bezieht sich auf ein Fenster mit den Dimensionen 1,2 × 1,2 m mit einer Aufsetzkranzhöhe von insgesamt 31 cm. Die Werte wurden mit der Methodik gemäß EN 1873:2014+A1:2016 ermittelt

Zum Inhaltsverzeichnis

Die Zukunft des verglasten Flachdach-Fensters

Durch die einzigartige Konstruktion bringen die Flachdach-Fenster mehr Tageslicht als je zuvor in den Raum. Zudem besticht die neue Generation durch ein minimalistisches, randloses Design – sowohl von innen als auch von außen.

Maximales Tageslicht

Die einzigartige Konstruktion bietet bis zu 52 %[1] mehr Tageslicht.

Modernstes Design

Ein ästhetisches, minimalistisches Design, das sich nahtlos in moderne Wohnräume einfügt. Ein Blick nach oben zeigt nur Glas und Himmel.

Hervorragender Raumkomfort

Die 2-fach- und 3-fach-Verglasung bietet ausgezeichnete Energieeffizienz. Die Kombination mit Hitzeschutz- oder Verdunkelungslösungen ermöglicht optimale Licht- und Temperaturregulation. VELUX ACTIVE with NETATMO sorgt zusätzlich für ein gesundes Raumklima.

Größere Planungsvielfalt

13 Größen schaffen eine größere Flexibilität in der Planung für lichtdurchflutete Räume unter dem flachen Dach

[1] Vergleich der Tageslichtfläche mit CFP/CVP 060060

KONVEX-GLAS

FLACH-GLAS

Zum Inhaltsverzeichnis

Flachdach-Fenster KONVEX-GLAS und FLACH-GLAS – Design und Konstruktion

Die Flachdach-Fenster KONVEX-GLAS und FLACH-GLAS überzeugen mit modernem Design und einer einzigartigen Konstruktion

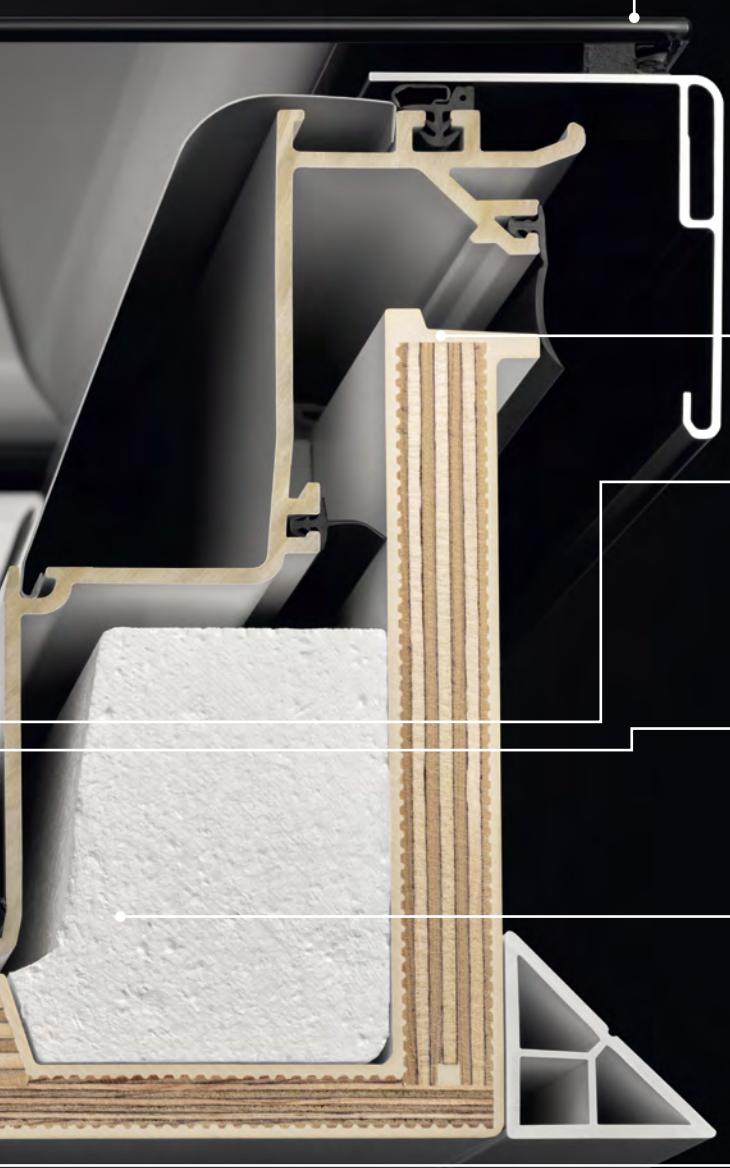

Ästhetik in klarer Linie

Vollständig randlose Oberelemente aus gehärtetem Einscheiben-Sicherheitsglas mit Hochleistungsversiegelung für noch einfacheres Ablaufen von Regenwasser und Schmutz

Hervorragende Leistung

Besonders schlanke Rahmenprofile aus Kunststoff (Polyurethan), nahtlos ummantelt mit einem Holzkern für extra hohe Stabilität, Hitzebeständigkeit und Langlebigkeit

Verglasungen für individuelle Anforderungen

Erhältlich als 2-fach- oder 3-fach-Isolierverglasung mit Verbundsicherheitsglas (VSG) für erhöhte Geräuschreduzierung und verbesserte Energiebilanz

Zertifizierte Sicherheit

Geprüfte Durchsturzsicherheit und erhöhter Einbruchschutz (RC2 nach DIN EN 1627)

Optimierte Energieeffizienz

Wärmebrückenfreie Gesamtkonstruktion nach VELUX ThermoTechnology™ mit Dämmelementen aus Polystyrol (EPS) für eine hervorragende Wärmedämmung

Bis zu 52 %[1] mehr Lichtfläche

Besonders schlanker, nahezu unsichtbarer Rahmen mit integrierten Motorenkomponenten für maximalen Tageslichteinfall und Ausblick

Passgenauer Abschluss der Innenverkleidung

Vorhandene Nut zur Aufnahme der innen liegenden Dampfsperrschürze BBX und des Innenfutters LSF

[1] Lichtfläche in Größe 60 x 60 cm von CFU/CVU ohne Sonnenschutzprodukte im Vergleich zu CFP/CVP

Zum Inhaltsverzeichnis

Flachdach-Fenster mit Solarantrieb

Intelligente Nutzung von umweltfreundlicher Solarenergie

- Automatische Bedienung über mitgelieferten vorprogrammierten Funk-Wandschalter und integrierten Regensensor
- Ideal für den Austausch und den nachträglichen Einbau
- Einfacher, kabelloser Einbau – keine Elektroinstallation notwendig
- Wahlweise in 2-fach- oder 3-fach-Verglasung
- In allen 13 Größen verfügbar
- Ideal kombinierbar mit VELUX App Control oder VELUX ACTIVE für höchsten Bedienkomfort bzw. optimales Raumklima

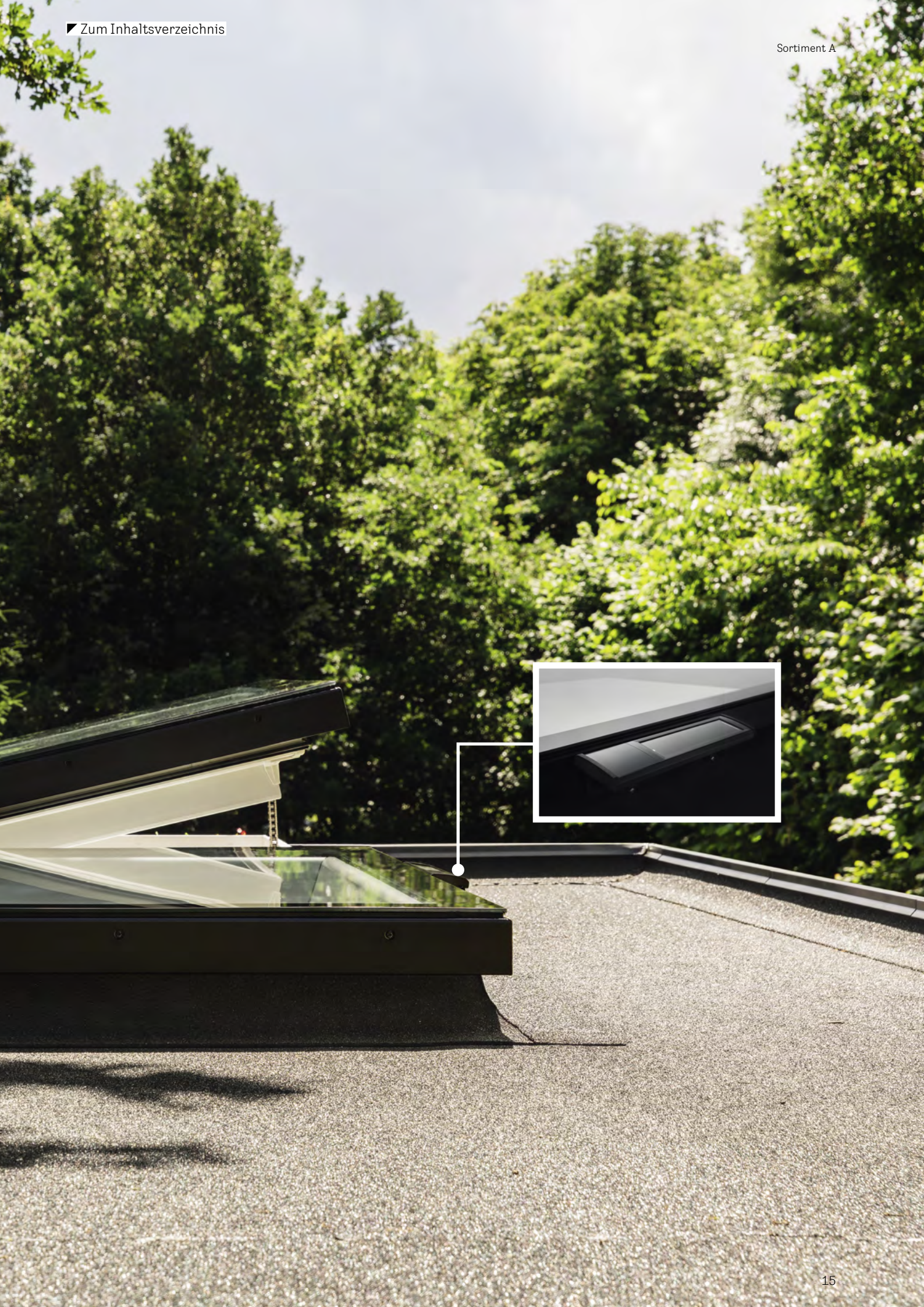

Flachdach-Fenster KONVEX-GLAS CVU/CFU

Hochwertiges Design mit gebogener Verglasung für flache Dächer von 0° – 15°

Hitzeschutz gleich mit einbauen!

Produktvorteile

- Gebogenes Glas und randlose Oberfläche für automatisches Ablaufen von Regenwasser und Schmutz
- Klare Sicht in den Himmel und viel Tageslichteinfall durch besonders schmale, optimierte Rahmenprofile
- 2- oder 3-fach-Verglasung für hervorragende Wärmedämmung
- Integrierter 15-cm-Aufsetzkranz
- Ausführungen
  – Automatisch zu öffnende Solar-/Elektro-Version (CVU) inkl. Regensensor und vorprogrammiertem Funk-Wandschalter
  – Fest verglaste Ausführung (CFU)
- Ungehinderter Ausblick durch integrierte Motorenkomponenten
- Nut zur Aufnahme der Innenverkleidung
- Guter Einbruchschutz (RC2 nach DIN EN 1627)
- Geprüfte Durchsturzsicherheit

Kombinierbar mit

	Seite
Intelligenten Steuerungen (CVU)	36
Solar-Hitzeschutz-Markise oder Solar-Verdunkelungs-Rollo	24
Insektenschutz (CVU)	25

Größenbezeichnung der Flachdach-Fenster Maße des Dachausschnittes in cm			**060060** 61x61	**080080** 81x81	**090060** 91x61	**090090** 91x91	**100100** 101x101	**120090** 121x91
1 **Oberelement**								
	ISU 1093	KONVEX-GLAS	657,–	771,–	724,–	857,–	952,–	1.000,–
2 **Basiselement**								
	CVU 0320Q	Solarbetriebene Ausführung, 2-fach-Verglasung inkl. Funk-Wandschalter	1.251,–	1.337,–	1.298,–	1.397,–	1.463,–	1.489,–
	CVU 0325Q	Solarbetriebene Ausführung, 3-fach-Verglasung inkl. Funk-Wandschalter	1.386,–	1.498,–	1.446,–	1.575,–	1.661,–	1.696,–
	CVU 0220Q	Elektrisch zu öffnende Ausführung, 2-fach-Verglasung inkl. Funk-Wandschalter	1.251,–	1.337,–	1.298,–	1.397,–	1.463,–	1.489,–
	CVU 0225Q	Elektrisch zu öffnende Ausführung, 3-fach-Verglasung inkl. Funk-Wandschalter	1.386,–	1.498,–	1.446,–	1.575,–	1.661,–	1.696,–
	CFU 0020Q	Fest verglaste Ausführung, 2-fach-Verglasung	449,–	535,–	496,–	595,–	661,–	687,–
	CFU 0025Q	Fest verglaste Ausführung, 3-fach-Verglasung	584,–	696,–	644,–	773,–	859,–	894,–
Hitzeschutz								
	MSU 5070WL[2]	Solar-Hitzeschutz-Markise, inkl. Funk-Wandschalter	372,–	388,–	380,–	396,–	405,–	413,–
Einbauzubehör								
	ZZZ 210U	Kappleisten-Set, Alu, schwarz, inkl. Befestigungsschrauben	51,–	56,–	53,–	59,–	62,–	65,–
	ZCU 0015	Adapterkranz, 16 cm mit Flansch, Farbe grau[3], inkl. Befestigungsschrauben	233,–	256,–	241,–	267,–	284,–	295,–
	ZCU 1015	Adapterkranz, 16 cm ohne Flansch (max. 3 Stück kombinierbar), Farbe grau[3], inkl. Befestigungsschrauben	210,–	230,–	217,–	240,–	256,–	266,–

Hinweis: Weiteres Einbauzubehör siehe Seite 22, Sonnen- und Insektenschutz siehe Seite 24

Bestellhinweise

- Für ein VELUX Flachdach-Fenster KONVEX-GLAS bestellen Sie:
  1 Oberelement + 1 Basiselement

  z. B. 1x ISU 100100 1093 +
  1x CVU 100100 0220Q
- **Weitere Informationen zu möglichem Einbauzubehör finden Sie auf der Seite 22**

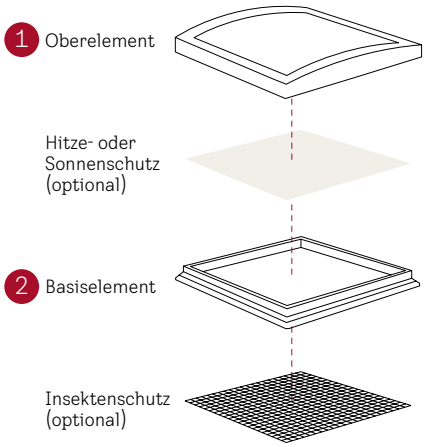

VELUX App Control – kostenlos
für Ihre Endkunden beim Kauf eines VELUX Solar-/Elektro-Flachdach-Fensters!
Infos unter velux.de/kostenfreie-app-control

Dachneigungsbereich

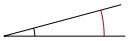

0°–15°

Technische Werte

	2-fach-Verglasung	3-fach-Verglasung
U W/(m²K)	**0,65**[1]	**0,55**[1]
g	0,52	0,49
R_w dB/Klasse	**39/3**	**42/4**
τ_v	0,69	0,63
Luftdurchlässigkeit Klasse	**4**	**4**
Förderfähig	✓	✓

In Kombination mit MSU wird um bis zu 60 % weniger Sonnenenergie in den Raum gelassen (g_{tot})
fett = Fenster als Ganzes, mager = Scheibe allein

Hinweise

- Bei rechteckigen Größen ist der Motor auf der **langen** Seite
- Bei Einbau in der Neigung muss der Motor an der tiefsten Stelle platziert werden
- Kabellänge 2,2 m
- Mehr Informationen zum VELUX Flachdach-Fenster unter velux.de/flachdach

Tipp für Bauherren

Aufgrund der hervorragenden Wärmedämmwerte ist der Einbau eines neuen VELUX Flachdach-Fensters bei der Sanierung förderfähig im Rahmen der staatlichen Förderung. Auch Hitzeschutz-Markisen, Insektenschutz und Innenfutter sind förderfähig, wenn sie mit dem Fenster zusammen verbaut werden.

Weitere Informationen unter velux.de/foerderung

Weitere Informationen unter velux.de/info/...

6740 Durchsturzsicherheitszertifikat für VELUX Flachdach-Fenster

120120 121x121	**150080** 151x81	**150100** 151x101	**150120** 151x121	**150150** 151x151	**200060** 201x61	**200100** 201x101	AT
1.238,–	1.152,–	1.257,–	1.476,–	1.714,–	1.800,–	1.800,–	5
1.608,–	1.529,–	1.628,–	1.734,–	1.992,–	1.628,–	1.939,–	5
1.850,–	1.747,–	1.876,–	2.014,–	2.349,–	1.876,–	2.280,–	5
1.608,–	1.529,–	1.628,–	1.734,–	1.992,–	1.628,–	1.939,–	5
1.850,–	1.747,–	1.876,–	2.014,–	2.349,–	1.876,–	2.280,–	5
806,–	727,–	826,–	932,–	1.190,–	826,–	1.137,–	5
1.048,–	945,–	1.074,–	1.212,–	1.547,–	1.074,–	1.478,–	5
421,–	417,–	429,–	438,–	506,–	453,–	526,–	6
73,–	67,–	76,–	80,–	82,–	78,–	94,–	5
332,–	307,–	344,–	364,–	369,–	355,–	426,–	5
299,–	276,–	309,–	327,–	337,–	320,–	383,–	5

Alle Preise sind UVP in Euro ohne MwSt.

[1] Nach DIN EN 1873 einschließlich Aufsetzkranz bezogen auf die Abwicklungsfläche Arc,ref300 = 4,4 m²
[2] Sortiment B
[3] Die ZCU Adapterkränze werden im nicht sichtbaren Bereich eingebaut

◤ Zum Inhaltsverzeichnis

Flachdach-Fenster FLACH-GLAS CVU/CFU

Klare Linien für eine harmonische Integration in flach geneigte Dächer von 2° – 15°

Hitzeschutz gleich mit einbauen!

Produktvorteile

- Randlose Glasoberfläche für leichteres Ablaufen von Regenwasser und Schmutz
- Klare Sicht in den Himmel und viel Tageslichteinfall durch besonders schmale, optimierte Rahmenprofile
- 2- oder 3-fach-Verglasung für hervorragende Wärmedämmung
- Integrierter 15-cm-Aufsetzkranz
- Ausführungen
  – Automatisch zu öffnende Solar-/Elektro-Version (CVU) inkl. Regensensor und vorprogrammiertem Funk-Wandschalter
  – Fest verglaste Ausführung (CFU)
- Ungehinderter Ausblick durch integrierte Motorenkomponenten
- Nut zur Aufnahme der Innenverkleidung
- Guter Einbruchschutz (RC2 nach DIN EN 1627)
- Geprüfte Durchsturzsicherheit

Kombinierbar mit

	Seite
Intelligenten Steuerungen (CVU)	36
Solar-Hitzeschutz-Markise oder Solar-Verdunkelungs-Rollo	24
Insektenschutz (CVU)	25

Größenbezeichnung der Flachdach-Fenster Maße des Dachausschnittes in cm			**060060** 61x61	**080080** 81x81	**090060** 91x61	**090090** 91x91	**100100** 101x101	**120090** 121x91
1	**Oberelement**							
	ISU 2093	FLACH-GLAS	474,–	557,–	522,–	619,–	687,–	722,–
2	**Basiselement**							
	CVU 0320Q	Solarbetriebene Ausführung, 2-fach-Verglasung inkl. Funk-Wandschalter	1.251,–	1.337,–	1.298,–	1.397,–	1.463,–	1.489,–
	CVU 0325Q	Solarbetriebene Ausführung, 3-fach-Verglasung inkl. Funk-Wandschalter	1.386,–	1.498,–	1.446,–	1.575,–	1.661,–	1.696,–
	CVU 0220Q	Elektrisch zu öffnende Ausführung, 2-fach-Verglasung inkl. Funk-Wandschalter	1.251,–	1.337,–	1.298,–	1.397,–	1.463,–	1.489,–
	CVU 0225Q	Elektrisch zu öffnende Ausführung, 3-fach-Verglasung inkl. Funk-Wandschalter	1.386,–	1.498,–	1.446,–	1.575,–	1.661,–	1.696,–
	CFU 0020Q	Fest verglaste Ausführung, 2-fach-Verglasung	449,–	535,–	496,–	595,–	661,–	687,–
	CFU 0025Q	Fest verglaste Ausführung, 3-fach-Verglasung	584,–	696,–	644,–	773,–	859,–	894,–
	Hitzeschutz							
	MSU 5070WL²	Solar-Hitzeschutz-Markise, inkl. Funk-Wandschalter	372,–	388,–	380,–	396,–	405,–	413,–
	Einbauzubehör							
	ZZZ 210U	Kappleisten-Set, Alu, schwarz, inkl. Befestigungsschrauben	51,–	56,–	53,–	59,–	62,–	65,–
	ZCU 0015	Adapterkranz, 16 cm mit Flansch, Farbe grau³, inkl. Befestigungsschrauben	233,–	256,–	241,–	267,–	284,–	295,–
	ZCU 1015	Adapterkranz, 16 cm ohne Flansch (max. 3 Stück kombinierbar), Farbe grau³, inkl. Befestigungsschrauben	210,–	230,–	217,–	240,–	256,–	266,–

Hinweis: Weiteres Einbauzubehör siehe Seite 22, Sonnen- und Insektenschutz siehe Seite 24

Bestellhinweise

- Für ein VELUX Flachdach-Fenster FLACH-GLAS bestellen Sie:
  1 Oberelement + 1 Basiselement

  z. B. 1x ISU 100100 2093 +
  1x CVU 100100 0220Q
- **Weitere Informationen zu möglichem Einbauzubehör finden Sie auf der Seite 22**

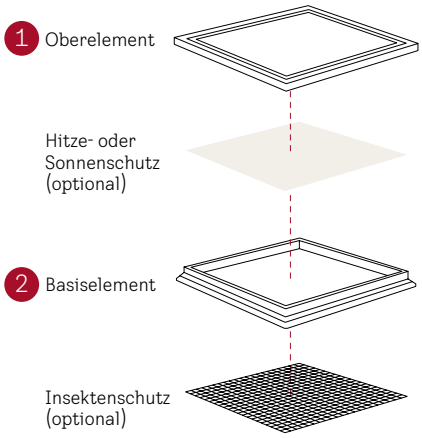

VELUX App Control – kostenlos
für Ihre Endkunden beim Kauf eines VELUX Solar-/Elektro-Flachdach-Fensters!
Infos unter velux.de/kostenfreie-app-control

Dachneigungsbereich

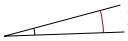

Die Dachneigung von mind. 2° ist bauseitig zu erstellen.

Technische Werte

	2-fach-Verglasung	3-fach-Verglasung
U W/(m²K)	**0,75**[2]	**0,60**[1]
g	0,52	0,49
R_w dB/Klasse	**39/3**	**41/4**
τ_v	0,68	0,63
Luftdurchlässigkeit Klasse	**4**	**4**
Förderfähig	✓	✓

In Kombination mit MSU wird um bis zu 60 % weniger Sonnenenergie in den Raum gelassen (g_{tot})
fett = Fenster als Ganzes, mager = Scheibe allein

Hinweise

- Bei rechteckigen Größen ist der Motor auf der **langen** Seite
- Bei Einbau in der Neigung muss der Motor an der tiefsten Stelle platziert werden
- Kabellänge 2,2 m
- Mehr Informationen zum VELUX Flachdach-Fenster unter velux.de/flachdach

Tipp für Bauherren

Aufgrund der hervorragenden Wärmedämmwerte ist der Einbau eines neuen VELUX Flachdach-Fensters bei der Sanierung förderfähig im Rahmen der staatlichen Förderung. Auch Hitzeschutz-Markisen, Insektenschutz und Innenfutter sind förderfähig, wenn sie mit dem Fenster zusammen verbaut werden.

Weitere Informationen unter velux.de/foerderung

Weitere Informationen unter velux.de/info/...

6740 Durchsturzsicherheitszertifikat für VELUX Flachdach-Fenster

120120 121x121	**150080** 151x81	**150100** 151x101	**150120** 151x121	**150150** 151x151	**200060** 201x61	**200100** 201x101	AT
894,–	832,–	907,–	1.065,–	1.237,–	1.299,–	1.299,–	5
1.608,–	1.529,–	1.628,–	1.734,–	1.992,–	1.628,–	1.939,–	5
1.850,–	1.747,–	1.876,–	2.014,–	2.349,–	1.876,–	2.280,–	5
1.608,–	1.529,–	1.628,–	1.734,–	1.992,–	1.628,–	1.939,–	5
1.850,–	1.747,–	1.876,–	2.014,–	2.349,–	1.876,–	2.280,–	5
806,–	727,–	826,–	932,–	1.190,–	826,–	1.137,–	5
1.048,–	945,–	1.074,–	1.212,–	1.547,–	1.074,–	1.478,–	5
421,–	417,–	429,–	438,–	506,–	453,–	526,–	6
73,–	67,–	76,–	80,–	82,–	78,–	94,–	5
332,–	307,–	344,–	364,–	369,–	355,–	426,–	5
299,–	276,–	309,–	327,–	337,–	320,–	383,–	5

Alle Preise sind UVP in Euro ohne MwSt.

[1] Nach DIN EN 1873 einschließlich Aufsetzkranz bezogen auf die Abwicklungsfläche Arc,ref300 = 4,1 m²
[2] Sortiment B
[3] Die ZCU Adapterkränze werden im nicht sichtbaren Bereich eingebaut

Zum Inhaltsverzeichnis

Flachdach-Fenster für Ausstieg und Rauchableitung CXU

Neu ab September

Elektrisch zu öffnendes Ausstiegsfenster für flache Dächer bis 15° und einsetzbar zur Rauchableitung in Treppenhäusern durch Erfüllung der geometrischen Öffnungsfläche

Hitzeschutz gleich mit einbauen!

Produktvorteile

- Handwerker-Ausstieg und Rauchableitung in einem Produkt
- Einfacher und sicherer Zugang zum Dach
- Automatisch zu öffnende Elektro-Version zum einfachen Lüften oder bequemen Ausstieg
- Große Ausstiegsöffnung mit 60° Öffnungswinkel
- Inklusive Schalter für Komfort-Lüftung, Regensensor und Schlüssel zur Aktivierung der Ausstiegsfunktion. **Zum Betrieb ist immer ein Steuersystem zusätzlich erforderlich (z. B. KES 305 EU)**
- Oberelement KONVEX-GLAS oder FLACH-GLAS
- Klare Sicht in den Himmel und viel Tageslichteinfall durch besonders schmale, optimierte Rahmenprofile
- 2- oder 3-fach-Verglasung für hervorragende Wärmedämmung
- Ungehinderter Ausblick durch integrierte Motorenkomponenten
- Integrierter 15-cm-Aufsetzkranz
- Nut zur Aufnahme der Innenverkleidung
- Geprüfte Durchsturzsicherheit
- Einsetzbar zur Erfüllung der Anforderung an geometrische Öffnungsflächen von mindestens 1 m² nach Landesbauordnung, wie z. B. in Treppenhäusern
- Wärmebeständigkeit: Klassifizierung B300

Kombinierbar mit

	Seite
Solar-Hitzeschutz-Markise oder Solar-Verdunkelungs-Rollo	24

Größenbezeichnung der Flachdach-Fenster Maße des Dachausschnittes in cm			**100100** 101x101	**120120** 121x121	**150100** 151x101	AT
1	**Oberelement**					
	ISU 1093	KONVEX-GLAS	952,–	1.238,–	1.257,–	5
	ISU 2093	FLACH-GLAS	687,–	894,–	907,–	5
2	**Basiselement, Fensterrahmenhöhe: 15 cm**					
	CXU 0220K01	Elektrisch zu öffnende Ausführung, 2-fach-Verglasung, inkl. Schalter, Regensensor und Schlüssel	3.369,–	4.023,–	4.112,–	5
	CXU 0225K01	Elektrisch zu öffnende Ausführung, 3-fach-Verglasung, inkl. Schalter, Regensensor und Schlüssel	4.261,–	5.112,–	5.228,–	5
	Steuereinheit (Zum Betrieb erforderlich!)					
	KES 305 EU	Steuereinheit (5A) für 1 Flachdach-Ausstiegsfenster	180,–	180,–	180,–	5
	Hitzeschutz					
	MSU 5070WL[1]	Solar-Hitzeschutz-Markise, weiß, inkl. Funk-Wandschalter	405,–	421,–	429,–	6
	Einbauzubehör					
	ZZZ 210U	Kappleisten-Set, Alu, schwarz, inkl. Befestigungsschrauben	62,–	73,–	76,–	5
	ZCU 0015	Adapterkranz, 16 cm mit Flansch, Farbe grau[2], inkl. Befestigungsschrauben	284,–	332,–	344,–	5
	ZCU 1015	Adapterkranz, 16 cm ohne Flansch (max. 3 Stück kombinierbar), Farbe grau[2], inkl. Befestigungsschrauben	256,–	299,–	309,–	5

Hinweis: Weiteres Einbauzubehör siehe Seite 22, Sonnenschutz siehe Seite 24

Alle Preise sind UVP in Euro ohne MwSt.

Neue Generation

Bestellhinweise

- Für ein VELUX Flachdach-Ausstiegsfenster mit KONVEX-GLAS bestellen Sie: 1 Oberelement + 1 Basiselement
  z. B. 1x ISU 100100 1093 +
  1x CXU 100100 0225K01
- In Abhängigkeit der geplanten Nutzung des Fensters ist zusätzlich ein entsprechendes Steuersystem zu bestellen:
  – **Für Lüftung + Ausstiegsfunktion:**
  1x KES 305 EU oder
- – **Für Lüftung + Ausstiegsfunktion + Rauchableitung**
  1x RWA-Steuersystem (Weitere Informationen zu den Produkten und der Bestellung unter velux.de/info/6760
- **Weitere Informationen zu möglichem Einbauzubehör finden Sie auf der Seite 22**

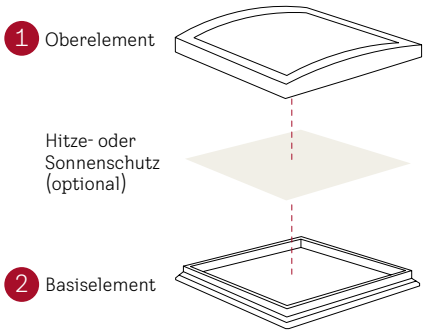

Tipp für Bauherren

Aufgrund der hervorragenden Wärmedämmwerte ist der Einbau eines neuen VELUX Flachdach-Fensters bei der Sanierung förderfähig im Rahmen der staatlichen Förderung. Auch Hitzeschutz-Markisen, Insektenschutz und Innenfutter sind förderfähig, wenn sie mit dem Fenster zusammen verbaut werden. Weitere Informationen unter velux.de/foerderung

Lüftungsfunktion

Rauchableitung

Dachneigungsbereich

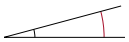

0°–15° KONVEX-GLAS

2°–15° FLACH-GLAS
Die Dachneigung von mind. 2° ist bauseitig zu erstellen.

Technische Werte

	KONVEX-GLAS 2-fach-Verglasung	KONVEX-GLAS 3-fach-Verglasung
U_w W/(m²K)	**0,75**[3]	**0,65**[3]
g-Wert	0,49	0,49
Luftschalldämmung R_w dB	**39 (-1;-5)/3**	**41(-1;-5)/4**
Lichttransmissionsgrad τ_v	0,63	0,63
Luftdurchlässigkeit Klasse	**4**	**4**
Förderfähig	✓	✓

	FLACH-GLAS 2-fach-Verglasung	FLACH-GLAS 3-fach-Verglasung
U_w W/(m²K)	**0,80**[4]	**0,70**[4]
g-Wert	0,49	0,49
Luftschalldämmung R_w dB	**39(-1;-5)/3**	**41(-1;-5)/4**
Lichttransmissionsgrad τ_v	0,63	0,63
Luftdurchlässigkeit Klasse	**4**	**4**
Förderfähig	✓	✓

In Kombination mit MSU wird um bis zu 60 % weniger Sonnenenergie in den Raum gelassen (g_{tot})
fett = Fenster als Ganzes, mager = Scheibe allein

Hinweise

- Kabellänge 2,2 m
- Mehr Informationen zum VELUX Flachdach-Fenster unter velux.de/flachdach

[1] Sortiment B
[2] Die ZCU Adapterkränze werden im nicht sichtbaren Bereich eingebaut
[3] Nach DIN EN 1873 einschließlich Aufsetzkranz bezogen auf die Abwicklungsfläche Arc,ref300 = 4,41m²
[4] Nach DIN EN 1873 einschließlich Aufsetzkranz bezogen auf die Abwicklungsfläche Arc,ref300 = 4,14m²

◤ Zum Inhaltsverzeichnis

Einbauzubehör für Flachdach-Fenster CVU/CFU/CXU

Fachgerechte Lösungen für einen sicheren Anschluss und mehr Flexibilität

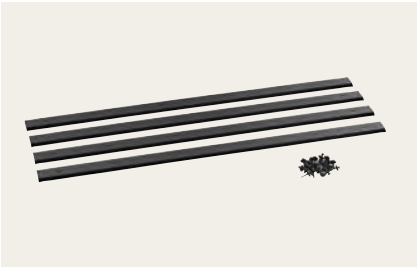

Kappleisten-Set ZZZ 210U

- Für die sichere Befestigung des Dachmaterials (wie z. B. Bitumen-Dachbahnen) am VELUX Flachdach-Fenster CVU/CFU/CXU
- Passgenaues Schienen-Set aus Aluminium inkl. Befestigungsschrauben
- Schwarzes Design für harmonische Integration ins Dach

Dampfsperrschürze BBX

- Anschluss des Flachdach-Fensters an die Luftdichtheitsschicht
- Passgenauer Folienkranz mit verschweißten Ecken inkl. Klebeband
- Material: Polyethylen (Materialstärke: 0,15 mm sd-Wert = 80 m)

Flachdach-Innenfutter LSF

- Die ideale Einbauunterstützung in Sanierungs- und Austauschsituationen für einen passgenauen Abschluss der Innenverkleidung
- Aus hochwertigem PVC-Material für vertikale Schachttiefen bis max. 67,5 cm
- Schnelle Montage durch Vorbohrungen und einfaches Einsetzen in die Fensternut
- Breite Abdeckleisten (8,7 cm) und Dampfsperrschürze BBX im Lieferumfang enthalten
- Auslieferung erfolgt mit abziehbaren Schutzfolien zum Schutz der Oberflächen
- Für alle Größen vorgefertigt (CVU/CFU/CXU)
- Kann bei einer Dachneigung zwischen 0° und 5° verwendet werden
- Das Innenfutter muss vertikal im 90° Winkel zur Nut verlaufen

Größenbezeichnung der Flachdach-Fenster Maße des Dachausschnittes in cm		**060060** 61x61	**080080** 81x81	**090060** 91x61	**090090** 91x91	**100100** 101x101	**120090** 121x91	**120120** 121x121
Einbauzubehör								
ZCU 0015	Adapterkranz, 16 cm mit Flansch, Farbe grau[1], inkl. Befestigungsschrauben	233,–	256,–	241,–	267,–	284,–	295,–	332,–
ZCU 1015	Adapterkranz, 16 cm ohne Flansch (max. 3 Stück kombinierbar), Farbe grau[1], inkl. Befestigungsschrauben	210,–	230,–	217,–	240,–	256,–	266,–	299,–
ZZZ 210U	Kappleisten-Set, Alu, schwarz, inkl. Befestigungsschrauben	51,–	56,–	53,–	59,–	62,–	65,–	73,–
Größenbezeichnung für LSF/BBX		**060060**	**080080**	**060090**	**090090**	**100100**	**090120**	**120120**
LSF 2000	Innenfutter, Kunststoff, weiß, 67,5 cm inkl. BBX Dampfsperrschürze	333,–	364,–	356,–	380,–	396,–	404,–	428,–
BBX 0000	Dampfsperrschürze BBX	43,–	43,–	43,–	43,–	43,–	43,–	43,–

Neue Generation

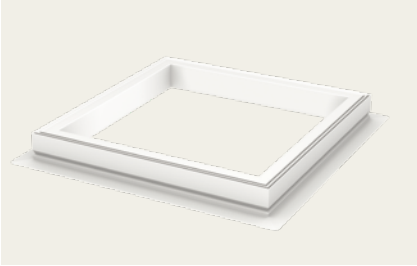

Adapterkranz Basiserhöhung ZCU 0015

- Aufsetzkranz-Erhöhung mit umlaufendem Flansch, Farbe grau[1], Höhe 16 cm
- Einfache Montage
- Erfüllung der Anforderungen der Flachdach-Richtlinie des ZVDH und der DIN 18531-3 an die Anschlusshöhe bei aufgehenden Bauteilen

Adapterkranz Zusatzerhöhung ZCU 1015

- Aufsetzkranz-Erhöhung ohne Flansch (max. 3 Stück), Farbe grau[1], Höhe 16 cm
- Einfache Montage
- Erfüllung der Anforderungen der Flachdach-Richtlinie des ZVDH und der DIN 18531-3 an die Anschlusshöhe bei aufgehenden Bauteilen

Lösungen für Aufsetzkranz-Erhöhungen

- Flachdach-Fenster + 1x ZCU 0015 (Adapterkranz mit Flansch) für eine Gesamthöhe von 31 cm
- Flachdach-Fenster + 1x ZCU 0015 (Adapterkranz mit Flansch) + max. 3x ZCU 1015 (Adapterkranz ohne Flansch) für eine Gesamthöhe von 47 bis zu 79 cm

Abgebildete Gesamthöhe: 47 cm

1. Flachdach-Fenster mit integriertem 15-cm-Aufsetzkranz
2. Optional: Adapterkranz Zusatzerhöhung 16 cm ohne Flansch (ZCU 1015; max. 3 Stück)
3. Optional: Adapterkranz Basiserhöhung 16 cm mit Flansch (ZCU 0015)

Hinweise

- Der Adapterkranz mit Flansch (ZCU 0015) muss eingebaut sein, um einen zusätzlichen Aufsetzkranz ZCU 1015 montieren zu können
- ZCU Adapterkränze sind nicht kompatibel mit CFP/CVP/CXP/CSP

	150080 151x81	**150100** 151x101	**150120** 151x121	**150150** 151x151	**200060** 201x61	**200100** 201x101	AT
	307,–	344,–	364,–	369,–	355,–	426,–	5
	276,–	309,–	327,–	337,–	320,–	383,–	5
	67,–	76,–	80,–	82,–	78,–	94,–	5
	150080	**100150**	**150120**	**150150**	**200060**	**200100**	
	408,–	436,–	444,–	475,–	455,–	495,–	5
	43,–	43,–	43,–	43,–	43,–	43,–	5

Alle Preise sind UVP in Euro ohne MwSt.

[1] Die ZCU Adapterkränze werden im nicht sichtbaren Bereich eingebaut.

Zum Inhaltsverzeichnis

Hitze-, Sonnen- und Insektenschutz für Flachdach-Fenster CVU/CFU/CXU

Als optimale Ergänzung zum Flachdach-Fenster direkt mit einbauen

oder

Solar-Hitzeschutz-Markise MSU

- Effektive Hitzereduktion
- Weißes, lichtdurchlässiges Netzgewebe sorgt für einen dezenten Lichteinfall
- Geschützte Montage zwischen Ober- und Basiselement
- Ideal in Kombination mit VELUX ACTIVE für automatischen Überhitzungsschutz
- Kabellos für einen unkomplizierten Einbau
- Schlanke Rahmenprofile optimal integriert – bei Nichtbedarf nahezu nicht sichtbar für maximalen Tageslichteinfall und Ausblick
- Förderfähig bei Neueinbau eines VELUX Flachdach-Fensters im Rahmen der staatlichen Förderung
- 5 Jahre Garantie

Solar-Verdunkelungs-Rollo DSU

- Effektive Verdunkelung
- Dichtgewebter, weißer Stoff
- Geschützte Montage zwischen Ober- und Basiselement
- Kabellos für einen unkomplizierten Einbau
- Schlanke Rahmenprofile optimal integriert – bei Nichtbedarf nahezu nicht sichtbar für maximalen Tageslichteinfall und Ausblick
- 5 Jahre Garantie

Detailansicht

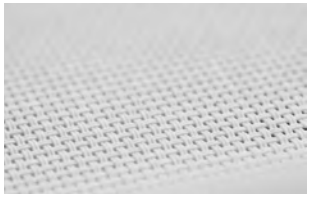

5070

Detailansicht

4550

Größenbezeichnung der Flachdach-Fenster Maße des Dachausschnittes in cm			**060060** 61x61	**080080** 81x81	**090060** 91x61	**090090** 91x91	**100100** 101x101	**120090** 121x91	**120120** 121x121
Hitze- Sonnen- und Insektenschutz									
	MSU 5070WL	Solar-Hitzeschutz-Markise, weiß inkl. Funk-Wandschalter	372,–	388,–	380,–	396,–	405,–	413,–	421,–
	DSU 4550WL	Solar-Verdunkelungs-Rollo, weiß inkl. Funk-Wandschalter	372,–	388,–	380,–	396,–	405,–	413,–	421,–
	ZIU 0000WL	Insektenschutz	93,–	97,–	95,–	99,–	101,–	103,–	105,–

Insektenschutz ZIU

- Frische Luft ungestört genießen
- Fixer Insektenschutz-Rahmen
- Einfach unter dem Fenster zu montieren – auch nachträglich möglich
- Förderfähig bei Neueinbau eines VELUX Flachdach-Fensters im Rahmen der staatlichen Förderung
- 3 Jahre Garantie

Detailansicht

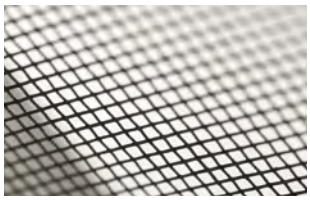

0000

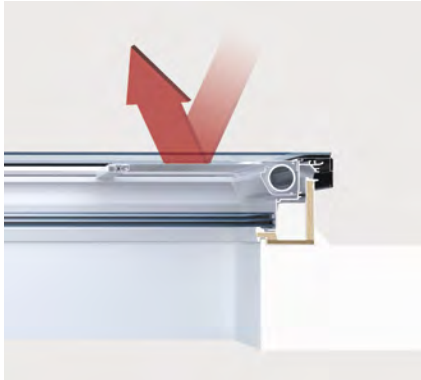

Hinweise

- Die Montage von Hitze- und Sonnenschutz kann nur vom Dach aus durch einen Fachmann erfolgen – direkt zwischen Ober- und Basiselement des Flachdach-Fensters
- Empfehlen Sie daher Ihren Kunden das passende Hitze- oder Sonnenschutzprodukt direkt mit dem Fensterkauf, denn so sichern Sie sich frühzeitig Ihr Zusatzgeschäft und vermeiden eine aufwändige Nachrüstung
- Wichtig: Es kann genau ein Hitze- oder Sonnenschutzprodukt integriert werden. Eine Kombination von Hitzeschutz-Markise und Verdunkelungs-Rollo ist nicht möglich
- Für eine Regulierung des Innenraumklimas ist die Hitzeschutz-Markise MSU zu verwenden. Das Verdunkelungs-Rollo DSU ist hingegen nicht als Hitzeschutz einzusetzen
- In Kombination mit MSU wird um bis zu 60 % weniger Sonnenenergie in den Raum gelassen (g_{tot})

Tipp für Bauherren

VELUX Hitzeschutz-Markise MSU und Insektenschutz ZIU sind förderfähig, wenn sie zusammen mit einem neuen VELUX Flachdach-Fenster verbaut werden.

Weitere Informationen unter velux.de/foerderung

	150080 151x81	**150100** 151x101	**150120** 151x121	**150150** 151x151	**200060** 201x61	**200100** 201x101	AT
	417,–	429,–	438,–	506,–	453,–	526,–	6
	417,–	429,–	438,–	506,–	453,–	526,–	6
	104,–	107,–	110,–	126,–	113,–	131,–	6

Alle Preise sind UVP in Euro ohne MwSt.

◤ Zum Inhaltsverzeichnis

Flachdach-Fenster KUPPEL CVP/CFP

Bekannte Kuppel-Optik für flache Dächer von 0° – 15°

Solar-Hitzeschutz-Markise gleich mit einbauen

Produktvorteile

- Oberelement KUPPEL aus kratzfestem Acryl
- Kuppeloptik ermöglicht natürliche Entwässerung
- Sehr gute Wärmedämmeigenschaften
- Verminderte Regengeräusche durch 2-fach-Isolierglas-Scheibe
- Integrierter 15-cm-Aufsetzkranz
- Ausführungen
  - Automatisch zu öffnende Elektro-Version (CVP) inkl. Regensensor und vorprogrammiertem Funk-Wandschalter
  - Fest verglaste Ausführung(CFP) mit klarer oder undurchsichtiger Kuppel
- Ungehinderter Ausblick durch integrierte Motorenkomponenten
- Nut zur Aufnahme der Innenverkleidung
- Guter Einbruchschutz (RC2 nach DIN EN 1627)
- Geprüfte Durchsturzsicherheit

Kombinierbar mit

	Seite
Intelligenten Steuerungen (CVP)	36
Solar-Hitzeschutz-Markise	34
Wabenplissees	34

Größenbezeichnung der Flachdach-Fenster Maße des Dachausschnittes in cm			**060060** 60x60	**060090** 60x90	**080080** 80x80	**090090** 90x90	**090120** 90x120	**100100** 100x100	**100150** 100x150	**120120** 120x120	**150150** 150x150	AT
1	**Oberelement**											
	ISD 0000	KUPPEL, klar	265,–	292,–	311,–	346,–	403,–	384,–	507,–	499,–	748,–	5
	ISD 0100	KUPPEL, undurchsichtig	265,–	292,–	311,–	346,–	403,–	384,–	507,–	499,–	748,–	5
2	**Basiselement**											
	CVP 0673QV	Elektrisch zu öffnende Ausführung inkl. Funk-Wandschalter	1.154,–	1.194,–	1.223,–	1.275,–	1.362,–	1.333,–	1.478,–	1.420,–		5
	CVP 0663QV	Elektrisch zu öffnende Ausführung inkl. Funk-Wandschalter, Größe 150x150									1.650,–	5
	CFP 0073QV	Festverglaste Ausführung	399,–	439,–	468,–	520,–	607,–	578,–	723,–	665,–		5
	CFP 0063QV	Festverglaste Ausführung Größe 150x150									855,–	5
Hitzeschutz												
	MSG 6090KWL[1,2]	Solar-Hitzeschutz-Markise, inkl. Funk-Wandschalter	325,–	327,–	332,–	337,–	339,–	337,–	357,–	351,–		5
Einbauzubehör												
	ZCE 0015	Adapterkranz, 16 cm mit Flansch, Farbe grau[3], inkl. Befestigungsschrauben	233,–	241,–	256,–	267,–	295,–	284,–	344,–	332,–	410,–	5
	ZCE 1015	Adapterkranz, 16 cm ohne Flansch (max. 3 Stück kombinierbar), Farbe grau[3], inkl. Befestigungsschrauben	210,–	217,–	230,–	240,–	266,–	256,–	309,–	299,–	355,–	5
	ZZZ 210	Kappleisten-Set, Alu, silber, inkl. Befestigungsschrauben	47,–	48,–	51,–	53,–	59,–	57,–	69,–	66,–	74,–	5

Hinweis: Weiteres Einbauzubehör siehe Seite 32, Sonnenschutz siehe Seite 34

Bestellhinweise

- Für ein VELUX Flachdach-Fenster KUPPEL bestellen Sie:
  1 Oberelement + 1 Basiselement

  z. B. 1x ISD 100100 0000 +
  1x CVP 100100 0673QV

- **Weitere Informationen zu möglichem Einbauzubehör finden Sie auf der Seite 32**

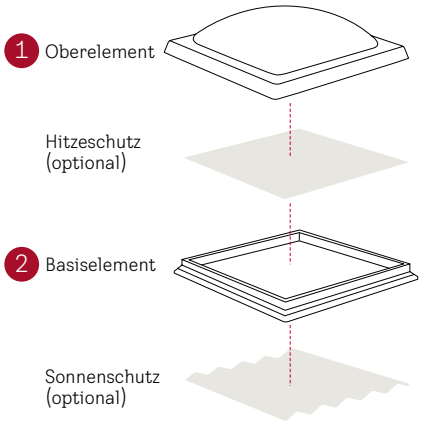

VELUX App Control – kostenlos
für Ihre Endkunden beim Kauf eines VELUX Solar-/Elektro-Flachdach-Fensters!

Infos unter velux.de/kostenfreie-app-control

Flachdach-Fenster KUPPEL im Detail

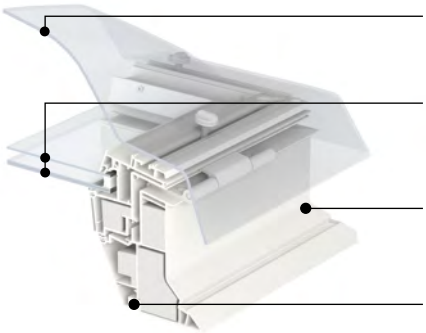

Dachneigungsbereich

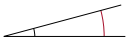

0°–15°

Technische Werte

	CVP/CFP, KUPPEL, klar	CVP/CFP, KUPPEL, undurchsichtig
U W/(m²K)	**0,80**[4,5]	**0,80**[4,6]
g	0,53[5]	0,20[6]
R_w (C;C_{tr}) dB/Klasse	**36(–1;–4)/2**	**36(–1;–4)/2**
τ_v	0,72	0,25
Luftdurchlässigkeit Klasse	**4/A3**[7]	**4/A3**[7]
Förderfähig	✓	✓

fett = Fenster als Ganzes, mager = Scheibe allein

Hinweise

- Bei rechteckigen Größen ist der Motor auf der **kurzen** Seite
- Bei Einbau in der Neigung muss der Motor an der tiefsten Stelle platziert werden
- Kabellänge 4 m
- Mehr Informationen zum VELUX Flachdach-Fenster unter velux.de/flachdach-fenster
- Auch mit Polycarbonatkuppel lieferbar (auf Anfrage)
- Mehr Informationen zum VELUX Flachdach-Fenster unter velux.de/flachdach-fenster

Tipp für Bauherren

Aufgrund der hervorragenden Wärmedämmwerte ist der Einbau eines neuen VELUX Flachdach-Fensters bei der Sanierung förderfähig im Rahmen der staatlichen Förderung. Auch Hitzeschutz-Markisen, Insektenschutz und Innenfutter sind förderfähig.

Weitere Informationen unter velux.de/foerderung

Weitere Informationen unter velux.de/info/...

6740 Durchsturzsicherheitszertifikat für VELUX Flachdach-Fenster

[1] Sortiment B
[2] Nur bei der klaren Kuppel zu verwenden
[3] Die ZCE Adapterkränze werden im nicht sichtbaren Bereich eingebaut
[4] Nach DIN EN 1873 einschließlich Aufsetzkranz bezogen auf die Abwicklungsfläche A = 3,4 m²
[5] Werte für Größe 150 x 150 cm: U = 0,87; g = 0,49
[6] Werte für Größe 150 x 150 cm: U = 0,87; g = 0,14
[7] Elektrisch zu öffnende Ausführung CVP = Luftdurchlässigkeit Klasse 4; festverglaste Ausführung CFP = Luftdurchlässigkeit Klasse A3

◤ Zum Inhaltsverzeichnis

Flachdach-Ausstiegsfenster CXP

Das komfortable Ausstiegsfenster für flache Dächer von 0° – 15°

Kombinierbar mit VELUX Wabenplissees

Produktvorteile

- Sehr gute Wärmedämmeigenschaften
- Verminderte Regengeräusche durch 2-fach-Isolierglas-Scheibe
- Große Ausstiegsöffnung mit 60° Öffnungswinkel
- Integrierte Griffmulde im Fensterflügel
- Unterstützung der manuellen Öffnungsfunktion durch Gasdruckfedern
- Integrierter 15 cm-Aufsetzkranz
- Nut zur Aufnahme der Innenverkleidung
- Geprüfte Durchsturzsicherheit

Größenbezeichnung der Flachdach-Fenster Maße des Dachausschnittes in cm		**090120** 90x120	**100100** 100x100	**120120** 120x120	AT
1 Oberelement					
ISD 0000	KUPPEL, klar	403,–	384,–	499,–	5
ISD 0100	KUPPEL, undurchsichtig	403,–	384,–	499,–	5
2 Basiselement					
CXP 0473Q	Manuell zu öffnende Ausführung	1.214,–	1.156,–	1.329,–	5
Sonnenschutz					
FSK ... KWL[1,2]	Solar-Wabenplissee, 1045 weiß, 1047 schwarz, inkl. Funk-Wandschalter	366,–	364,–	379,–	6
Einbauzubehör					
ZCE 0015	Adapterkranz, 16 cm mit Flansch, Farbe grau[3], inkl. Befestigungsschrauben	295,–	284,–	332,–	5
ZCE 1015	Adapterkranz, 16 cm ohne Flansch (max. 3 Stück kombinierbar), Farbe grau[3], inkl. Befestigungsschrauben	266,–	256,–	299,–	5
ZZZ 210	Kappleisten-Set, Alu, silber, inkl. Befestigungsschrauben	59,–	57,–	66,–	5

Hinweis: Weiteres Einbauzubehör siehe Seite 32

Alle Preise sind UVP in Euro ohne MwSt

Bestellhinweise

- Für ein VELUX Flachdach-Ausstiegsfenster bestellen Sie:
  1 Oberelement + 1 Basiselement

  z. B. 1x ISD 100100 0000 +
  1x CXP 100100 0473Q

- Nicht kombinierbar mit den Oberelementen KONVEX-GLAS oder FLACH-GLAS
- **Weitere Informationen zu möglichem Einbauzubehör finden Sie auf der Seite 32**

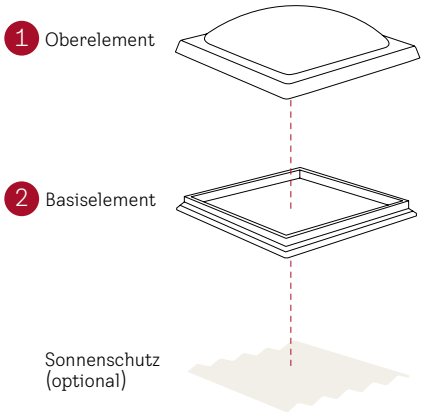

Flachdach-Ausstiegsfenster im Detail

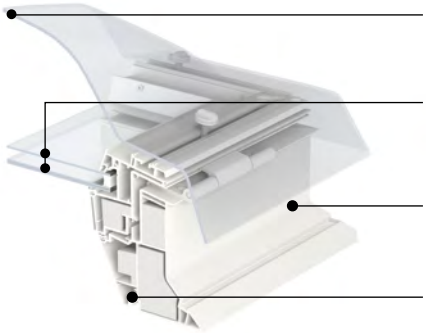

Kombinierbar mit folgendem VELUX Sonnenschutzprodukt

Solar-Wabenplissee FSK

Hinweis: In Kombination mit CXP ist ein leichter Lichteinfall im unteren Teil des Fensters bei geschlossenem Wabenplissee nicht auszuschließen.

Dachneigungsbereich

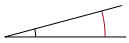

0°–15°

Technische Werte

	CXP, KUPPEL, klar	CXP, KUPPEL, undurchsichtig
U W/(m²K)	**0,86**[4]	**0,86**[4]
g	0,53	0,20
R_w (C;C_{tr}) dB/Klasse	**36(-1;-4)/2**	**36(-1;-4)/2**
τ_v	0,72	0,25
Luftdurchlässigkeit Klasse	**4**	**4**
Förderfähig	✓	✓

fett = Fenster als Ganzes, mager = Scheibe allein

Hinweise

- Flachdach-Fenster mit Ausstiegsfunktion benötigen keine BG-Zuweisung, siehe velux.de/flachdach-fenster
- Flachdach-Ausstiegsfenster nicht lieferbar in der Ausführung KONVEX-GLAS und FLACH-GLAS
- Weitere Informationen zu möglichem Einbauzubehör finden Sie auf der Seite 32
- Mehr Informationen zum VELUX Flachdach-Fenster unter velux.de/flachdach-fenster

Tipp für Bauherren

Aufgrund der hervorragenden Wärmedämmwerte ist der Einbau eines neuen VELUX Flachdach-Fensters bei der Sanierung förderfähig im Rahmen der staatlichen Förderung. Auch Hitzeschutz-Markisen, Insektenschutz und Innenfutter sind förderfähig.

Weitere Informationen unter velux.de/foerderung

Weitere Informationen unter velux.de/info/...

6740 Durchsturzsicherheitszertifikat für VELUX Flachdach-Fenster

[1] Sortiment B
[2] Nur bei der klaren Kuppel zu verwenden
[3] Die ZCE Adapterkränze werden im nicht sichtbaren Bereich eingebaut
[4] Nach DIN EN 1873 einschließlich Aufsetzkranz bezogen auf die Abwicklungsfläche A = 3,4 m²

Zum Inhaltsverzeichnis

Rauch- und Wärmeabzugsfenster Flachdach CSP

Mit CE-Zeichen, entsprechend DIN EN 12101-2, für geometrische und aerodynamische RWA-Öffnungsflächen

Produktvorteile

- Fest Integrierter 31-cm-Aufsetzkranz
- Mit CE-Zeichen, entsprechend DIN EN 12101-2 getestet
- Für geometrische oder aerodynamische RWA-Öffnungsflächen
- Ungehinderter Ausblick durch integrierte Motorenkomponenten im Rahmen
- 50-cm-Öffnung bei aktivierter Rauch- und Wärmeabzugsfunktion
- Mit RWA-Steuerzentralen Komfort-Lüftungsfunktion möglich
- Durchsturzsicher, weitere Infos unter velux.de/info/6740
- Nut zur Aufnahme der Innenverkleidung
- Guter Einbruchschutz (RC2 nach DIN EN 1627)

Einsatzempfehlung

- Für Flachdächer, in denen geometrische und aerodynamische RWA-Öffnungsflächen gefordert werden

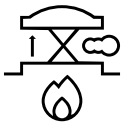

Größenbezeichnung der Flachdach-Fenster Maße des Dachausschnittes in cm		**100100** 100x100	**120120** 120x120	AT
1 Oberelement				
ISD 0000	KUPPEL, klar	384,–	499,–	5
ISD 0100	KUPPEL, undurchsichtig	384,–	499,–	5
2 Basiselement				
CSP 1073Q	Elektrisch zu öffnende Ausführung	2.144,–	2.466,–	5
Hitzeschutz				
MSG 6090KWL[1,2]	Solar-Hitzeschutz-Markise, inkl. Funk-Wandschalter	337,–	351,–	5
Einbauzubehör				
LSF 2000	Innenfutter, Kunststoff, weiß, Abdeckleisten weiß foliert, inkl. BBX Dampfsperrschürze	396,–	428,–	5
BBX 0000	Dampfsperrschürze BBX	43,–	43,–	5
ZZZ 210	Kappleisten-Set, Alu, silber, inkl. Befestigungsschrauben	57,–	66,–	5

Alle Preise sind UVP in Euro ohne MwSt

Bestellhinweise

- Für ein VELUX Rauch- und Wärmeabzugsfenster Flachdach bestellen Sie: 1 Oberelement + 1 Basiselement
  z. B. 1x ISD 100100 0000 +
  1x CSP 100100 1073Q

Bestellung von RWA-Steuerzentralen und Zubehör

Zum Betrieb ist ein RWA-Steuersystem erforderlich.

QR-Code scannen oder online gehen auf velux.de/info/6760

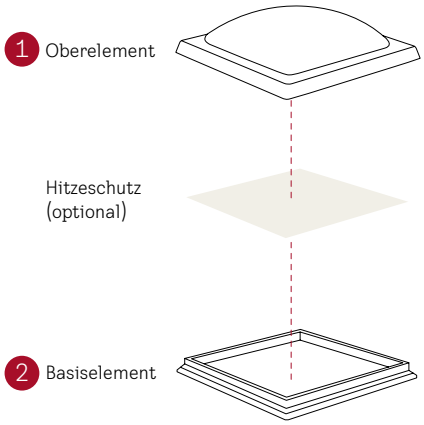

Dachneigungsbereich

0°–15°

Technische Werte

	CSP, KUPPEL, klar	CSP, KUPPEL, undurchsichtig
U	**0,99**[5]	**0,99**[5]
g	0,53	0,20
R_w ($C;C_{tr}$) dB/Klasse	33 (−1;−4)/2	33 (−1;−4)/2
τ_v/τ_{uv}	0,72	0,25
Luftdurchlässigkeit Klasse	**4**	**4**
Förderfähig		

fett = Fenster als Ganzes, mager = Scheibe allein

Klassifizierung nach DIN EN 12101-2 CE

Größenbezeichnung	**100100**	**120120**
Funktionssicherheit (Re)	Re 1000 + 10000	
Schneelast (SL)	SL 1000	SL 500
Niedrige Umgebungstemperatur (T)	T (-15)	
Windlast (WL)	WL 3000	
Wärmebeständigkeit (B)	B 300	
Brandverhalten	B-s1, do	

Technische Daten

Größenbezeichnung	**100100**	**120120**
Aerodynamisch wirksame Öffnungsfläche[3] A_a in m^3	0,42	0,58
Geometrische Öffnungsfläche A_v in m^2	0,88	1,30
Hubhöhe bei Rauch-Wärmeabzug/Lüftung in mm	500/150	
Betriebsspannung/Strom in V/A	24/10	

Kombinierbar mit folgendem VELUX Hitzeschutzprodukt

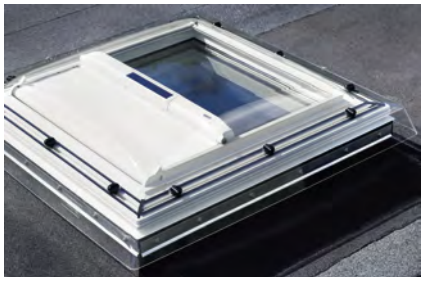

Solar-Hitzeschutz-Markise MSG

Hinweis: Nach Rücksprache mit den örtlichen Brandschutz-Behörden kombinierbar mit VELUX Solar Hitzeschutz-Markisen MSG (nur bei klarer Kuppel verwenden)

Hinweise

- Nicht kombinierbar mit den Oberelementen KONVEX-GLAS oder FLACH-GLAS
- Geliefert wird das Fenster mit vormontierten, im geschlossenen Zustand nicht sichtbaren RWA-Motoren
- Nicht mit Adapterkränzen ZCE kombinierbar

Weitere Informationen unter velux.de/info/...

6740 Durchsturzsicherheit Flachdach-Fenster

6760 RWA Steuerzentralen und Zubehör

7771 Konformitätserklärung Rauch- und Wärmeabzugsfenster Flachdach

[1] Sortiment B
[2] Nur bei der klaren Kuppel zu verwenden
[3] Die ZCE Adapterkränze werden im nicht sichtbaren Bereich eingebaut
[4] Die angegebenen RWA-Flächen können je nach örtlichen und baulichen Gegebenheiten unterschiedlich sein. Alle Faktoren, welche die wirksame RWA-Fläche beeinträchtigen, sind zu berücksichtigen. Dies sind insbesondere: Laibungen, Deckenstürze oder abgehängte Decken, Zwischenwände, Dachbalken
[5] Nach DIN EN 1873 einschließlich Aufsetzkranz bezogen auf die Abwicklungsfläche A = 3,4 m^2

◤ Zum Inhaltsverzeichnis

Einbauzubehör für Flachdach-Fenster CVP/CFP/CXP/CSP

Fachgerechte Lösungen für einen sicheren Anschluss und mehr Flexibilität

Kappleisten-Set ZZZ 210

- Für die sichere Befestigung des Dachmaterials (wie z. B. Bitumen-Dachbahnen) am VELUX Flachdach-Fenster CFP/CVP/CXP/CSP
- Passgenaues Schienen-Set aus Aluminium inkl. Befestigungsschrauben

Dampfsperrschürze BBX

- Anschluss des Flachdach-Fensters an die Luftdichtheitsschicht
- Passgenauer Folienkranz mit verschweißten Ecken inkl. Klebeband
- Material: Polyethylen (Materialstärke: 0,15 mm sd-Wert = 80 m)

Flachdach-Innenfutter LSF

- Die ideale Einbauunterstützung in Sanierungs- und Austauschsituationen für einen passgenauen Abschluss der Innenverkleidung
- Aus hochwertigem PVC-Material für vertikale Schachttiefen bis max. 67,5 cm
- Schnelle Montage durch Vorbohrungen und einfaches Einsetzen in die Fensternut
- Breite Abdeckleisten (8,7 cm) und Dampfsperrschürze BBX im Lieferumfang enthalten
- Auslieferung erfolgt mit abziehbaren Schutzfolien zum Schutz der Oberflächen
- Für alle Größen vorgefertigt (CVP/CFP/CXP/CSP)
- Kann bei einer Dachneigung zwischen 0° und 5° verwendet werden
- Das Innenfutter muss vertikal im 90° Winkel zur Nut verlaufen

Größenbezeichnung der Flachdach-Fenster Maße des Dachausschnittes in cm		**060060** 60x60	**060090** 60x90	**080080** 80x80	**090090** 90x90	**090120** 90x120
Einbauzubehör						
ZCE 0015	Adapterkranz, 16 cm mit Flansch, Farbe grau[1], inkl. Befestigungsschrauben	233,–	241,–	256,–	267,–	295,–
ZCE 1015	Adapterkranz, 16 cm ohne Flansch (max. 3 Stück kombinierbar), Farbe grau[1], inkl. Befestigungsschrauben	210,–	217,–	230,–	240,–	266,–
LSF 2000	Innenfutter, Kunststoff, weiß, Abdeckleisten weiß foliert, inkl. BBX Dampfsperrschürze	333,–	356,–	364,–	380,–	404,–
BBX 0000	Dampfsperrschürze BBX	43,–	43,–	43,–	43,–	43,–
ZZZ 210	Kappleisten-Set, Alu, silber, inkl. Befestigungsschrauben	47,–	48,–	51,–	53,–	59,–

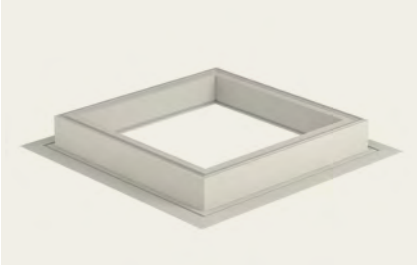

Adapterkranz Basiserhöhung ZCE 0015

- Aufsetzkranz-Erhöhung mit umlaufendem Flansch, Farbe grau[1], Höhe 16 cm.
- Einfache Montage
- Erfüllung der Anforderungen der Flachdach-Richtlinie des ZVDH und der DIN 18531-3 an die Anschlusshöhe bei aufgehenden Bauteilen

Adapterkranz Zusatzerhöhung ZCE 1015

- Aufsetzkranz-Erhöhung ohne Flansch (max. 3 Stück), Farbe grau[1], Höhe 16 cm.
- Einfache Montage
- Erfüllung der Anforderungen der Flachdach-Richtlinie des ZVDH und der DIN 18531-3 an die Anschlusshöhe bei aufgehenden Bauteilen

Lösungen für Aufsetzkranz-Erhöhungen

- Flachdach-Fenster + 1x ZCE 0015 (Adapterkranz mit Flansch) für eine Gesamthöhe von 31 cm
- Flachdach-Fenster + 1x ZCE 0015 (Adapterkranz mit Flansch) + max. 3x ZCE 1015 (Adapterkranz ohne Flansch) für eine Gesamthöhe von 47 bis zu 79 cm

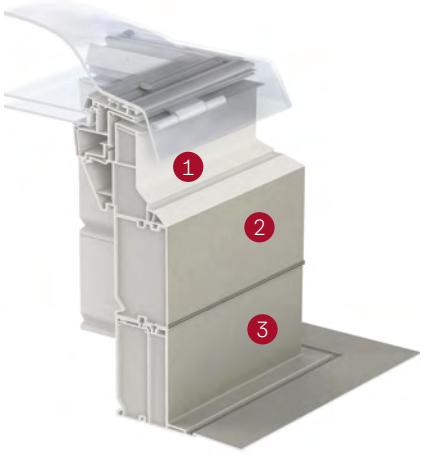

Abgebildete Gesamthöhe: 47 cm

1. Flachdach-Fenster mit integriertem 15-cm-Aufsetzkranz
2. Optional: Adapterkranz Zusatzerhöhung 16 cm ohne Flansch (ZCE 1015; max. 3 Stück)
3. Optional: Adapterkranz Basiserhöhung 16 cm mit Flansch (ZCE 0015)

Hinweise

- Der Adapterkranz mit Flansch (ZCE 0015) muss eingebaut sein, um einen zusätzlichen Aufsetzkranz ZCE 1015 montieren zu können
- Aufsetzkranz-Erhöhungen ZCE 0015/1015 nicht kombinierbar mit CSP/CFU/CVU/CXU

	100100 100x100	**100150** 100x150	**120120** 120x120	**150150** 150x150	AT
	284,–	344,–	332,–	410,–	5
	256,–	309,–	299,–	355,–	5
	396,–	436,–	428,–	475,–	5
	43,–	43,–	43,–	43,–	5
	57,–	69,–	66,–	74,–	5

Alle Preise sind UVP in Euro ohne MwSt.

[1] Die ZCE Adapterkränze werden im nicht sichtbaren Bereich eingebaut

Zum Inhaltsverzeichnis

Hitze- und Sonnenschutz für Flachdach-Fenster CVP/CFP/CXP/CSP

Solar-Hitzeschutz-Markise

- Effektive Hitzereduktion
- Dezenter Lichteinfall dank lichtdurchlässigem Netzstoff
- Geschützte Montage zwischen Ober- und Basiselement
- Ideal in Kombination mit VELUX ACTIVE für automatischen Überhitzungsschutz
- 5 Jahre Garantie

Detailansicht

6090

Solar- oder Elektro-Wabenplissee

- Aluminiumbeschichtete Waben sorgen für effektive Abdunkelung
- Auch nachträglich einfach montierbar, da Einbau von innen möglich
- 5 Jahre Garantie

Detailansicht

1045

1047

Hinweis

- Der Akku der innen liegenden Solar-Sonnenschutzprodukte lädt nur bei eingefahrener Markise und klarer Abdeckhaube

Größenbezeichnung der Flachdach-Fenster Maße des Dachausschnittes in cm			**060060** 60x60	**060090** 60x90	**080080** 80x80	**090090** 90x90	**090120** 90x120
Hitze- und Sonnenschutz							
	MSG 6090KWL[1, 2]	Solar-Hitzeschutz-Markise, inkl. Funk-Wandschalter	325,–	327,–	332,–	337,–	339,–
	FSK ... KWL[1, 4]	Solar-Wabenplissee, inkl. Funk-Wandschalter	351,–	353,–	359,–	364,–	366,–
	FMK ... KWL[3, 5]	Elektro-Wabenplissee, inkl. Funk-Wandschalter	322,–	324,–	329,–	334,–	336,–
	KUX 110	Steuereinheit für Zubehör, nur bei der Ausführung CFP erforderlich					126,–
	KIX 300	VELUX ACTIVE System intelligente Sensorsteuerung					205,–

Bestellhinweis: ... = die gewünschte vierstellige Farbnummer einfügen

	100100 100x100	**100150** 100x150	**120120** 120x120	**150150** 150x150	AT
	337,–	357,–	351,–		5
	364,–	386,–	379,–	406,–	6
	334,–	354,–	347,–	372,–	6
					5
					5

Alle Preise sind UVP in Euro ohne MwSt.

[1] Nur bei der klaren Kuppel zu verwenden
[2] Nicht kombinierbar mit Flachdach-Ausstiegsfenster CXP
[3] Nicht kombinierbar mit Flachdach-Ausstiegsfenster CXP und Rauch- und Wärmeabzugsfenster CSP
[4] Nicht kombinierbar mit Rauch- und Wärmabzugsfenster CSP
[5] Beim festverglasten Flachdach-Fenster CFP muss zusätzlich eine VELUX Steuereinheit KUX 110 bestellt werden

VELUX ACTIVE with NETATMO: Besseres Raumklima – ganz automatisch

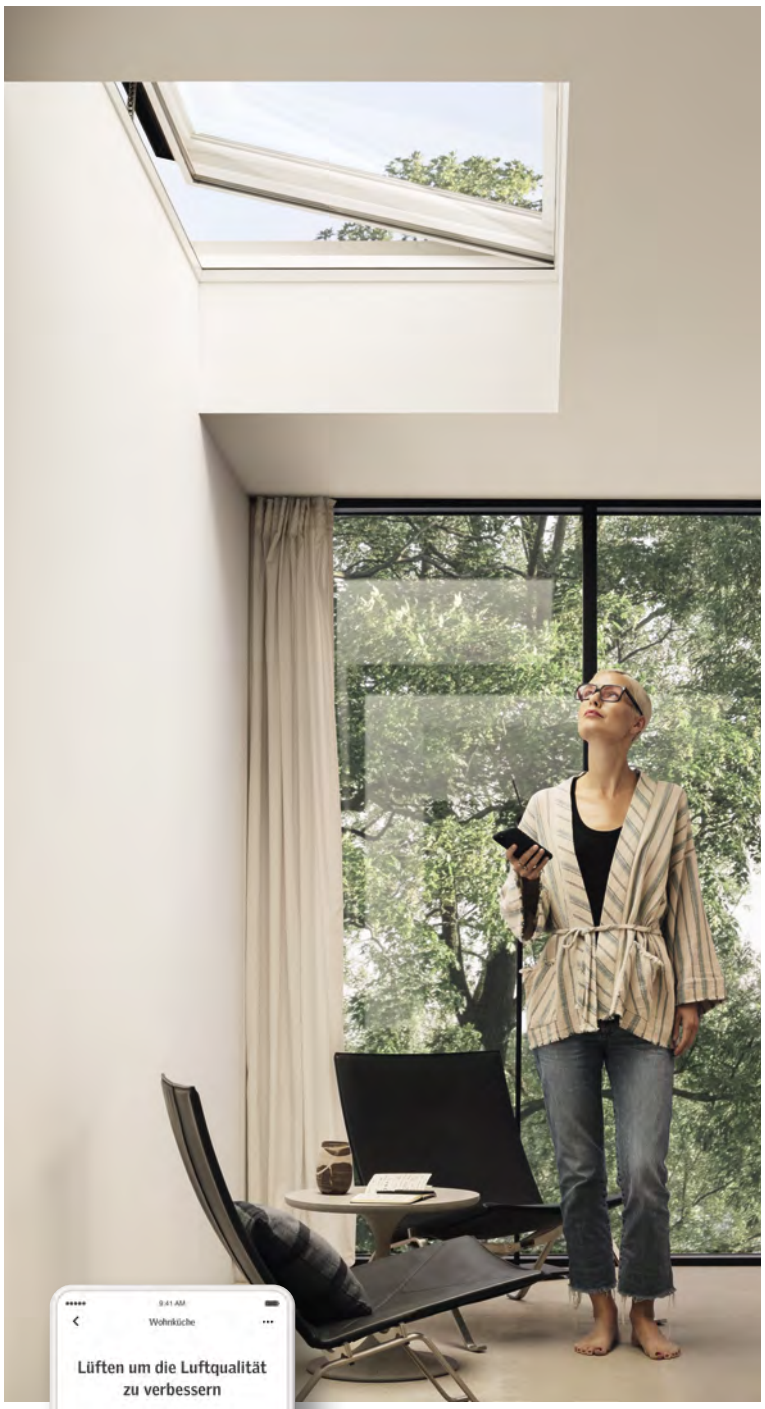

Download on the App Store

GET IT ON Google Play

Works with Apple HomeKit

works with Hey Google

VELUX ACTIVE WITH Netatmo

Sensorgesteuerte Lüftung

VELUX ACTIVE misst Raumtemperatur, Luftfeuchtigkeit und CO_2-Gehalt im Zuhause und steuert die Belüftung, um für ein angenehmes und gesundes Raumklima zu sorgen. Dank des Regensensors schließen die Fenster bei Regen sofort.

Live-Wetterdaten

VELUX ACTIVE nutzt externe Wetterdaten, um proaktiv zu lüften bzw. die Solar-Hitzeschutz-Markisen rechtzeitig zu schließen und so das Zuhause an heißen Tagen vor übermäßiger Hitze zu schützen.

Volle Kontrolle per App

Erhalten Sie die volle Kontrolle über alle elektrisch- und solarbetriebenen VELUX Produkte mit der intuitiven VELUX ACTIVE with NETATMO App oder nutzen Sie die Sprachsteuerung über Apple HomeKit oder Hey Google.

Schalter für Abwesenheit

Ermöglicht es Ihnen alle elektrisch- und solarbetriebenen VELUX Dachfenster mit nur einem Knopfdruck zu schließen, wenn Sie das Haus verlassen.

Zeitplan-Funktionen

Erstellen Sie individuelle Zeitpläne für die Bedienung der elektrisch- und solarbetriebenen VELUX Produkte abseits der automatischen Steuerung.

Zeitbericht über Raumklima-Qualität

Mit der Übersicht lässt sich auf einen Blick erkennen, welche Qualität das Raumklima z. B. in den letzten 7 Tagen hatte. Darauf basierend gibt VELUX ACTIVE Empfehlungen, wie sich das Raumklima optimieren lässt.

Gruppen- und Raumeinstellungen

Gleiche Produkte lassen sich gruppieren, um z. B. alle Rollläden gleichzeitig zu steuern. Jedes Produkt lässt sich auch einem Raum zuordnen, z. B. Schlafzimmer, um individuelle Abläufe pro Raum festzulegen.

Schnelles Lüften

Alle Dachfenster lassen sich jetzt mit nur einem Fingertipp öffnen zum Lüften des gesamten Zuhauses. Nach voreinstellbarer Zeit schließen alle Fenster wieder automatisch.

Größenraster CVU/CFU/CXU, CVP/CFP, CXP, CSP

cm	60	80	90	100	120	150	200
60	**060060** CFU CVU CFP CVP		**090060** CFU CVU				**200060** CFU CVU
80		**080080** CFU CVU CFP CVP				**150080** CFU CVU	
90	**060090** CFP CVP		**090090** CFU CVU CFP CVP		**120090** CFU CVU		
100				**100100** CFU CVU CXU CFP CVP CXP CSP		**150100** CFU CVU CXU	**200100** CFU CVU
120			**090120** CFP CVP CXP		**120120** CFU CVU CXU CFP CVP CXP CSP	**150120** CFU CVU	
150				**100150** CFP CVP		**150150** CFU CVU CFP CVP	

Maße des Dachausschnittes. Breite und Länge für CFU / CVU = angegebenes Maß + 1 cm

FLACH-GLAS und KONVEX-GLAS im Querschnitt

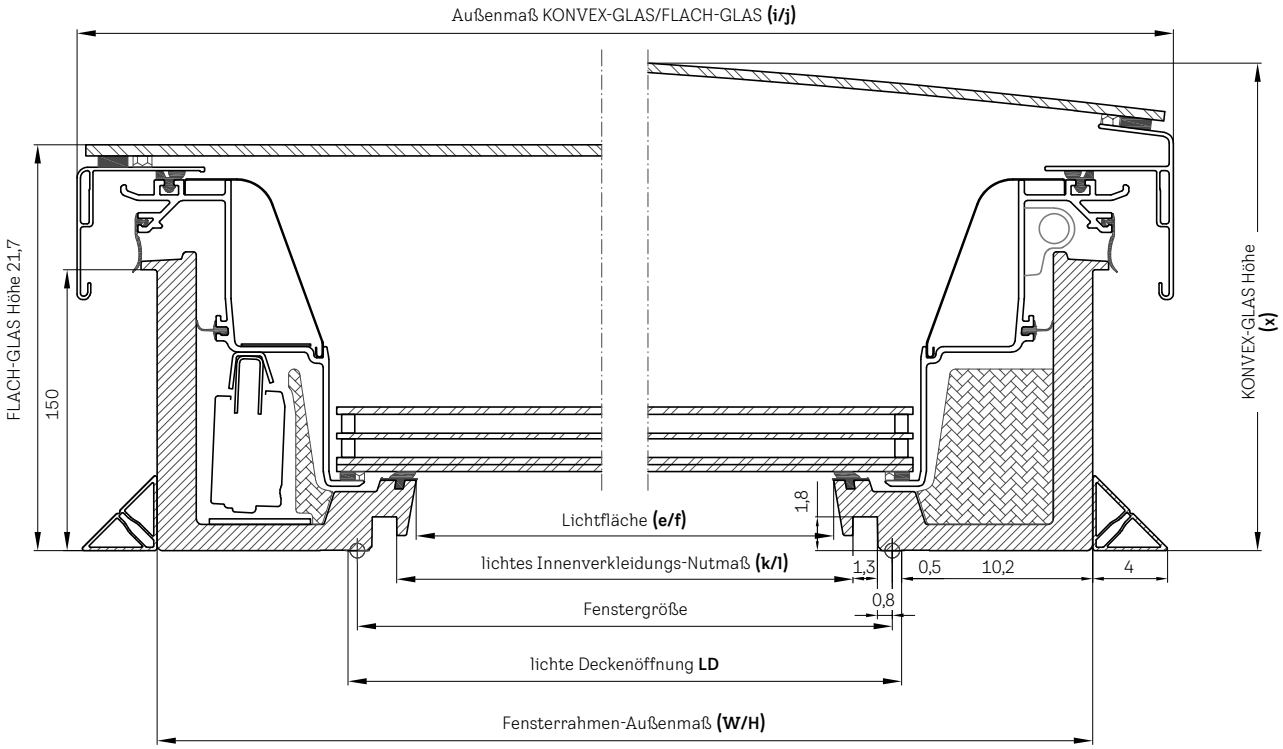

Größe	Lichte Deckenöffnung, cm LD	Aufsetzkranz- (Fensterrahmen-) Außenmaße, cm W / H	Lichtfläche Glas-Lichtmaße, cm e / f	Lichtfläche Glas-Lichtmaße, m²	Lichtes Innenverkleidungs-Nutmaß, cm k / l	KONVEX-/ FLACH-GLAS-Außenmaße, cm i / j	Höhe KONVEX-GLAS, cm x	Nettogewicht CVU 0220Q mit KONVEX-GLAS, kg	Nettogewicht CVU 0225Q mit KONVEX-GLAS, kg
060060	61 x 61	81,4 x 81,4	53,8 x 53,8	0,29	55,9 x 55,9	90,1 x 90,1	25,3	55	58
080080	81 x 81	101,4 x 101,4	73,8 x 73,8	0,54	75,9 x 75,9	110,1 x 110,1	26,2	75	80
090060[1]	91 x 61	111,4 x 81,4	83,8 x 53,8	0,45	85,9 x 55,9	120,1 x 90,1	25,3	69	73
090090	91 x 91	111,4 x 111,4	83,8 x 83,8	0,70	85,9 x 85,9	120,1 x 120,1	26,7	86	93
100100	101 x 101	121,4 x 121,4	93,8 x 93,8	0,88	95,9 x 95,9	130,1 x 130,1	27,3	98	106
120090[1]	121 x 91	141,4 x 111,4	113,8 x 83,8	0,95	115,9 x 85,9	150,1 x 120,1	26,7	103	112
120120	121 x 121	141,4 x 141,4	113,8 x 113,8	1,30	115,9 x 115,9	150,1 x 150,1	28,6	124	135
150080[1]	151 x 81	171,4 x 101,4	143,8 x 73,8	1,06	145,9 x 75,9	180,1 x 110,1	31	125	138
150100[1]	151 x 101	171,4 x 121,4	143,8 x 93,8	1,35	145,9 x 95,9	180,1 x 130,1	27,3	133	145
150120[1]	151 x 121	171,4 x 141,4	143,8 x 113,8	1,64	145,9 x 115,9	180,1 x 150,1	31	210	198
150150	151 x 151	171,4 x 171,4	143,8 x 143,8	2,07	145,9 x 145,9	180,1 x 180,1	31	212	235
200060[1]	201 x 61	221,4 x 81,4	193,8 x 53,8	1,04	195,9 x 55,9	230,1 x 90,1	35,9	152	164
200100[1]	201 x 101	221,4 x 121,4	193,8 x 93,8	1,82	195,9 x 95,9	230,1 x 130,1	27,3	192	212

[1] Bei rechteckigen Größen befinden sich Motor und Öffnung auf der langen Seite!

Flachdach-Fenster KUPPEL im Querschnitt

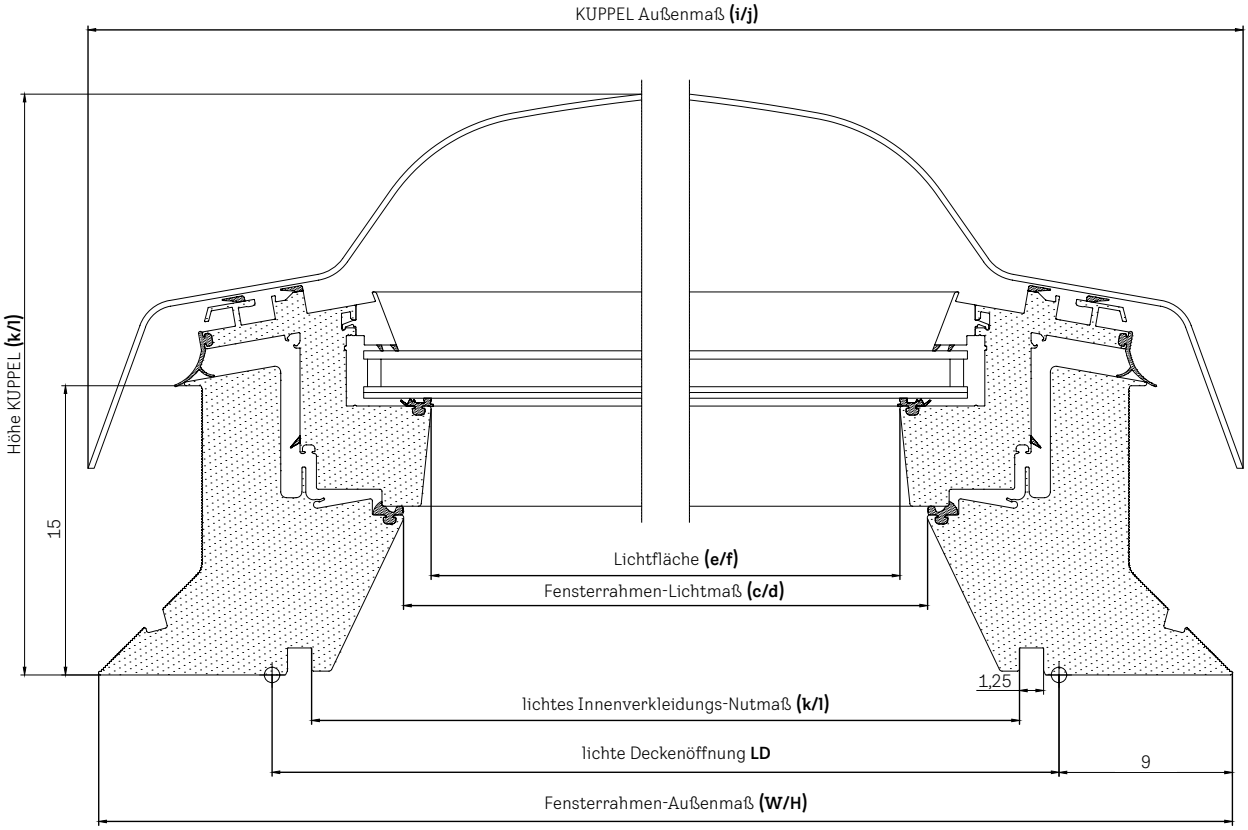

Größe	Lichte Decken-öffnung, cm LD	Aufsetzkranz-(Fensterrahmen-) Außenmaße, cm W / H	Lichtfläche Glas-Licht-maße, cm e / f	Lichtfläche Glas-Licht-maße, m²	Lichtes Innen-verkleidungs-Nutmaß, cm k / l	KUPPEL-Außenmaße, cm i / j	Höhe KUPPEL, cm x	Netto-Gewicht Kombination CVP, kg
060060	60 x 60	78 x 78	43,5 x 43,5	0,19	55,9 x 55,9	79,1 x 79,1	30,7	32
080080	80 x 80	98 x 98	63,5 x 63,5	0,40	75,9 x 75,9	99,1 x 99,1	30,7	46
060090[1]	60 x 90	78 x 108	43,5 x 73,5	0,32	55,9 x 85,9	79,1 x 109,1	30,7	41
090090	90 x 90	108 x 108	73,5 x 73,5	0,54	85,9 x 85,9	109,1 x 109,1	35,7	56
090120[1]	90 x 120	108 x 138	73,5 x 103,5	0,76	85,9 x 115,9	109,1 x 139,1	35,7	69
100100	100 x 100	118 x 118	83,5 x 83,5	0,70	95,9 x 95,9	119,1 x 119,1	35,7	66
100150[1]	100 x 150	118 x 168	83,5 x 133,5	1,11	95,9 x 145,9	119,1 x 169,1	40,7	92
120120	120 x 120	138 x 138	103,5 x 103,5	1,07	115,9 x 115,9	139,1 x 139,1	40,7	87
150150	150 x 150	168 x 168	133,5 x 133,5	1,78	145,9 x 145,9	169,1 x 169,1	40,7	132

[1] Bei rechteckigen Größen befinden sich Motor und Öffnung auf der kurzen Seite!

Zum Inhaltsverzeichnis

Zum Inhaltsverzeichnis

Lichtkuppeln KALTRAUM

VELUX Lichtkuppeln KALTRAUM sind die perfekte Lösung, um unbeheizte Räume wie Werkstätten und Lagerräume über das Flachdach mit ausreichend Tageslicht und frischer Luft zu versorgen. Sie zeichnen sich durch ihre hohe Robustheit sowie lange Haltbarkeit aus und sind vielseitig einsetzbar in der Sanierung und im Neubau.

◤ Zum Inhaltsverzeichnis

Lichtkuppeln KALTRAUM CVJ/CFJ

Für unbeheizte Hallen unter flachen Dächern von 0° – 15°

Produktvorteile

- Ideal für den Einsatz in unbeheizten Gebäuden, wie z. B. Werkstätten oder Lagerhallen
- Vielseitig einsetzbar in der Sanierung und im Neubau
- Hohe Robustheit und lange Haltbarkeit
- Ausführungen:
  – CVJ: elektrisch öffnend inkl. Lüfterrahmen und 30 cm Spindelhubmotor, 230 V
  – CFJ: feststehend oder kombinierbar mit Lüfterrahmen-Set inkl. manuellem Spindelöffner, 30 cm Hub
- Diffuse Lichtstreuung durch matte Acryl-Oberelemente wahlweise 2-schalig (für Standardanforderungen) oder 3-schalig (für erhöhte Anforderungen)
- Wärmegedämmte Basiselemente wahlweise in 15 cm (PVC), 30 cm (PVC) oder 50 cm (GFK)
- Gewohnter VELUX Service inkl. 10 Jahre Garantie, ausgenommen Elektrokomponenten

Größenbezeichnung der Lichtkuppeln Maße des Dachausschnittes in cm		**060060** 60x60	**080080** 80x80	**090060** 90x60	**090090** 90x90	**100100** 100x100	**120090** 120x90	**120120** 120x120	**150100** 150x100	**150150** 150x150	**200100** 200x100	AT
1 Oberelement												
ISJ 0102	Lichtkuppel, opal, 2-schalig, Acryl	222,–	284,–	273,–	328,–	364,–	379,–	466,–	528,–	721,–	724,–	5
ISJ 0103	Lichtkuppel, opal, 3-schalig, Acryl	329,–	420,–	404,–	485,–	539,–	560,–	690,–	781,–	1.067,–	1.072,–	5
2 Basiselement (wärmegedämmt)												
CVJ 0210	Elektrisch öffnend, 230 V, PVC, 15 cm[1]	864,–	913,–	891,–	947,–	985,–	1.000,–	1.060,–	1.079,–	1.143,–	1.106,–	5
CVJ 1210	Elektrisch öffnend, 230 V, PVC, 30 cm[1]	941,–	1.005,–	976,–	1.049,–	1.098,–	1.118,–	1.196,–	1.221,–	1.304,–		5
CVJ 2220	Elektrisch öffnend, 230 V, GFK, 50 cm[1]	1.319,–	1.431,–	1.379,–	1.509,–	1.596,–	1.631,–	1.770,–	1.813,–	1.960,–		25
CFJ 0010	Feststehend, PVC, 15 cm	256,–	305,–	283,–	339,–	377,–	392,–	452,–	471,–	535,–	498,–	5
CFJ 1010	Feststehend, PVC, 30 cm	333,–	397,–	368,–	441,–	490,–	510,–	588,–	613,–	696,–		5
CFJ 2020	Feststehend, GFK, 50 cm	590,–	702,–	650,–	780,–	867,–	902,–	1.041,–	1.084,–	1.231,–		25
Einbauzubehör												
ZZZ 257	Durchsturzgitter, Stahl	96,–	137,–	124,–	162,–	188,–	196,–	243,–	254,–	342,–		5
ZZZ 210J	Kappleisten-Set, Alu, silber inkl. Befestigungsschrauben	68,–	79,–	78,–	84,–	90,–	96,–	107,–	110,–	134,–		5
Zusatzprodukte (optional)												
ZCJ 0000	Sanierungsrahmen (Aluminium, geschweißt)	171,–	187,–	183,–	198,–	206,–	214,–	245,–	255,–			5
ZCJ 1210	Lüfterrahmen-Set inkl. 230 V Motor	585,–	624,–		631,–	657,–		677,–				5
ZCJ 1112	Lüfterrahmen-Set inkl. manuellem Spindelöffner	246,–	262,–	246,–	265,–	276,–	287,–	284,–	342,–			5
ZCT 300	Bedienungsstange, 100 – 300 cm					51,–						5

Alle Preise sind UVP in Euro ohne MwSt.

Bestellhinweis

- Für eine Lichtkuppel KALTRAUM bestellen Sie:
  1 Oberelement + 1 Basiselement
  z. B. 1x ISJ 100100 0103 +
  1x CVJ 100100 0210

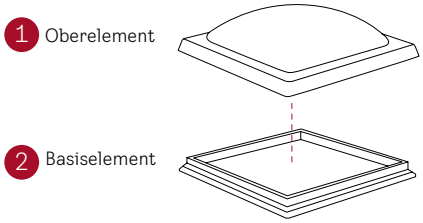

VELUX Lichtkuppeln im Detail

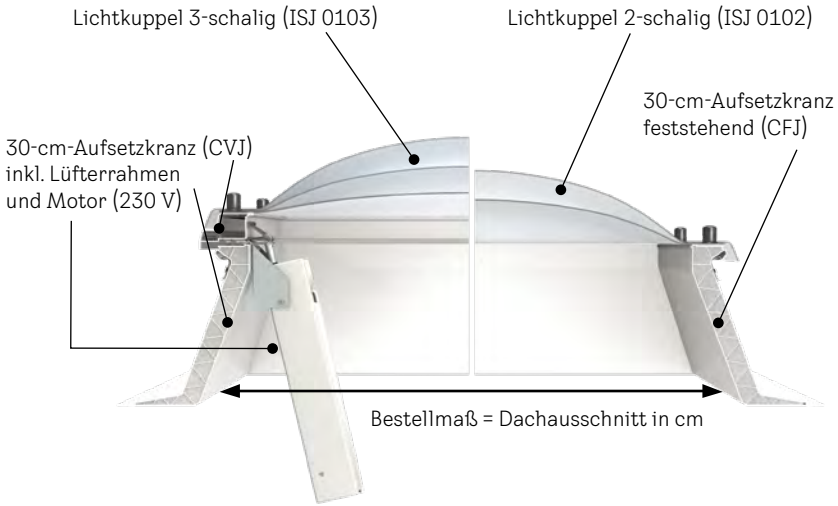

Zusatzprodukte

Durchsturzgitter (ZZZ 257)

Sanierungsrahmen (ZCJ 0000)

Lüfterrahmen-Set, elektrisch (ZCJ 1210)

Lüfterrahmen-Set, manuell (ZCJ 1112)

Dachneigungsbereich

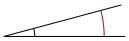

0°–15°

Technische Werte

	CVJ, Lichtkuppel, 2-schalig, PVC[2]	CVJ, Lichtkuppel, 3-schalig, PVC[2]
U W/(m²K)	2,00[3]	1,60[3]
g	0,75	0,69
R_W	20	22
τ_v	0,80	0,75
	CFJ, Lichtkuppel, 2-schalig, PVC[2]	CFJ, Lichtkuppel, 3-schalig, PVC[2]
U W/(m²K)	2,20[4]	1,70[4]
g	0,75	0,69
R_W	20	22
τ_v	0,80	0,75

Hinweise

- Bei rechteckigen Größen ist der Motor auf der **langen** Seite
- Bei Einbau in der Neigung muss der Motor an der tiefsten Stelle platziert werden
- Die elektrisch öffnende Ausführung CVJ mit vormontiertem Lüfterrahmen ist ansteuerbar über gängige Schalterprogramme
- Schrauben zur Befestigung des Aufsetzkranzes sind nicht im Lieferumfang enthalten
- Bei Sanierungen: Der Sanierungsrahmen wird auf die vorhandene Unterkonstruktion gesetzt. Zusätzlich muss ein Oberelement ISJ bestellt werden
- Lüfterrahmen-Sets ZCJ 1210 und ZCJ 1112 können mit feststehenden Basiselementen CFJ oder dem Sanierungsrahmen ZCJ 0000 kombiniert werden. Zusätzlich muss ein Oberelement ISJ bestellt werden
- Kappleisten-Set (ZZZ 210J) nicht kompatibel mit CVJ 2220/CFJ 2020 (50 cm)
- Weitere Informationen unter velux.de/lichtkuppel

[1] Der Spindelmotor 230 V wird direkt angesteuert und besitzt keine Funkschnittstelle. Inkl. 1,8 m Netzkabel
[2] Die technischen Werte für Lichtkuppeln mit GFK-Basiselementen finden Sie unter velux.de/info
[3] Nach DIN EN 1873 einschließlich Aufsetzkranz bezogen auf die Abwicklungsfläche A = 3,1 m²
[4] Nach DIN EN 1873 einschließlich Aufsetzkranz bezogen auf die Abwicklungsfläche A = 2,6 m²

Lichtkuppeln zur Rauchableitung CSJ

Rauchableitung und Erfüllung der geometrischen Öffnungsfläche in Treppenhäusern, CE-zertifiziert nach DIN EN 1873

Lichtkuppel Rauchableitung CSJ 1210

- 24 V Spindelmotor mit 50 cm Hub, Öffnungswinkel ca. 30°
- Verfügbar in der Größe 120 x 120 cm

Kombi-Lichtkuppel Rauchableitung und Ausstieg CSJ 1211

- 24 V Spindelantrieb, Öffnungswinkel ca. 85°
- Verfügbar in den Größen 120 x 120 cm und 150 x 100 cm

Größenbezeichnung der Lichtkuppeln Maße des Dachausschnittes in cm		**120120** 120x120	**150100** 150x100	AT
1 Oberelement				
ISJ 0102	Lichtkuppel, opal, 2-schalig, Acryl	466,–	528,–	5
ISJ 0103	Lichtkuppel, opal, 3-schalig, Acryl	690,–	781,–	5
2 Basiselement (wärmegedämmt)				
CSJ 1210	Rauchableitung, 24 V, PVC, 30 cm	1.271,–		5
CSJ 1211	Rauchableitung und Ausstieg, 24 V, PVC, 30 cm	2.018,–	2.102,–	5
Einbauzubehör				
ZZZ 210J	Kappleisten-Set, Alu inkl. Befestigungsschrauben	107,–	110,–	5

Alle Preise sind UVP in Euro ohne MwSt.

Produktvorteile

- Einsetzbar zur Erfüllung der Anforderung an geometrische Öffnungsflächen von mindestens 1 m² nach Landesbauordnung, wie z. B. in Treppenhäusern
- Lichtfläche:
  – Größe 120120 = 1,00 m²
  – Größe 150100 = 1,04 m²
  die angegebene Lichtfläche entspricht der geometrischen Öffnungsfläche
- Ausführungen:
  – Lichtkuppel Rauchableitung CSJ 1210
  – Kombi-Lichtkuppel Rauchableitung und Ausstieg CSJ 1211 (85° Öffnungswinkel)
- Oberelement:
  – 2-schalig: für Standardanforderungen
  – 3-schalig: für erhöhte Anforderungen
- Basiselement inkl. PVC-Aufsetzkranz (30 cm) und 24 V Elektro-Spindelöffner (CSJ 1210 - 1A und CSJ 1211 - 1,8 A)
- 10 Jahre Garantie – ausgenommen Elektrokomponenten (3 Jahre)

Bestellhinweise

- Für eine Lichtkuppel zur Rauchableitung bestellen Sie:
  1 Oberelement + 1 Basiselement
  z. B. 1x ISJ 120120 0102 +
  1x CSJ 120120 1210
- **Zum Betrieb ist ein RWA-Steuersystem erforderlich. Bestellung von RWA-Steuerzentralen und Zubehör unter velux.de/info/6760**

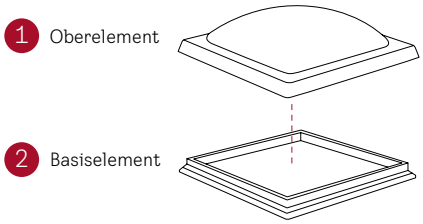

Dachneigungsbereich

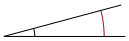
0°–15°

Technische Werte

	CSJ, Lichtkuppel, 2-schalig, opal	CSJ, Lichtkuppel, 3-schalig, opal
U_w W/(m²K)	2,00[1]	1,60[1]
g	0,75	0,69
R_w	20	22
τ_v	0,80	0,75

Hinweise

- Bei rechteckigen Größen ist der Motor auf der **langen** Seite
- Bei Einbau in der Neigung muss der Motor an der tiefsten Stelle platziert werden
- Schrauben zur Befestigung des Aufsetzkranzes sind nicht im Lieferumfang enthalten
- Kombi-Lichtkuppel nicht geeignet als Ausstieg für Dachterrassen
- Lichtkuppeln CSJ sind nicht kombinierbar mit Durchsturzgitter ZZZ 257, Sanierungsrahmen ZCJ 0000 und Lüfterrahmen-Set ZCJ 1210
- CSJ 120120 Anschlusskabel 1,5 m
  CSJ 150100 Anschlusskabel 2,5 m
- Weitere Informationen unter velux.de/lichtkuppel

Weitere Informationen unter velux.de/info/...

6760 RWA Steuerzentralen und Zubehör

[1] Nach DIN EN 1873 einschließlich Aufsetzkranz bezogen auf die Abwicklungsfläche A = 3,1 m²

Größenraster für CFJ/CVJ/CSJ

cm	60	80	90	100	120	150	200
60	**060060** CFJ CVJ		**090060** CFJ CVJ				
80		**080080** CFJ CVJ					
90			**090090** CFJ CVJ		**120090** CFJ CVJ		
100				**100100** CFJ CVJ		**150100** CFJ CVJ CSJ	**200100** CFJ CVJ
120					**120120** CFJ CVJ CSJ		
150						**150150** CFJ CVJ	

Lichtkuppeln KALTRAUM im Querschnitt

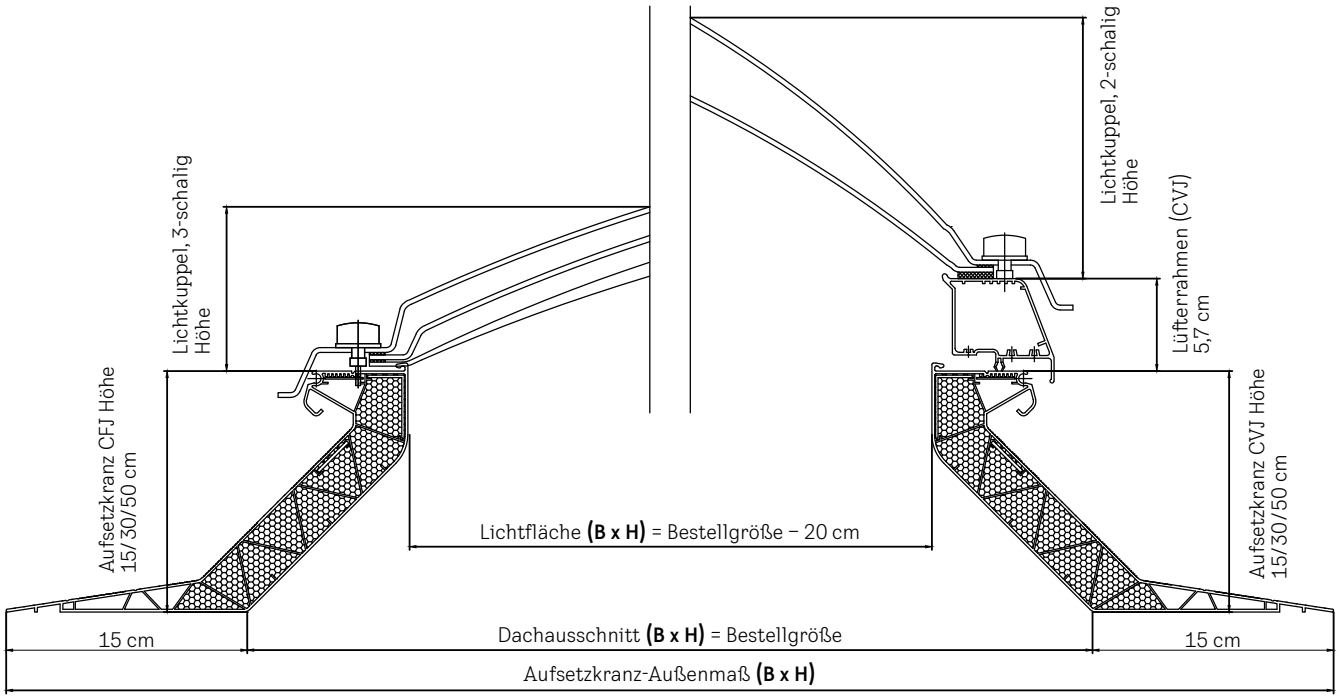

Größe	Dachausschnitt, cm (B x H)	Aufsetzkranz-Außenmaß, cm (B x H)	Lichtfläche, cm (B x H)	Höhe Lichtkuppel 2-/3-schalig, cm
060060	60x60	90x90	40x40	13,7
080080	80x80	110x110	60x60	17,7
090060[1]	90x60	120x90	70x40	17,7
090090	90x90	120x120	70x70	19,7
100100	100x100	130x130	80x80	21,7
120090[1]	120x90	150x120	100x70	19,7
120120	120x120	150x150	100x100	26,8
150100[1]	150x100	180x130	130x80	21,7
150150	150x150	180x180	130x130	32,8
200100[1]	200x100	230x130	180x80	21,7

[1] Bei rechteckigen Größen befinden sich Motor und Öffnung auf der langen Seite!

VELUX Deutschland GmbH
Gazellenkamp 168
22527 Hamburg

velux.de

Mo – Do: 7:00 – 17:30 Uhr
Freitag: 7:00 – 17:00 Uhr

Händler
Telefon: 0800/3 24 24 04*
E-Mail: handel@velux.de

Handwerker
Telefon: 0800/3 24 24 08*
E-Mail: handwerk@velux.de

* Kostenlos aus deutschen Netzen

Preisänderungen sowie Druckfehler vorbehalten. kat.10 VELUX Profibroschüre Flachdach-Lösungen, 0225-003-1 © 2025 VELUX Gruppe