Nieotwierane okno do dachów płaskich VELUX CFP U

Szyba 73UT



10 Lat Gwarancji

0°–15°

Prosty i skuteczny sposób na wprowadzenie światła dziennego do pomieszczeń, w których go brakuje. Nieotwierane okno dachowe CFP U przekształci każdą ciemną i nieatrakcyjną przestrzeń w jasny i piękny pokój. Izolacja ThermoTechnology™ i energooszczędna podwójna szyba utrzymują ciepło we wnętrzach i podnoszą komfort. Kompatybilne z wszystkimi rodzajami elementów górnych do dachów płaskich VELUX.

- Wprowadź promienie słońca do pomieszczeń, w których ich brakuje. W naszej firmie znajdziesz właściwe rozwiązanie do dachów płaskich.
- Steruj wygodnie roletami i akcesoriami (dodatkami). Wystarczy nacisnąć przycisk.
- Skorzystaj na lepszej charakterystyce termicznej dzięki zastosowaniu podwójnej szyby.
- Zastosowanie szyby laminowanej podnosi poziom bezpieczeństwa, gdyż w razie rozbicia nie rozpryśnie się ona na ostre fragmenty.
- Uchylna ościeżnica zwiększa ilość światła dziennego wpadającego do pomieszczenia.
- Szeroka oferta standardowych rozmiarów ułatwia znalezienie okna pasującego do danego pomieszczenia.
- Niewymagająca konserwacji podstawa okienna z białego PCW odbija więcej światła naturalnego i rozświetla pokój.

CE

Creation date 19-11-2026 09:42:33 VRW Roof windows pl-PL - Approved

Instrukcja korzystania z aplikacji

Okno można montować ze wszystkimi oknami ISD przy kącie nachylenia dachu od 0° do 15°.



The VELUX CFP base unit adds daylight to rooms with very little natural light. The window frame is fixed, so ventilation is not possible. Combine it with the classic ISD Dome top for roof pitches down to 0°, or the modern, clean-lined Standard glass top ISG 2093 for seamless integration with the roof from 2°.

Dostępne rozmiary i powierzchnie szyb

Wymiary na diagramie rozmiarów pokazują otwór w dachu. W przypadku okien sterowanych elektrycznie, powinieneś zostawić dodatkowy luz (zwykle 1 cm) po stronie przeznaczonej do instalacji przewodu, zgodnie z obowiązującymi wytycznymi montażu.

	600 mm	800 mm	900 mm	1000 mm	1200 mm	1500 mm
600 mm	CFP 060060 (0.19)					
800 mm		CFP 080080 (0.4)				
900 mm	CFP 060090 (0.32)		CFP 090090 (0.54)			
1000				CFP 100100 (0.7)		
1200			CFP 090120 (0.76)		CFP 120120 (1.07)	
1500				CFP 100150 (1.11)		CFP 150150 (1.78)

Wszystkie wymiary są w mm. ( ) = Efektywna powierzchnia szyb, m^2 [ ] = Powierzchnia geometryczna, m^2

Creation date 19-11-2026 09:42:33

Waga netto

Pamiętaj, że kompletne okno do dachów płaskich składa się z zestawu górnego i podstawy, które są dostarczane osobno. Musisz obliczyć całkowitą masę kompletnego rozwiązania, dodając masę jednostkową zestawu górnego oraz masę jednostkową podstawy, zgodnie z danymi zawartymi w odpowiednich arkuszach danych.

	060060	060090	080080	090090	090120	100100	100150	120120	150150
Waga netto (kg)	23,758	30,619	34,447	40,362	49,347	46,408	63,522	56,472	86,648

Wymiary przekroju poprzecznego

Zauważ, że widok przekroju jest z dołu do góry.

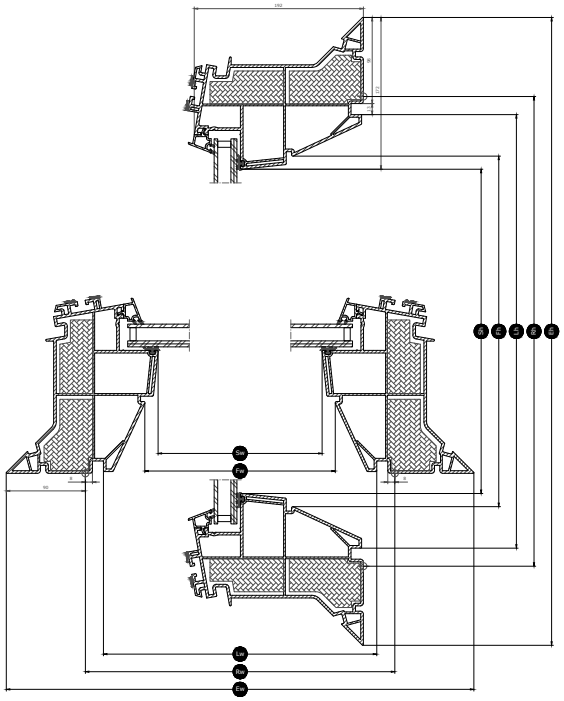

Szerokość		060	080	090	100	120	150
Vw	Szerokość widocznej szyby						
Lw	Szerokość pomiędzy wewnętrznymi krawędziami wrębów w ramie okna	559	759	859	959	1159	1459
Rw	Wewnętrzna szerokość ramy na poziomie skrzydła okna	600	800	900	1000	1200	1500
Iw	Wewnętrzna szerokość skrzydła okna						
Ew	Zewnętrzna szerokość ościeżnicy	780	980	1080	1180	1380	1680

Wysokość		060	080	090	100	120	150
Vh	Wysokość widocznej szyby						
Lh	Wysokość pomiędzy wewnętrznymi krawędziami wrębów w ramie okna	559	759	859	959	1159	1459
Rh	Wewnętrzna wysokość ramy na poziomie skrzydła okna	600	800	900	1000	1200	1500
Ih	Wewnętrzna wysokość skrzydła okna						
Eh	Zewnętrzna wysokość ościeżnicy	780	980	1080	1180	1380	1680

Creation date 19-11-2026 09:42:33

Parametry techniczne

Przegląd wartości technicznych produktu obejmujący oznakowanie CE zgodnie z normą EN 1873 lub EAD 200062-00-0401.

Charakterystyka okna	CFP 73U + ISD 0000	CFP 73U + ISD 0010	CFP 73U + ISD 0100	CFP 73U + ISD 0110	CFP 73U + ISG 2093
Przepuszczalność powietrza [klasa]	A3	A3	A3	A3	4
Przenikalność cieplna Urc, ref300 (oznaczenie CE) (współczynnik przenikalności cieplnej U)	0.87	0.87	0.87	0.87	0.82
Arc, ref300	3.4	3.4	3.4	3.4	3.7
Przepuszczalność światła (τ,v) (τ)	0.72	0.70	0.23	0.21	0.74
Izolacja akustyczna (Rw) R_wdB [dB]	36	36	36	36	36
Całkowita przepuszczalność energii słonecznej (g)	0,54	0,52	0,19	0,20	0,59
Przepuszczalność promieniowania UV (τ,uv) (τuv)	0.05	0.05	0.05	0.05	0.05
Okno odporne na włamanie	npd	npd	npd	npd	NPD
Współczynnik ościeżnicy	N/A	N/A	N/A	N/A	0.26
Przepuszczalność powietrza [klasa]	A3	A3	A3	A3	4
Reakcja na ogień [klasa]	B-s1,d0	B-s1,d0	B-s1,d0	B-s1,d0	B-s1,d0
Klejenie szkła górnej części [klasa]	N/A	N/A	N/A	N/A	ΔX≥0.75
Odporność na działanie ognia zewnętrznego – standard europejski [klasa]	npd	npd	npd	npd	
Odporność na działanie ognia zewnętrznego – norma brytyjska [klasa]	npd	AA	npd	AA	N/A
Odporność na uderzenie [klasa]	N/A	N/A	N/A	N/A	3
Odporność na uderzenie dużym miękkim przedmiotem [klasa]	SB 1200	SB 1200	SB 1200	SB 1200	SB 1200
Odporność na uderzenie małym twardym przedmiotem [klasa]	✓	✓	✓	✓	N/A
Hałas deszczu (Lia)	53 dB	56 dB	53 dB	56 dB	44 dB
Odporność na obciążenia skierowane w dół	DL 2500	DL 2500	DL 2500	DL 2500	N/A
Odporność na ogień [klasa]	npd	npd	npd	npd	NPD
Odporność na obciążenie śniegiem	N/A	N/A	N/A	N/A	*
Odporność na obciążenie skierowane w górę	UL 1500	UL 1500	UL 1500	UL 1500	N/A
Odporność na obciążenie wiatrem [klasa]	N/A	N/A	N/A	N/A	C3
Wodoszczelność [klasa]	✓	✓	✓	✓	9A

NPD: No Performance Determined - właściwości użytkowe nieustalone

Creation date 19-11-2026 09:42:33

Struktura szyby

Szyba	Konstrukcja (od wewnątrz do zewnątrz)
Szyba podwójna	Szkło laminowane „float" 6,8 mm – wypełnienie argonowe 14,5 mm – szkło „float" 4 mm

Rolety i markizy

Uzupełnij swoje okno VELUX do dachów płaskich o roletę, aby mieć pełen komfort. Wybierz jedną z wielu rolet, w tym rozpraszającą światło półprzezroczystą roletę plisowaną, markizę chroniącą przed nagrzewaniem i zaciemniającą roletę energooszczędną dającą efekt przyciemnienia w pokoju.
Użyj aplikacji VELUX App Control lub VELUX ACTIVE with NETATMO, aby sterować otwieranym oknem do dachów płaskich i roletami za pomocą smartfona.

Zgodność

Stała podstawa CFP jest zgodna z akrylową lub poliwęglanową kopułą ISD w wariancie przezroczystym lub nieprzejrzystym.
Akcesoria do montażu: przedłużenie cokołu ZCE 0015/1015, zestaw zabezpieczający do papy dachowej ZZZ 210 oraz wnęka okienna LSF 2000.
Zgodność z roletami: zasilana energią solarną markiza MSG oraz zasilana energią solarną energooszczędna roleta zaciemniająca FSK.

Informacje dodatkowe

Zastrzegamy sobie prawo do wprowadzania zmian technicznych.

Więcej informacji na temat naszych produktów można znaleźć na stronie https://www.velux.pl/

Creation date 19-11-2026 09:42:33