Изход за плосък покрив VELUX CXP

Стъклопакет 73FQV



5 Години Гаранция

0°–15°

Ръчно управляваният изход за плосък покрив CXP се отваря изключително широко, за да осигури лесен достъп до покрива. Ламинирано вътрешно стъкло предотвратява раздробяването на стъклото в случай на счупване. Предлага се с акрилен и поликарбонатен купол. Изходът за плосък покрив отговаря на всички съответни законодателни изисквания на ЕС.

- Изключително големият отвор осигурява лесен достъп до покрива и допълнителен авариен изход.
- Подобрете цялостния си комфорт с нискоенергийния двоен стъклопакет с две енергийни покрития.
- Дизайнът на наклонената вътрешна каса увеличава количеството дневна светлина, която прониква в помещението.
- Белият PVC основен модул, който не изисква поддръжка, отразява повече естествена светлина, за да направи помещението Ви по-светло.
- Проектирани да минимизират конденза, нашите прозорци за плосък покрив запазват ясна гледката навън.
- Ремонт може да се извърши без смяна на целия прозорец благодарение на модулния дизайн.

CE

Creation date 19-11-2026 09:39:13 VRW Roof windows bg-BG - Approved

Указания за приложение

Базовата единица за ръчно задвижване CXP може да се монтира с всички горни модули ISD Dome при наклон на покрива от 0° до 15°. Стандартният модул със стъклен плот ISG 2093 не е съвместим. Основният модул на CXP трябва да се монтира така, че пантите да са насочени нагоре по наклона.



Ръчно задействаният изход за майстори за плоски покриви CXP се отваря много широко, за да осигури безопасен и удобен достъп до покрива за сервизни и ремонтни дейности. Той осигурява лесен достъп до покрива в пълно съответствие със съответните законодателни изисквания на ЕС, а ламинираното вътрешно стъкло предотвратява разпръскването на стъклени отломки в случай на счупване, което гарантира допълнителна безопасност и спокойствие. Съвместим с всички куполни покривни модули ISD при наклон на покрива от 0° до 15°. Стандартният модул със стъклен плот ISG 2093 не е съвместим.

Налични размери и зона на дневна светлина

Размерите в диаграмата с размери показват отвора на покрива. При електрически управлявани прозорци трябва да осигуриш допълнителен просвет (обикновено 1 см) от страната, предназначена за монтаж на кабела, както е посочено в приложимите инструкции за монтаж.

	900 mm	1000 mm	1200 mm
1000 mm		CXP 100100 (0.70) [0.2]	
1200 mm	CXP 090120 (0.76) [0.2]		CXP 120120 (1.07) [0.24]

Всички размери са в милиметри. ( ) = Ефективна зона на дневна светлина, m^2 [ ] = Геометрична свободна площ

Creation date 19-11-2026 09:39:13

Нето тегло

Моля, имай предвид, че цялостният прозорец за плосък покрив се състои от горен модул и основен модул, които се доставят отделно. Затова общото тегло на решението трябва да се изчисли като се съберат теглата на горния и основния модул, както е посочено в съответните технически спецификации.

	090120	100100	120120
Нето тегло (kg)	66,945	62,273	78,537

Creation date 19-11-2026 09:39:13

Размери на напречното сечение

Моля, обърнете внимание, че изгледът на напречното сечение е отдолу нагоре.

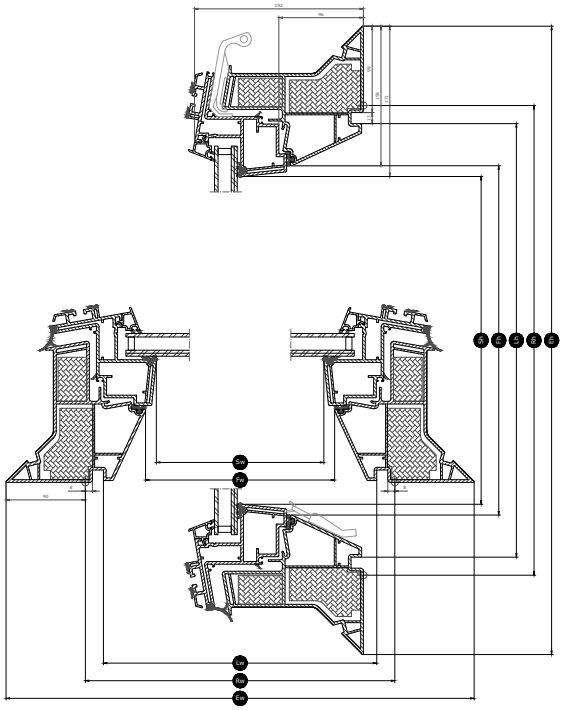

Ширина		090	100	120
Vw	Видима ширина на стъклопакета			
Lw	Вътрешна ширина на жлеба	859	959	1159
Rw	Ширина на отваряне на прозореца	900	1000	1200
Iw	Вътрешна ширина на крилото			
Ew	Външна ширина на рамката	1080	1180	1380

Височина		100	120
Vh	Видима височина на стъклопакета		
Lh	Вътрешна височина на жлеба	959	1159
Rh	Височина на отваряне на прозореца	1000	1200
Ih	Вътрешна височина на крилото		
Eh	Външна височина на рамката	1180	1380

Creation date 19-11-2026 09:39:13

Технически стойности

Преглед на техническите показатели за продукта, обхващащи включително маркировката CE в съответствие със стандартите EN 1873 или EAD 200062-00-0401.

Характеристики на прозореца	CXP 73Q- + ISD 0000	CXP 73Q- + ISD 0010	CXP 73Q- + ISD 0100	CXP 73Q- + ISD 0110
Въздухопропускливост	4	4	4	4
Топлопреминаване Urc,ref300 (маркировка CE) (коефициент U)	0.86	0.86	0.86	0.86
Arc, ref300 (U-value transmission area)	3.4	3.4	3.4	3.4
Светлинна пропускливост (τ,v) (τ)	0.72	0.70	0.25	0.26
Звукоизолация R_wdB [dB]	36	36	36	36
Обща пропускливост на слънчева енергия (коефициент g) (g)	0,53	0,50	0,20	0,23
Пропускливост на ултравиолетови лъчи (τ,uv) (τuv)	0.05	0.05	0.05	0.05
Burglar resistance window [class]	npd	npd	npd	npd
Frame factor	N/A	N/A	N/A	N/A
Въздухопропускливост	4	4	4	4
Устойчивост на огън	B-s1,d0	B-s1,d0	B-s1,d0	B-s1,d0
Bonding of cover glass (glass of top unit) [class]	N/A	N/A	N/A	N/A
Експлоатационни характеристики при външен огън – Европа	npd	npd	npd	npd
Експлоатационни характеристики при външен огън – Великобритания	npd	AA	npd	AA
Устойчивост на удар	N/A	N/A	N/A	N/A
Impact resistance large soft body [class]	SB 1200	SB 1200	SB 1200	SB 1200
Impact resistance small hard body [class]	✓	✓	✓	✓
Rain noise (Lia)	50 dB	53 dB	50 dB	53 dB
Resistance to downward loads	DL 2500	DL 2500	DL 2500	DL 2500
Resistance to fire [class]	npd	npd	npd	npd
Устойчивост на натоварване от сняг	N/A	N/A	N/A	N/A
Resistance to upward load	UL 1500	UL 1500	UL 1500	UL 1500
Устойчивост на натоварване от вятър	N/A	N/A	N/A	N/A
Водонепропускливост	✓	✓	✓	✓

NPD: No Performance Determined

Creation date 19-11-2026 09:39:13

Конструкция на стъклопакета

Стъклопакет	Състав на варианта
Двоен стъклопакет	7,5 мм ламинирано флоатно стъкло – 14,5 мм аргон – 4 мм флоатно стъкло

Щори и сенници

Съвместимост

Ръчно управляемият основен модул CXP е съвместим с горния модул ISD с купол от акрил или поликарбонат, както в прозрачно, така и в матово изпълнение. Аксесоари за монтаж Удължителна бордюрна лайсна ZCE 0015/1015, комплект за закрепване на рубероид за покривни материали ZZZ 210 и облицовка LSF 2000.

Повече информация

Запазваме си правото да правим технически промени.

За повече информация за нашите продукти, моля посетете https://www.velux.bg/

Creation date 19-11-2026 09:39:13