VELUX®

VENTANAS DE CUBIERTA PLANA

MÁS LUZ NATURAL, MÁS DISEÑO Y MÁS SALUD

Diseño, confort y ahorro energético.
Nada mejora tanto el confort de una vivienda como la luz natural, y la iluminación cenital es incomparable. Apuesta por una vivienda **saludable, llena de luz y aire fresco**.

Levantarse con la luz del sol en lugar de la de una bombilla es un despertador inigualable. Disponer las estancias interiores de tu nuevo hogar con una ventana de cubierta VELUX multiplica su valor espacial y asegura una buena calidad del aire durante todo el día sin ningún consumo energético. Las ventanas en espacios interiores aprovechan la energía del sol y su luz, ahorrando en iluminación artificial, calefacción y ventilación mecánica.

Además, la luz cenital, se reparte de forma más uniforme por la habitación, creando un ambiente acogedor y confortable, que **llena de vida las estancias** y las dota de una belleza única. Las ventanas en cubierta plana son independientes de la orientación y no condicionan en ningún aspecto la distribución del espacio interior.

La **calidad del aire** alcanza un nuevo nivel cuando se puede ventilar a través del tejado: el aire viciado y caliente asciende para salir por las ventanas de cubierta, generando una corriente natural de ventilación en toda la vivienda **saludable y gratuita**.

Abre las ventanas de par en par para ventilar, para disfrutar de una brisa refrescante en verano y para bajar la temperatura de la casa por la noche y conectar la vivienda con el entorno.
La tecnología punta y la innovación te traen una ventana sólida para cerrar el hueco en la cubierta, con una gama muy completa de dispositivos de control de la luz y para adecuar la temperatura interior, independientemente de las condiciones meteorológicas.

Aprovecha los beneficios de las ventanas de tejado mejorando la eficiencia energética y la salud en tu familia.

MÁS LUZ NATURAL QUE NUNCA, HASTA UN 52%*

Diseñada para tejados de hasta 15º grados de inclinación está disponible en modelos de ventana con cúpula de vidrio curvo (0º-15º) y con vidrio liso (2º-15º). Excelente eficiencia energética y gran aislamiento acústico. El modelo de vidrio curvo, incorpora la tecnología CurveTech- aumenta la visibilidad del exterior y crea un drenaje óptimo facilitando el deslizamiento natural de agua y residuos. Incluye motor integrado en el marco para poder ser controlada desde el dispositivo móvil.

* Comparado con CFP/CVP 60 x 60

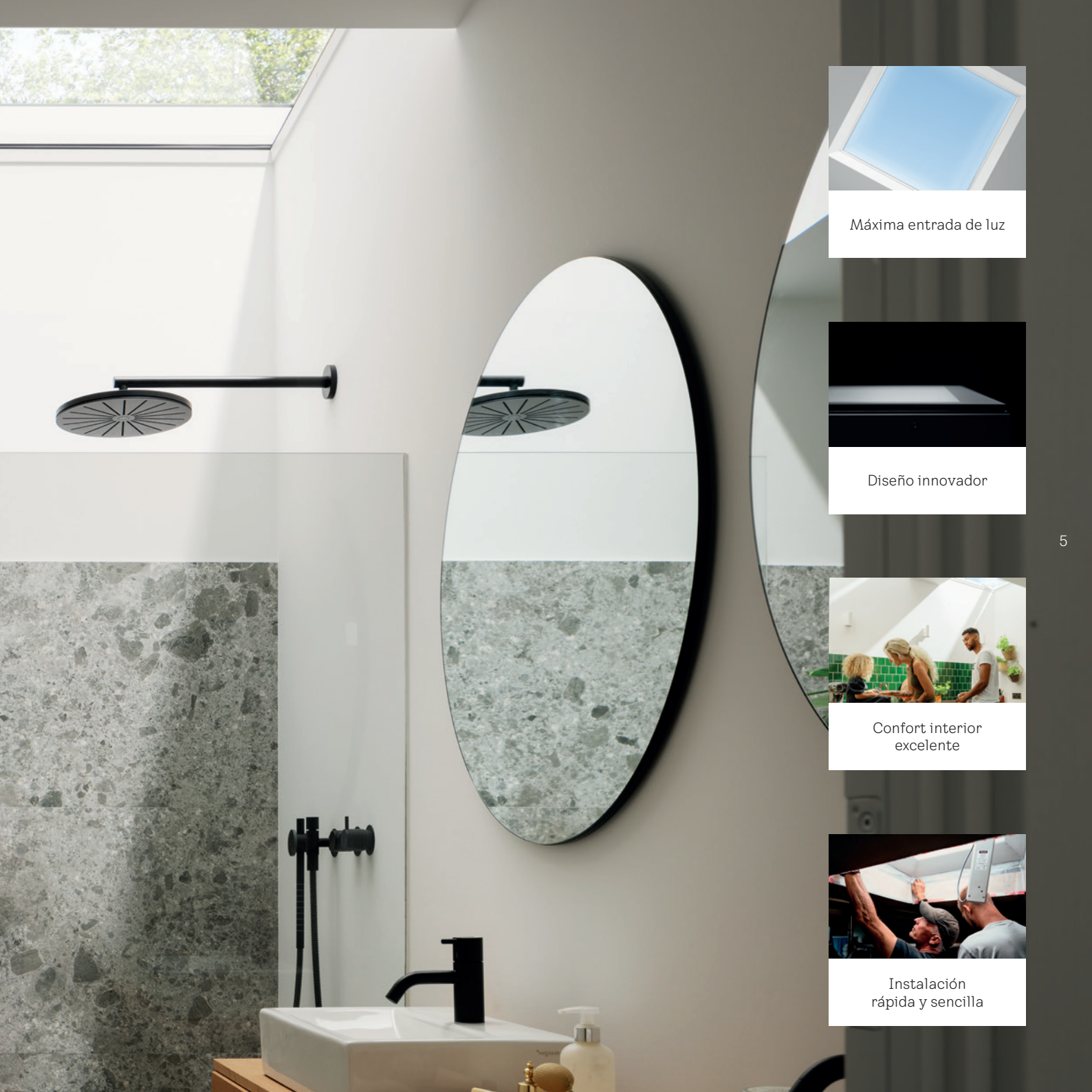

Máxima entrada de luz

Diseño innovador

Confort interior excelente

Instalación rápida y sencilla

VENTANAS DE CUBIERTA PLANA VELUX

Primera generación

Primera generación de ventanas de cubierta plana VELUX con cúpula acrílica

Solución para ventanas no visibles desde el exterior.

- Gran superficie de acristalamiento
- Buena eficiencia energética
- Diseño clásico
- Reducción de sonido buena

Nueva generación

VELUX®

Nueva generación de ventanas de cubierta plana con cúpulas de vidrio

Diseño innovador y exclusivo para ventanas visibles desde el exterior.

- Máxima superficie de acristalamiento
- Excelente eficiencia energética
- Diseño elegante
- Excelente reducción de ruido
- Visibilidad clara hacia el exterior y drenaje óptimo

Cúpula vidrio curvo CurveTech

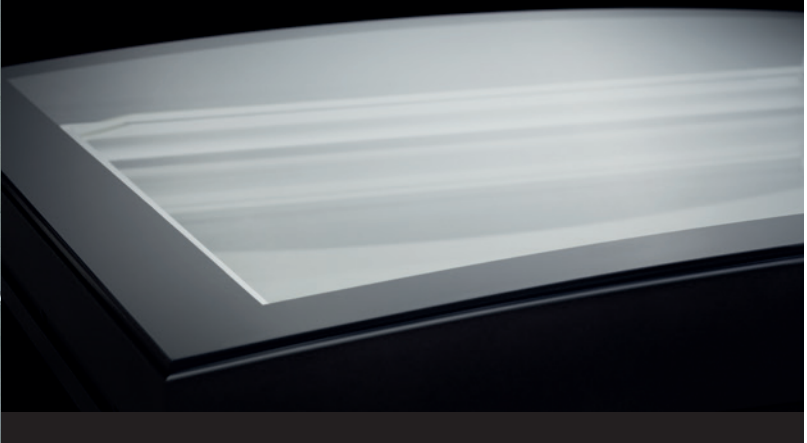

Cúpula vidrio liso

Diferencias de las dos generaciones de ventanas de cubierta

Ofrecemos una gama completa de ventanas de cubierta plana que cubre todas las necesidades.
Desde ventanas de cubierta plana con cúpulas de vidrio curvo y liso hasta claraboyas.

Ventana con cúpula de vidrio curvo

Diseño innovador y exclusivo con la tecnologia Curve-Tech. Solución premium para ventanas visibles desde el exterior.

- Máxima superficie de acristalamiento
- Excelente eficiencia energética
- Diseño elegante
- Excelente reducción de ruido
- Visibilidad clara hacia el exterior y drenaje óptimo

Ventana con cúpula de vidrio liso

Diseño totalmente liso y de gran resistencia. Solución para ventanas visibles desde el exterior.

- Máxima superficie de acristalamiento
- Excelente eficiencia energética
- Diseño elegante
- Excelente reducción de ruido

Ventana con cúpula acrílica

Solución para ventanas no visibles desde el exterior.

- Gran superficie de acristalamiento
- Buena eficiencia energética
- Diseño clásico
- Reducción de sonido buena

Importante

La ventana de cubierta plana VELUX consiste en una unidad de ventana con doble o triple acristalamiento y una cúpula exterior acrílica o de vidrio que incrementa sus prestaciones térmicas y acústicas.

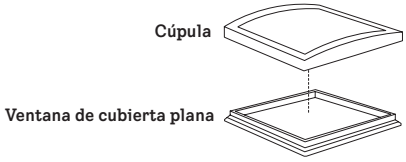

plana VELUX

Áreas de aplicación	Pendiente de la cubierta	Diseño	Características & aislamiento térmico	Accionamiento	Hogar inteligente y sensores	Accesorios disponibles
Estancias habitables con las ventanas **visibles desde el exterior**	0-15°	· Ventana con cúpula curva de vidrio • **Área acristalada al 88%** · Máxima superficie acristalada · Motor integrado en el marco · Cortinas integradas en el diseño · Mejor vista: deslizamiento natural del agua y residuos con la tecnología CurveTech	· Cúpula y ventana de cubierta plana con **acristalamiento doble o triple** · Acristalamiento aislante con acristalamiento laminado interior (P4A)	· Fija · Eléctrica con pulsador · Solar con pulsador	· Compatible con VELUX ACTIVE · Sensor de lluvia preinstalado · Pulsador de pared preconfigurado	· Toldo solar MSU · Cortina de oscurecimiento solar DSU · Mosquitera ZIU
	2-15°	· Ventana con cúpula lisa de vidrio • **Área acristalada al 88%** · Máxima superficie acristalada · Motor integrado en el marco · Cortinas integradas en el diseño				
Estancias habitables con las ventanas **no visibles desde el exterior**	0-15°	· Ventana con cúpula acrílica transparente o translúcida • **Área acristalada al 70%** · Motor integrado en el marco	· Cúpula y ventana de cubierta plana con **acristalamiento doble** · Acristalamiento aislante con acristalamiento laminado interior (P4A)	· Fija · Eléctrica con pulsador · Manual	· Compatible con VELUX ACTIVE · Sensor de lluvia preinstalado · Pulsador de pared preconfigurado	· Toldo solar MSG · Cortinas plisadas eléctrica FMG · Cortina de oscurecimiento solar FSK

En la **NUEVA GENERACIÓN** de ventanas de cubierta

Todo

La nueva generación de ventanas de cubierta plana VELUX tiene una composición única. Todos y cada uno de los detalles y componentes han sido cuidadosamente elegidos y optimizados para una mejor experiencia.

plana sólo hemos cambiado una cosa:

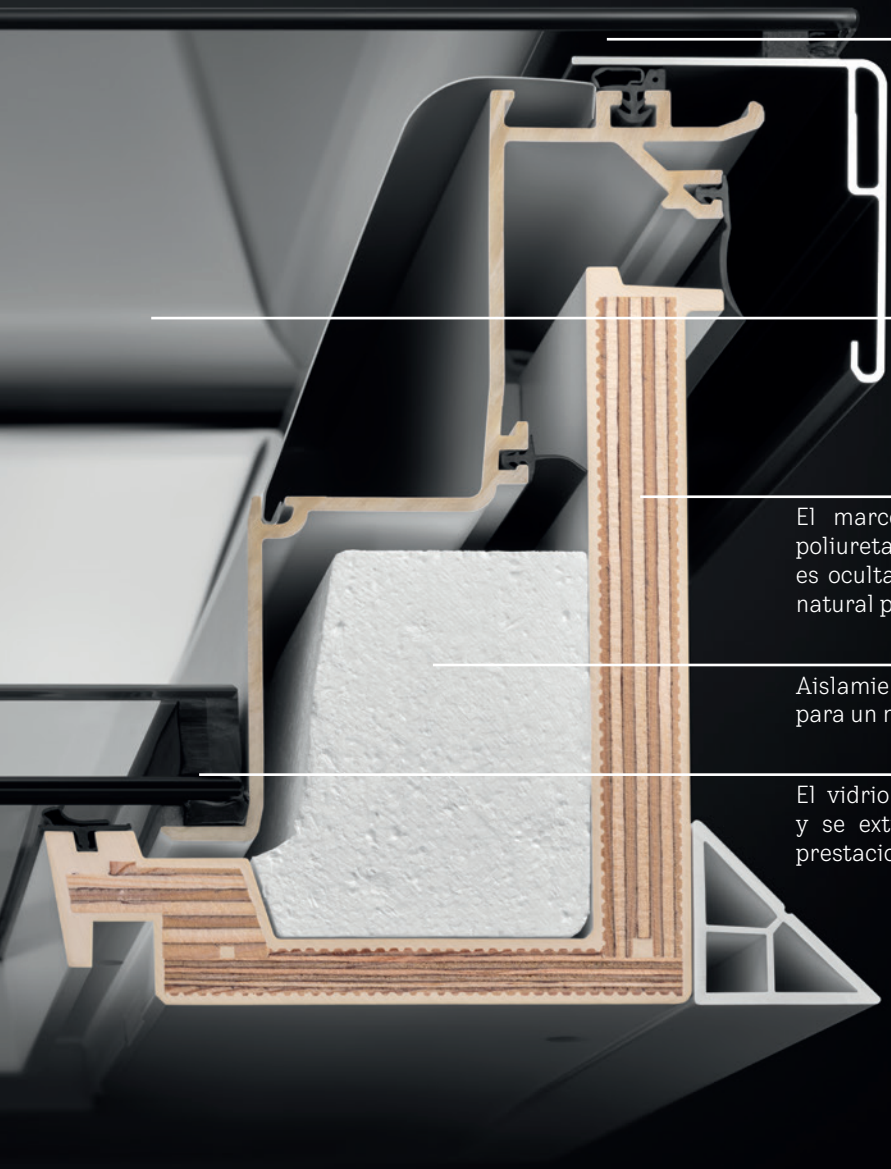

Cúpulas de vidrio templado con sellante extrafuerte para tu tranquilidad

Los dispositivos de control solar alojados discretamente sobre la hoja, fundiéndose con el diseño.

El marco es de madera con recubrimiento de poliuretano. Su sección se reduce al mínimo y la hoja es oculta, proporcionando la mayor entrada de luz natural posible y un diseño muy atractivo.

Aislamiento térmico de EPS con Thermotechnology para un magnífico comportamiento energético.

El vidrio se ubica en la parte baja de la ventana y se extiende hasta el perímetro, mejorando las prestaciones térmicas

Video

Detalles de la Nueva generación de ventanas de cubierta plana VELUX.

Nueva generación

Elección de materiales

1 Elige el accionamiento

Ventana fija, sin apertura (CFU)

Ventana con apertura eléctrica o solar (CVU)

Ventana de salida a cubierta y apertura eléctrica (CXU)

2 Elige la cúpula

Cúpula de vidrio curva (ISU 1093)

Cúpula de vidrio lisa (ISU 2093)

3 Elige el accesorio perfecto

Toldo exterior

Tamiza la luz natural reduciendo el sobrecalentamiento (MSU).

Cortina de oscurecimiento exterior

Bloquea la luz solar o la luz exterior de día o de noche (DSU).

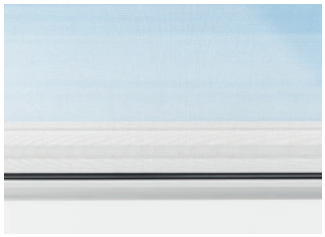

Mosquitera

Disfruta de un aire fresco y limpio libre de insectos (ZIU).

4

Smart homes

VELUX ACTIVE

- Control inteligente para un clima interior más saludable.

- Cúpula de vidrio lisa o curva con diseño de vidrio hasta el borde. Vidrio templado con sellante extrafuerte
- Hoja invisible de fibra de vidrio reforzado

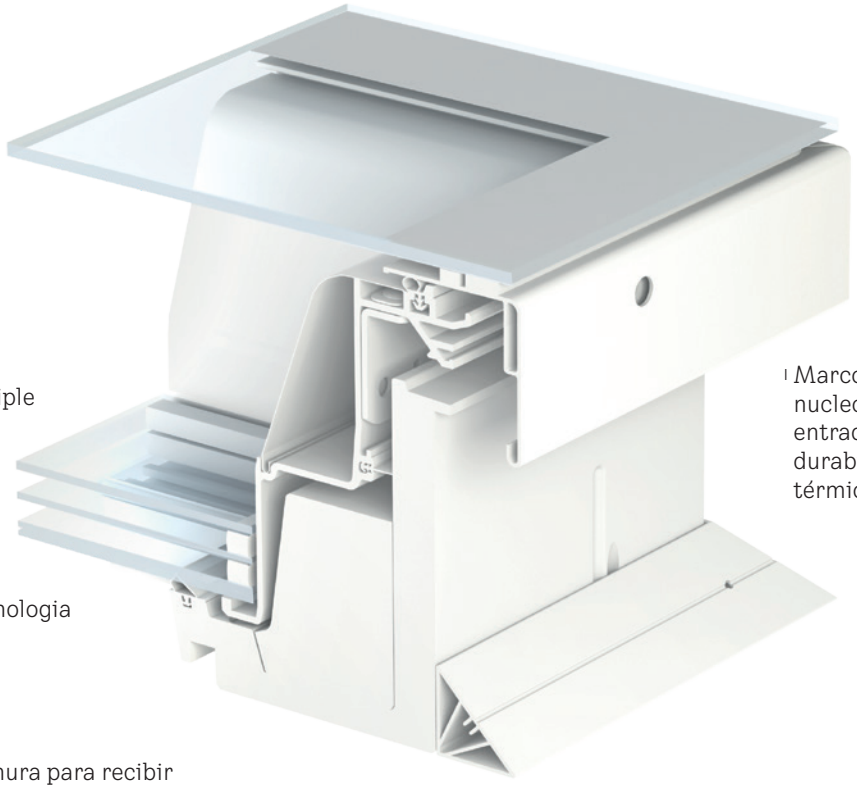

- Disponible con vidrio doble o triple
- Marco de Poliuretano con nucleo de madera. Máxima entrada de luz natural, durabilidad y estabilidad térmica
- Aislamiento con tecnologia ThermoTechnology®
- Diseño de ranura para recibir acabado interior cerca del vidrio

Nueva generación

	600	800	900	1000	1200	1500	2000
600	**060060** 0,29 CFU CVU		**090060** 0,45 CFU CVU				**200060** 1,20 CFU CVU
800		**080080** 0,54 CFU CVU				**150080** 1,20 CFU CVU	
900			**090090** 0,70 CFU CVU		**120090** 0,95 CFU CVU		
1000				**100100** 0,88 CFU CVU CXU ■		**150100** 1,35 CFU CVU CXU ■	**200100** 1,81 CFU CVU
1200					**120120** 1,29 CFU CVU CXU ■	**150120** 1,80 CFU CVU	
1500						**150150** 2,06 CFU CVU	

■ Tamaño (ancho x largo) mm ■ Superficie acristalada m² ■ Disponibles a partir de septiembre 2025

Tamaño	Hueco instalación (mm)	Hueco acabado interior (mm)	Acristalamiento visible (mm)	Dimensión exterior de la cúpula (mm)
060060	600 x 600	559 x 559	538 x 538	901 x 901
080080	800 x 800	759 x 759	738 x 738	1101 x 1101
090060	900 x 600	859 x 559	835 x 538	1201 x 901
090090	900 x 900	859 x 859	835 x 835	1201 x 1201
100100	1000 x 1000	959 x 959	938 x 938	1301 x 1301
120090	1200 x 900	1159 x 859	1138 x 835	1501 x 1201
120120	1200 x 1200	1159 x 1159	1138 x 1138	1501 x 1501
150080	1500 x 800	1459 x 759	1438 x 738	1801 x 1101
150100	1500 x 1000	1459 x 959	1438 x 938	1801 x 1301
150120	1500 x 1200	1459 x 1159	1438 x 1138	1801 x 1501
150150	1500 x 1500	1459 x 1459	1438 x 1438	1801 x 1801
200060	2000 x 600	1959 x 559	1938 x 538	2301 x 901
200100	2000 x 1000	1959 x 959	1938 x 938	2301 x 1301

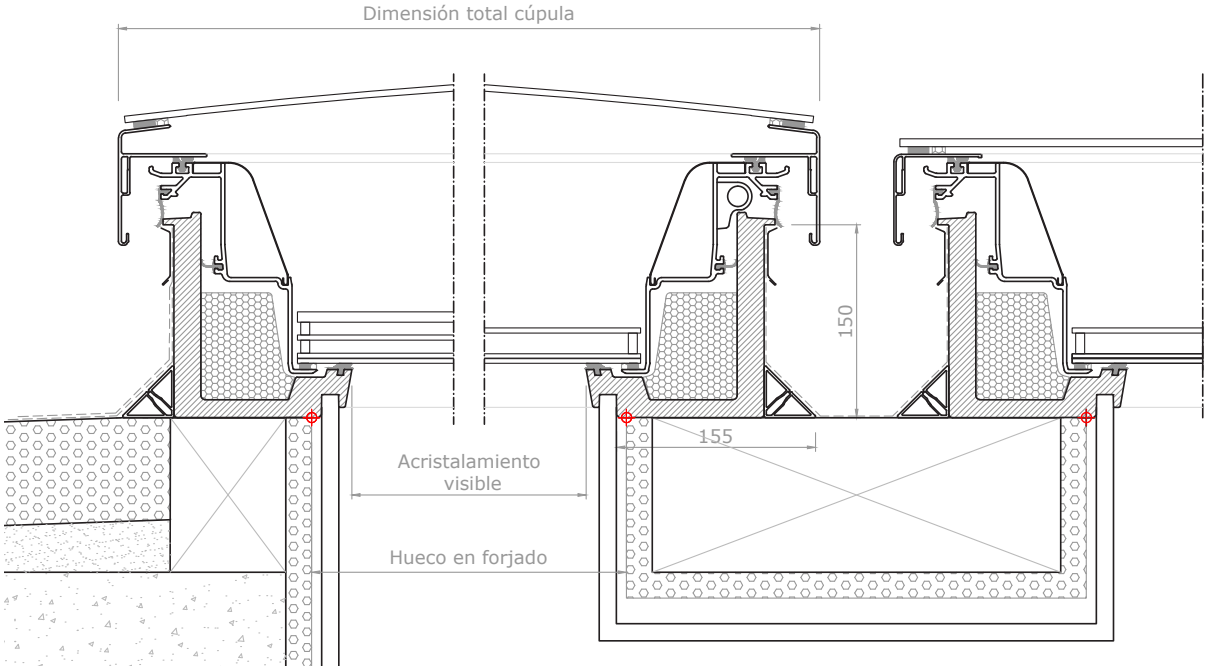

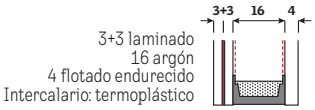

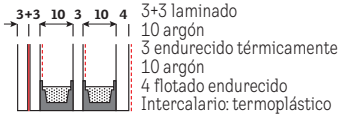

	Vidrio doble -**20**		Vidrio triple -**25**	
	Cúpula curva	Cúpula lisa	Cúpula curva	Cúpula lisa
Transmitancia térmica ventana Uw (W/m²K)	0,96	0,95	0,86	0,85
Transmitancia térmica vidrio Ug (W/m²K)	1,2		1,0	
Factor G del vidrio	0,52		0,49	
Factor de marco	0,1		0,1	
Permeabilidad al aire	4		4	
Aislamiento acústico (dB)	39 (-1;-5)		42 (-1;-5)	41 (-1;-5)
Transmisión luminosa	0,69	0,68	0,63	
Valor normativa claraboyas Urc, ref 300 (W/m²K)	0,65	0,75	0,55	0,65
Área para el valor Urc, ref 300 (m²)	4,4	4,1	4,4	4,1

Nueva generación

Video

Beneficios de la Nueva generación de ventanas de cubierta plana VELUX.

VELUX®
Video
Detalles de las cúpulas.

Primera generación

Elección de materiales

1 Elige el accionamiento

Fija sin apertura (CFP)

Apertura manual con barra telescópica (CVP)

Apertura eléctrica con mando a distancia (CVP)

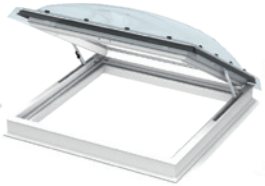

Con salida a cubierta (CXP)

Con salida de humos (CSP)

2 Cúpula

Cúpula acrílica

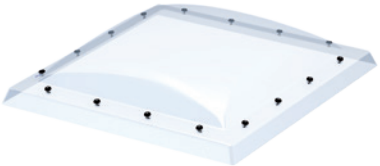

3 Elige el accesorio perfecto

Cortina plisada eléctrica (FMG)

Cortina de oscurecimiento eléctrica (FMK)

Cortina de oscurecimiento solar (FSK)

Toldo exterior solar (MSG)

Nota: Las cortinas eléctricas FMK instaladas en ventanas fijas CFP deberán instalarse con el accesorio KUX 110. Las cortinas de oscurecimiento solar FSK no son compatibles con las cúpulas acrílicas translúcidas ISD 0100A. El toldo solar no es compatible con la cúpula acrílica translúcida ISD 0100. La ventana CXP no es compatible con las cortinas FMG, FMK, FSK, ni con el toldo MSG.

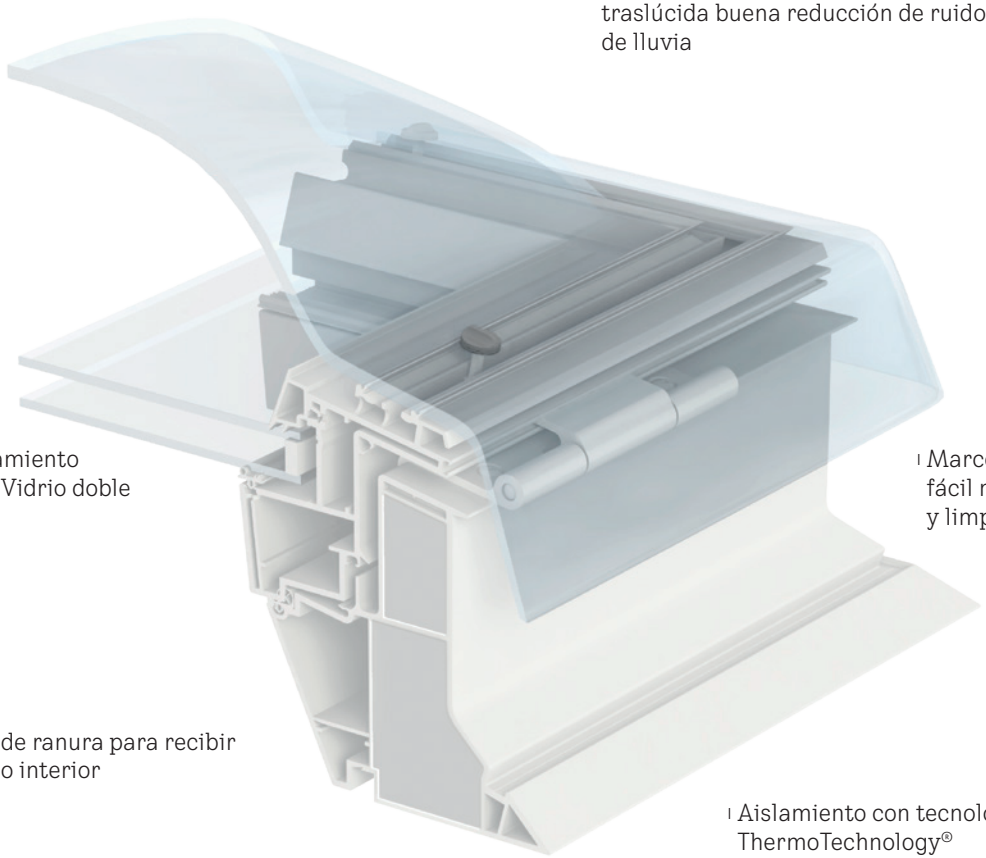
Cúpula acrílica transparente o traslúcida buena reducción de ruido de lluvia
Acristalamiento aislante. Vidrio doble
Marco de PVC, fácil mantenimiento y limpieza
Diseño de ranura para recibir acabado interior
Aislamiento con tecnologia ThermoTechnology®

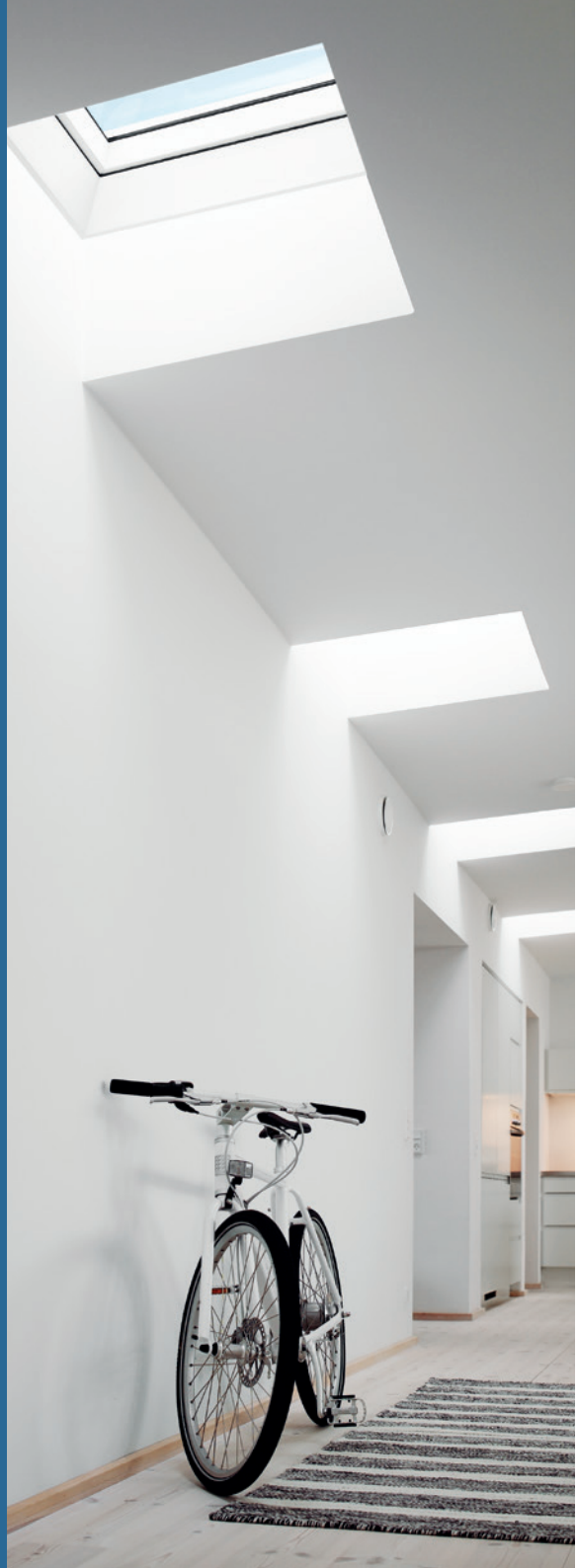

	600	800	900	1000	1200	1500
600	**060060** 0,19 CFP CVP					
800		**080080** 0,40 CFP CVP				
900	**060090** 0,32 CFP CVP		**090090** 0,54 CFU CVU			
1000				**100100** 0,70 CFP CVP CSP CXP		
1200			**090120** 0,76 CFP CVP CXP		**120120** 1,07 CFP CVP CSP CXP	
1500				**100150** 1,11 CFP CVP		**150150** 1,78 CFP CVP

■ Tamaño (ancho x largo) mm ■ Superficie acristalada m²

Tamaño	Hueco instalación (mm)	Hueco en acabado interior (mm)	Acristalamiento visible (mm)	Dimensión exterior (mm)
060060	600 x 600	559 x 559	435 x 435	780 x 780
060090	600 x 900	559 x 859	435 x 735	780 x 1080
080080	800 x 800	759 x 759	635 x 635	980 x 980
090090	900 x 900	859 x 859	735 x 735	1080 x 1080
100100	1000 x 1000	959 x 959	835 x 835	1180 x 1180
090120	900 x 1200	859 x 1159	735 x 1035	1080 x 1380
120120	1200 x 1200	1159 x 1159	1035 x 1035	1380 x 1380
100150	1000 x 1500	959 x 1459	835 x 1335	1180 x 1680
150150	1500 x 1500	1459 x 1459	1335 x 1335	1680x 1680

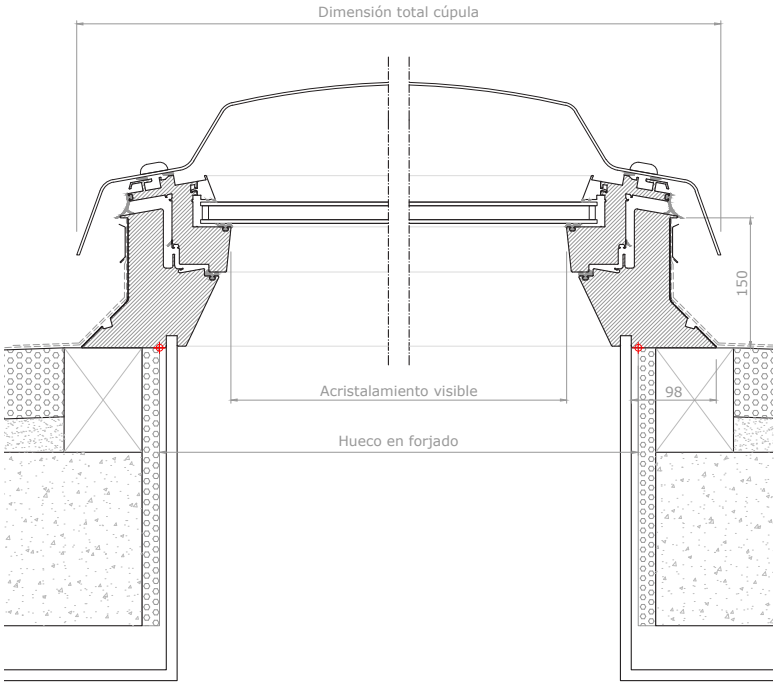

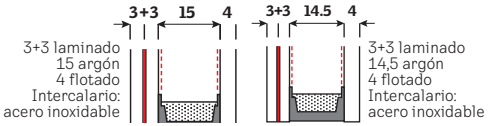

	Antiintrusión **-73QV**	Estándar **-73U**
Transmitancia térmica ventana Uw (W/m²K)	1,2	1,4
Transmitancia térmica vidrio Ug (W/m²K)	0,8	0,9
Transmisión de luz Valor τ	79 %	79 %
Permeabilidad al aire	4	4
Ganancia solar (factor g)	0,53	0,54
Aislamiento acústico Valor Rw	36 (-1;-4) dB	31 dB

VELUX®

Luz natural adecuada para cada espacio

Considera el tamaño de las ventanas en función del espacio y la necesidad de luz natural. El tamaño y la posición de las ventanas tiene una gran influencia en la cantidad y distribución de la luz natural en un espacio. Teniendo en cuenta que pasamos el 90% de nuestro tiempo en espacios interiores, un buen diseño de luz natural en espacios interiores es importante para nuestra salud.

Salón comedor y cocina

Cálculo de Factor de Luz Día con ventanas verticales.

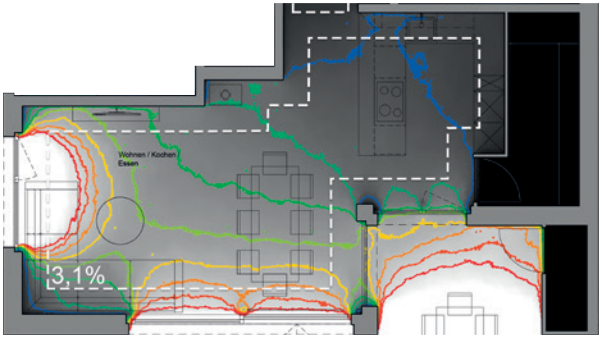

Cálculo de Factor de Luz Día con ventanas verticales y ventanas de cubierta plana.

Escalera

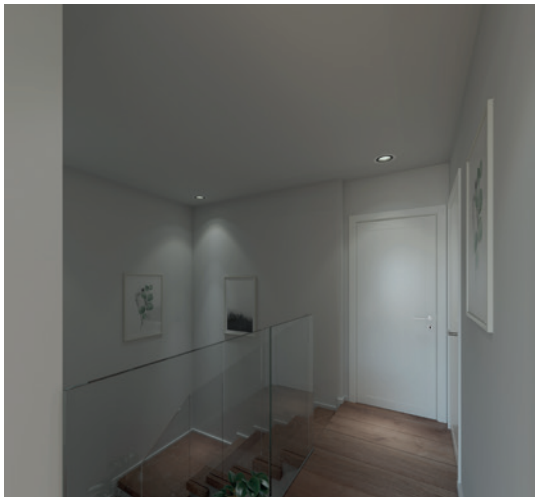

Cálculo de Factor
de Luz Día sin ventanas

Cálculo de Factor
de Luz Día con ventanas
de cubierta plana

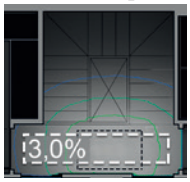

Baño

Cálculo de Factor
de Luz Día sin ventanas

Cálculo de Factor
de Luz Día con ventanas
de cubierta plana

VELUX ACTIVE

Accionamiento automatizado de tus ventanas de cubierta plana, cortinas y toldos VELUX basado en la medición de sensores interiores.

with
NETATMO

VELUX ACTIVE incluye los sensores de clima interior, mando a distancia y el control desde tu móvil.

VELUX ACTIVE with Netatmo

La solución inteligente para un clima interior saludable

VELUX ACTIVE funciona perfectamente con ventanas de tejado, cortinas y persianas VELUX INTEGRA®. Consigue unir los beneficios para la salud de un accionamiento automático de los productos basado en sensores, con las ventajas del control a distancia. Juntos, consiguen el control del clima interior.

Los sensores de humedad, temperatura y CO_2 monitorizan el ambiente interior y la tecnología NETATMO, proporciona toda la información de la predicción meteorológica exterior.

Control total desde tu móvil
Estés donde estés (en casa, en el trabajo, en la playa, etc) controla tu hogar inteligente.

Ventilación basada en sensores
Los sensores inteligentes miden niveles de temperatura, humedad y CO_2 y accionan las ventanas proporcionando un ambiente interior más saludable.

Protección inteligente contra el calor
VELUX ACTIVE cierra automáticamente las persianas y toldos de accionamiento eléctrico VELUX basándose en la predicción meteorológica. Por ejemplo: ante la llegada de una ola de calor.

VELUX Spain, S.A.U.
Anabel Segura, 16 – Edificio 1-1ª planta
28108 Alcobendas (Madrid)
Atención al Cliente: 91 509 71 00
e-mail: velux-e@velux.com

facebook.com/VELUXSpain pinterest.com/veluxspain VELUX España instagram.com/veluxgroup

VELUX®

www.velux.es