VELUX lichtkoepel CFP Q

-73FQV beglazing



10 Jaar Garantie

0°–15°

De vaste opstand CFP Q verandert elke ruimte van donker en saai in licht en mooi. Een inbraakbestendige constructie biedt maximale veiligheid en een geïsoleerde ThermoTechnology™ constructie en energiebesparende beglazing met speciale coating helpen uw woning warm en de energiekosten laag te houden. Compatibel met alle VELUX bovenstukken voor lichtkoepels.

- Geniet van het gerustgevende gevoel van onze inbraakwerende lichtkoepel met splintervrije veiligheidsbeglazing.
- Voeg direct daglicht via uw platte dak toe aan kamers met weinig natuurlijk daglicht.
- Bedien zonweringen en accessoires (aanvullingen) met een druk op de knop.
- Verbeter uw algehele comfort met de energiebesparende dubbele beglazing met twee low-energy coatings.
- Geniet van de veiligheid van onze hoogwaardige veiligheidsbeglazing, die klasse 2 inbraakwerendheid biedt.
- Het schuin aflopend design van het binnenkozijn laat meer daglicht in uw kamer.
- Een breed assortiment standaardafmetingen maakt het gemakkelijk een koepel te vinden die het beste in uw kamer past.

ÉMISSIONS DANS L'AIR INTÉRIEUR A+ A+ A B C

Creation date 19-11-2026 09:43:47 VRW Roof windows nl-NL - Approved

Gebruiksaanwijzing voor de bediening

De vaste opstand CFP kan worden geïnstalleerd in combinatie met alle ISD-schalen (in alle CFP-maten) en ISG 2093 Standard-glasbovenunits (in alle maten behalve 150150) bij een dakhelling tot 15°.



De VELUX-opstand CFP voegt daglicht toe aan kamers met heel weinig natuurlijk licht. Het kozijn is vast, dus ventilatie is niet mogelijk. Combineer het met de klassieke ISD-schaal voor dakhellingen vanaf 0°, of de moderne, strak vormgegeven Standard-glasbovenunit ISG 2093 voor een naadloze integratie met het dak vanaf 2°.

Beschikbare afmetingen en daglichtoppervlak

De afmetingen in de maattabel geven de dakopening aan. Als je ramen elektrisch bediend zijn, moet je extra ruimte reserveren (meestal 1 cm) aan de kant waar de kabel komt, zoals de installatievoorschriften aangeven.

	600 mm	800 mm	900 mm	1000 mm	1200 mm	1500 mm
600 mm	CFP 060060 (0.19)					
800 mm		CFP 080080 (0.4)				
900 mm	CFP 060090 (0.32)		CFP 090090 (0.54)			
1000				CFP 100100 (0.7)		
1200			CFP 090120 (0.76)		CFP 120120 (1.07)	
1500				CFP 100150 (1.11)		CFP 150150 (1.78)

Alle maten zijn in mm. ( ) = Effectief daglichtoppervlak, m^2 [ ] = Ventilatieopening, m^2

Creation date 19-11-2026 09:43:47

Netto gewicht

Let op: een compleet daklicht bestaat uit een schaal en een opstand die apart worden geleverd. Het totale gewicht van de complete oplossing moet je dus berekenen door het gewicht van de schaal en het gewicht van de opstand bij elkaar op te tellen, zoals aangegeven in hun respectievelijke gegevensbladen.

	060060	060090	080080	090090	090120	100100	100150	120120	150150
Netto gewicht (kg)	23,845	30,982	34,886	40,931	50,121	46,743	64,617	56,964	89,238

Creation date 19-11-2026 09:43:47

Afmetingen doorsneden

Houd er rekening mee dat het zicht op de dwarsdoorsnede van onder naar boven is.

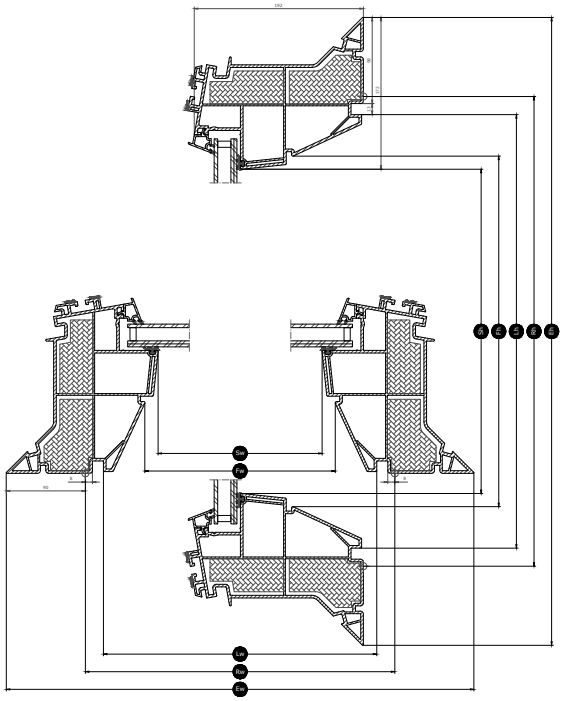

Breedte		060	080	090	100	120	150
Vw	Zichtbare breedte ruit						
Lw	Afstand tussen aftimmergroeven binnenkant breedte	559	759	859	959	1159	1459
Rw	Uitsparing breedte	600	800	900	1000	1200	1500
Iw	Breedte binnenkozijn						
Ew	Externe breedte kozijn	780	980	1080	1180	1380	1680

Hoogte		060	080	090	100	120	150
Vh	Hoogte zichtbare ruit						
Lh	Afstand tussen aftimmergroeven binnenkant hoogte	559	759	859	959	1159	1459
Rh	Uitsparing hoogte	600	800	900	1000	1200	1500
Ih	Hoogte binnenkozijn						
Eh	Externe hoogte kozijn	780	980	1080	1180	1380	1680

Creation date 19-11-2026 09:43:47

Technische waarden

Overzicht van de technische waarden voor het product, met betrekking tot onder andere CE-markeringen in overeenstemming met EN 1873 of EAD 200062-00-0401.

Kenmerken raam	CFP 73Q- + ISD 0000	CFP 73Q- + ISD 0010	CFP 73Q- + ISD 0100	CFP 73Q- + ISD 0110	CFP 73Q- + ISG 2093
Luchtdoorlatendheid [klasse]	A3	A3	A3	A3	4
Warmtedoorgangscoëfficiënt Urc, ref300 (CE-label) (U-waarde)	0.80	0.80	0.80	0.80	0.75
Arc, ref300	3.4	3.4	3.4	3.4	3.7
Lichttransmissiecoëfficiënt (τ,v) (τ)	0.72	0.70	0.25	0.26	0.73
Geluidsisolatie (Rw) R_wdB [dB]	36	36	36	36	36
Totale doorlaatcoëfficiënt zonne-energie (g)	0,53	0,50	0,20	0,23	0,53
Doorlaatbaarheid ultraviolette straling (τ,uv) (τuv)	0.05	0.05	0.05	0.05	0.05
Inbraakwerend dakraam	RC2	RC2	RC2	RC2	RC2
Kozijnfactor	N/A	N/A	N/A	N/A	0.26
Luchtdoorlatendheid [klasse]	A3	A3	A3	A3	4
Reactie bij brand [klasse]	B-s1,d0	B-s1,d0	B-s1,d0	B-s1,d0	B-s1,d0
Lijmen van glas van bovenste element [klasse]	N/A	N/A	N/A	N/A	ΔX≥0.75
Externe brandprestaties - Europees [klasse]	npd	npd	npd	npd	
Externe brandprestaties - Brits [klasse]	npd	AA	npd	AA	NPD
Schokbestendigheid [klasse]	N/A	N/A	N/A	N/A	3
Schokbestendigheid groot zacht lichaam [klasse]	SB 1200	SB 1200	SB 1200	SB 1200	SB 1200
Schokbestendigheid klein hard lichaam [klasse]	✓	✓	✓	✓	N/A
Lawaai van regen (ΔLia)	53 dB	56 dB	53 dB	56 dB	< 50 dB
Weerstand tegen neerwaarts gerichte belastingen	DL 2500	DL 2500	DL 2500	DL 2500	N/A
Brandwerendheid [klasse]	npd	npd	npd	npd	NPD
Weerstand tegen sneeuwbelasting	N/A	N/A	N/A	N/A	*
Weerstand tegen opwaartse belasting	UL 1500	UL 1500	UL 1500	UL 1500	N/A
Weerstand tegen windbelasting [klasse]	N/A	N/A	N/A	N/A	C3
Waterdichtheid [klasse]	✓	✓	✓	✓	9A

NPD: No Performance Determined - geen prestatie bepaald

Creation date 19-11-2026 09:43:47

Structuur beglazing

Beglazing	Samenstelling (van binnen naar buiten)
Dubbele beglazing	7,5 mm gelaagd floatglas - 14,5 mm argon - 4 mm floatglas

Gordijnen en buitenzonweringen

Maak je VELUX-platdakvenster compleet met raamdecoratie voor optimaal comfort. Kies uit een reeks raamdecoratie, waaronder een lichtdoorlatend plisségordijn voor het verzachten van het licht, een buitenzonwering voor bescherming tegen de warmte en een verduisterend energieplisségordijn voor het verduisteren van de kamer. Gebruik VELUX App Control of VELUX ACTIVE with NETATMO voor smartphonebediening van je geventileerde platdakvenster en raamdecoratie.

Compatibiliteit

De vaste opstand CFP is compatibel met een schaal van acrylaat of polycarbonaat in een heldere of opaalkleurige afwerking. Installatieaccessoires: Verlengstuk ZCE 0015/1015, bevestigingsset voor dakbekleding ZZZ 210 en voering LSF 2000. Compatibiliteit met raamdecoratie: Op zonne-energie werkende buitenzonwering MSG en verduisterend energieplisségordijn op zonne-energie FSK.

Verdere informatie

We behouden ons het recht voor technische wijzigingen aan te brengen.

Ga voor meer informatie over onze producten naar http://www.velux.nl