VELUX prozor za ravne krovove sa ručnim upravljanjem CVP 0073U

Staklo 73UT



5 Година Гаранције

0°–15°

Dodajte prirodnu dnevnu svetlost i svež vazduh svom domu po ceni koja odgovara većini budžeta uz osnovnu jedinicu CVP sa ručnim upravljanjem. Prozorom za ravne krovove se lako upravlja pomoću praktične teleskopske šipke. Nudi sve osnovne pogodnosti prozora za ravne krovove po atraktivnoj ceni. Kompatibilan je sa našim akrilnim i polikarbonatnim kupolama.

- Provetravajte prostorije pomoću otvora za ventilaciju kako biste uživali u boljoj klimi u zatvorenom prostoru.
- ThermoTechnologyTM izolacija i dvostruko staklo povećavaju ukupnu energetsku efikasnost.
- Uživajte u dodatnoj energetskoj efikasnosti dvostrukog stakla.
- Širok asortiman standardnih veličina omogućava vam da lakše pronađete prozor koji se najbolje uklapa u prostoriju.
- Zaštita od toplote održava svežinu u prostoriji i omogućava vam da više uživate u zatvorenom prostoru.
- Osnovna jedinica od belog PVC-a ne zahteva održavanje i reflektuje više prirodne svetlosti kako bi prostorija bila svetlija.
- Laminirano bezbednosno staklo pruža dodatnu sigurnost jer sprečava stvaranje krhotina u slučaju loma.

CE

Creation date 19-11-2026 09:46:11 VRW Roof windows sr-Latn-RS - Approved

Smernice za primenu

Osnova jedinica se može ugrađivati sa svim gornjim jedinicama kupole u krovove nagiba od 0° do 15°. Ravna staklena gornja jedinica i zakrivljena staklena gornja jedinica nisu kompatibilne.



Easy, manual operation through a telescopic rod allows the VELUX manually-vented CVP base unit to open and ventilate, letting fresh air in whenever needed for a healthier indoor climate. Compatible only with the classic ISD Dome tops within the roof pitch range of 0° to 15°.

Dostupne veličine i površina osvetljenosti dnevnim svetlom

Dimenzije u dijagramu dimenzija označavaju otvor krova. Za električne prozore, obavezno ostavite dodatni razmak (obično 1 cm) na strani namenjenoj za ugradnju kablova, kao što je navedeno u važećim instalacionim smernicama.

	600 mm	800 mm	900 mm	1000 mm	1200 mm
600 mm	CVP 060060 (0.19) [0.12]				
800 mm		CVP 080080 (0.40) [0.16]			
900 mm	CVP 060090 (0.32) [0.14]		CVP 090090 (0.54) [0.18]		
1000 mm				CVP 100100 (0.70) [0.2]	
1200 mm			CVP 090120 (0.76) [0.2]		CVP 120120 (1.07) [0.24]
1500				CVP 100150 (1.11) [0.23]	

Sve mere su u mm. ( ) = Površina efektivne osvetljenosti dnevnim svetlom, m^2 [ ] = Ventilacioni prostor, m^2

Creation date 19-11-2026 09:46:11

Neto težina

Imajte na umu da se kompletan prozor za ravni krov sastoji od gornje i donje jedinice, koje se isporučuju posebno. Ukupna težina kompletnog prozora za ravni krov stoga se mora izračunati sabiranjem težine gornje jedinice i težine donje jedinice, kao što je navedeno u njihovim odgovarajućim tehničkim listovima.

	060060	060090	080080	090090	090120	100100	100150	120120
Neto težina (kg)	24,652	38,264	39,788	46,374	57,501	51,220	73,103	66,377

Dimenzije poprečnog preseka

Molimo Vas obratite pažnju da je pogled preseka odozdo na gore.

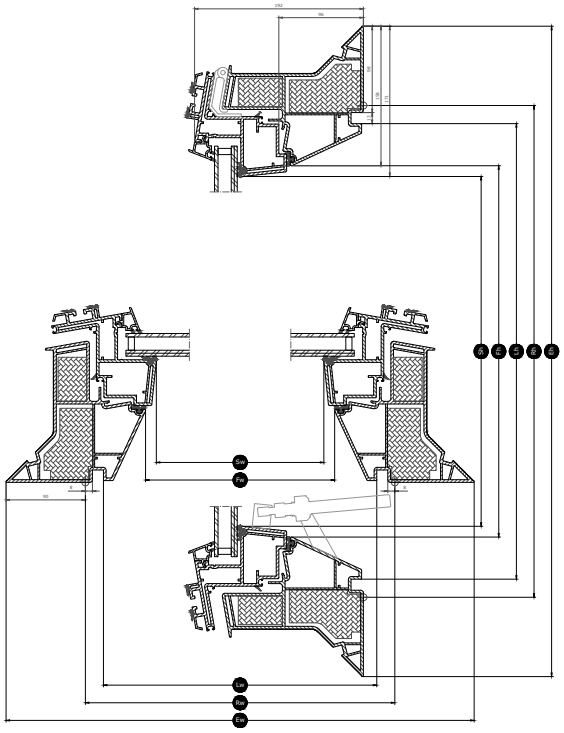

Width		060	080	090	100	120
Vw	Visible glazing width					
Lw	Širina unutrašnje obloge prozora	559	759	859	959	1159
Rw	Širina svetlog otvora u krovu	600	800	900	1000	1200
Iw	Širina krila prozora					
Ew	Širina spoljnog okvira	780	980	1080	1180	1380

Height		060	080	090	100	120	150
Vh	Visible glazing height						
Lh	Visina unutrašnje obloge prozora	559	759	859	959	1159	1459
Rh	Visina svetlog otvora u krovu	600	800	900	1000	1200	1500
Ih	Visina krila prozora						
Eh	Visina spoljnog okvira	780	980	1080	1180	1380	1680

Creation date 19-11-2026 09:46:11

Tehničke vrednosti

Pregled tehničkih vrednosti proizvoda uključujući, između ostalog, CE oznaku u skladu sa standardima EN 1873 ili EAD 200062-00-0401.

Karakteristike prozora	CVP Manual 73U + ISD 0000	CVP Manual 73U + ISD 0010	CVP Manual 73U + ISD 0100	CVP Manual 73U + ISD 0110
Propustljivost vazduha	4	4	4	4
Toplotna propustljivostUrc, ref300 (oznaka CE) (vrednost U)	0.87	0.87	0.87	0.87
Arc, ref300 (područje prenosa U-vrednosti)	3.4	3.4	3.4	3.4
Propuštanje svetla (τ, v) (τ)	0.72	0.70	0.23	0.21
Zvučna izolacija (Rw) R_wdB [dB]	30	30	30	30
Ukupno propuštanje solarne energije (vrednost g) (g)	0,54	0,52	0,19	0,20
Ultraljubičasta propustljivost (τ,uv) (τuv)	0.05	0.05	0.05	0.05
Protivprovalni prozor (klasa)	npd	npd	npd	npd
Faktor rama	N/A	N/A	N/A	N/A
Propustljivost vazduha	4	4	4	4
Reakcija na požar	B-s1,d0	B-s1,d0	B-s1,d0	B-s1,d0
Lepljenje pokrovnog stakla (staklo gornje jedinice) [klasa]	N/A	N/A	N/A	N/A
Učinak pri spoljnom požaru – evropski	npd	npd	npd	npd
Učinak pri spoljnom požaru – britanski	npd	AA	npd	AA
Otpornost na udar	N/A	N/A	N/A	N/A
Otpornost na udarce velikog mekog tela [klasa]	SB 1200	SB 1200	SB 1200	SB 1200
Otpornost na udarce malog tvrdog tela [klasa]	✓	✓	✓	✓
Buka od kiše	46 dB	50 dB	46 dB	50 dB
Otpornost na silazna opterećenja	DL 2500	DL 2500	DL 2500	DL 2500
Otpornost na požar [klasa]	npd	npd	npd	npd
Otpornost na opterećenje snegom FRW	N/A	N/A	N/A	N/A
Otpornost na opterećenje prema gore	UL 1500	UL 1500	UL 1500	UL 1500
Otpornost na udare vetra	N/A	N/A	N/A	N/A
Vodonepropusnost	✓	✓	✓	✓

NPD: No Performance Determined

Creation date 19-11-2026 09:46:11

Struktura stakla

Stakleni element	Sastav varijante
Dvostruko staklo	Laminirano „float“ staklo od 6,8 mm – staklo punjeno argonom od 14,5 mm – „float“ staklo od 4 mm

Roletne i spoljne mrežice

Upotpunite svoj VELUX prozor za ravne krovove roletnom protiv toplote radi toplotne zaštite. Zbog osovinskog pogona nije moguće ugraditi unutrašnje roletne na VELUX prozor za ravne krovove sa ručnim upravljanjem CVP 0073U.

Kompatibilnost

Ručno ventilirana osnovna jedinica CVP kompatibilna je sa gornjom jedinicom ISD sa akrilnom ili polikarbonatnom kupolom, bilo sa prozirnom ili neprozirnom završnom obradom.
Dodatna oprema za ugradnju: produženje potkonstrukcije ZCE 0015/1015, set za osiguranje pokrovnog materijala za krovni filc ZZZ 210 i unutrašnja obloga LSF 2000.
Kompatibilnost sa roletnama: roletna na solarni pogon protiv toplote MSG.

Više informacija

Zadržavamo pravo promene tehničkih podataka. Za više informacija posetite https://www.velux.rs

Creation date 19-11-2026 09:46:11