VELUX električni prozor za ravne krovove CVP

Staklo 73UT



5 Година Гаранције

0°–15°

Dodajte prirodnu svetlost i ventilaciju na daljinsko upravljanje u svoj dom pomoću električne baze CVP U. ThermoTechnology™ izolacija i dvostruko staklo povećavaju udobnost u zatvorenom prostoru i održavaju vaš dom toplim. Senzor za kišu automatski zatvara prozor ako pada kiša, što vam pruža dodatni mir. Kompatibilna je sa svim VELUX gornjim jedinicama prozora za ravne krovove ISD.

- Jednostavno upravljajte krovnim prozorom pomoću bežičnog zidnog prekidača koji nudi jednostavnu funkciju otvaranja/zatvaranja/zaustavljanja.
- Kompatibilan je sa VELUX ACTIVE with NETATMO kako bi pružao bolju klimu u zatvorenom prostoru uz senzorsku ventilaciju. Kontroliše se daljinski putem pametnog telefona ili glasa.
- Jednostavno otvarajte VELUX električni prozor za ravne krovove da biste brzo pristupali svežem spoljašnjem vazduhu.
- Zidni prekidač je unapred uparen kako bi funkcionisao sa prozorom čim ga raspakujete.
- Integrisani senzor za kišu automatski zatvara VELUX električni prozor za ravne krovove u slučaju kiše.
- Veliki prostor za ventilaciju od 142 mm omogućava vam da brzo i lako provetrite prostoriju dodirom na dugme.
- Praktično kontrolišite roletne i dodatke (pribor) dodirom na dugme.

CE

Creation date 19-11-2026 10:00:16 VRW Roof windows sr-Latn-RS - Approved

Smernice za primenu

Osnovna jedinica se može ugrađivati sa svim ISD gornjim jedinicama u krovove nagiba od 0° do 15°.



The VELUX electric-vented CVP base unit provides quick, convenient ventilation at the touch of a button. With its hidden motor, integrated rain sensor and pre-paired remote control, it helps maintain a healthier indoor climate while ensuring peace of mind in case of rain. Combine it with the classic ISD Dome top for roof pitches down to 0°, or the modern, clean-lined Standard glass top ISG 2093 for seamless integration with the roof from 2°.

Dostupne veličine i površina osvetljenosti dnevnim svetlom

Dimenzije u dijagramu dimenzija označavaju otvor krova. Za električne prozore, obavezno ostavite dodatni razmak (obično 1 cm) na strani namenjenoj za ugradnju kablova, kao što je navedeno u važećim instalacionim smernicama.

	600 mm	800 mm	900 mm	1000 mm	1200 mm	1500 mm
600 mm	CVP 060060 (0.19) [0.12]					
800 mm		CVP 080080 (0.40) [0.16]				
900 mm	CVP 060090 (0.32) [0.14]		CVP 090090 (0.54) [0.18]			
1000 mm				CVP 100100 (0.70) [0.2]		
1200 mm			CVP 090120 (0.76) [0.2]		CVP 120120 (1.07) [0.24]	
1500				CVP 100150 (1.11) [0.23]		CVP 150150 (1.78) [0.3]

Sve mere su u mm. ( ) = Površina efektivne osvetljenosti dnevnim svetlom, m^2 [ ] = Ventilacioni prostor, m^2

Creation date 19-11-2026 10:00:16

Neto težina

Imajte na umu da se kompletan prozor za ravni krov sastoji od gornje i donje jedinice, koje se isporučuju posebno. Ukupna težina kompletnog prozora za ravni krov stoga se mora izračunati sabiranjem težine gornje jedinice i težine donje jedinice, kao što je navedeno u njihovim odgovarajućim tehničkim listovima.

	060060	060090	080080	090090	090120	100100	100150	120120	150150
Neto težina (kg)	25,971	39,376	41,663	47,876	58,772	55,191	77,944	72,553	89,841

Creation date 19-11-2026 10:00:16

Dimenzije poprečnog preseka

Molimo Vas obratite pažnju da je pogled preseka odozdo na gore.

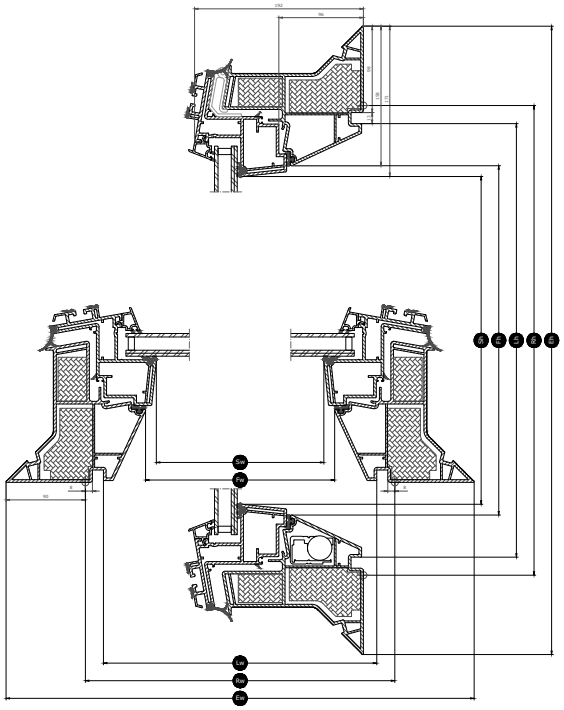

Width		060	080	090	100	120	150
Vw	Visible glazing width						
Lw	Širina unutrašnje obloge prozora	559	759	859	959	1159	1459
Rw	Širina svetlog otvora u krovu	600	800	900	1000	1200	1500
Iw	Širina krila prozora						
Ew	Širina spoljnog okvira	780	980	1080	1180	1380	1680

Height		060	080	090	100	120	150
Vh	Visible glazing height						
Lh	Visina unutrašnje obloge prozora	559	759	859	959	1159	1459
Rh	Visina svetlog otvora u krovu	600	800	900	1000	1200	1500
Ih	Visina krila prozora						
Eh	Visina spoljnog okvira	780	980	1080	1180	1380	1680

Creation date 19-11-2026 10:00:16

Tehničke vrednosti

Pregled tehničkih vrednosti proizvoda uključujući, između ostalog, CE oznaku u skladu sa standardima EN 1873 ili EAD 200062-00-0401.

Karakteristike prozora	CVP Electric 73U + ISD 0000	CVP Electric 73U + ISD 0010	CVP Electric 73U + ISD 0100	CVP Electric 73U + ISD 0110	CVP Electric 73U + ISG 2093
Propustljivost vazduha	4	4	4	4	4
Toplotna propustljivostUrc, ref300 (oznaka CE) (vrednost U)	0.87	0.87	0.87	0.87	0.82
Arc, ref300 (područje prenosa U-vrednosti)	3.4	3.4	3.4	3.4	3.7
Propuštanje svetla (τ, v) (τ)	0.72	0.70	0.23	0.21	0.74
Zvučna izolacija (Rw) R_wdB [dB]	30	30	30	30	31
Ukupno propuštanje solarne energije (vrednost g) (g)	0,54	0,52	0,19	0,20	0,59
Ultraljubičasta propustljivost (τ,uv) (τuv)	0.05	0.05	0.05	0.05	0.05
Protivprovalni prozor (klasa)	npd	npd	npd	npd	npd
Faktor rama	N/A	N/A	N/A	N/A	0.26
Propustljivost vazduha	4	4	4	4	4
Reakcija na požar	B-s1,d0	B-s1,d0	B-s1,d0	B-s1,d0	B-s1,d0
Lepljenje pokrovnog stakla (staklo gornje jedinice) [klasa]	N/A	N/A	N/A	N/A	ΔX≥0.75
Učinak pri spoljnom požaru – evropski	npd	npd	npd	npd	
Učinak pri spoljnom požaru – britanski	npd	AA	npd	AA	N/A
Otpornost na udar	N/A	N/A	N/A	N/A	3
Otpornost na udarce velikog mekog tela [klasa]	SB 1200	SB 1200	SB 1200	SB 1200	SB 1200
Otpornost na udarce malog tvrdog tela [klasa]	✓	✓	✓	✓	N/A
Buka od kiše	50 dB	53 dB	50 dB	53 dB	44 dB
Otpornost na silazna opterećenja	DL 2500	DL 2500	DL 2500	DL 2500	N/A
Otpornost na požar [klasa]	npd	npd	npd	npd	npd
Otpornost na opterećenje snegom FRW	N/A	N/A	N/A	N/A	*
Otpornost na opterećenje prema gore	UL 1500	UL 1500	UL 1500	UL 1500	N/A
Otpornost na udare vetra	N/A	N/A	N/A	N/A	C3
Vodonepropusnost	✓	✓	✓	✓	9A

NPD: No Performance Determined

Struktura stakla

Stakleni element	Sastav varijante
Dvostruko staklo	Laminirano „float“ staklo od 6,8 mm – staklo punjeno argonom od 14,5 mm – „float“ staklo od 4 mm

Roletne i spoljne mrežice

Upotpunite VELUX prozor za ravne krovove roletnom kako biste dobili potpunu udobnost. Na raspolaganju vam je širok asortiman roletni, uključujući providne plisirane roletne koje omekšavaju svetlost, solarne roletne za zaštitu od toplote i termo plisirane roletne za zamračivanje prostorija.
Koristite aplikaciju VELUX App Control ili VELUX ACTIVE with NETATMO kako biste pomoću pametnog telefona upravljali prozorima za ravne krovove sa otvaranjem i roletnama.

Kompatibilnost

Električno ventilirana osnovna jedinica CVP kompatibilna je sa gornjom jedinicom ISD sa akrilnom ili polikarbonatnom kupolom, bilo sa prozirnom ili neprozirnom završnom obradom.
Dodatna oprema za ugradnju: produženje potkonstrukcije ZCE 0015/1015, set za osiguranje pokrovnog materijala za krovni filc ZZZ 210 i unutrašnja obloga LSF 2000.
Kompatibilnost sa roletnama: roletna na solarni pogon protiv toplote MSG, električna plisirana roletna FMG, električna roletna za potpuno zamračenje FMK i termo siesta roletna na solarni pogon FSK.

Više informacija

Zadržavamo pravo promene tehničkih podataka. Za više informacija posetite https://www.velux.rs

Creation date 19-11-2026 10:00:16