VELUX solarbetriebenes Schwingflügelfenster GGU

10 Jahre Garantie

15°-90°

Das VELUX solarbetriebene Schwingflügelfenster GGU ist eine drahtlose Lösung, mit der die Montage schnell und einfach gelingt. Das Dachfenster verfügt über einen integrierten, geräuschlosen Motor. Die Steuerung ist ganz leicht - betätigen Sie einfach den Funk-Wandtaster. Und dank des Regensensors wird das Fenster bei einsetzendem Regen automatisch geschlossen. Das feuchtigkeitsresistente Material eignet sich ideal für Küchen und Badezimmer.

- Drehen Sie das Fenster einfach um 180°, um die Aussenscheibe sicher von innen zu reinigen.
- Putzriegel arretieren das gedrehte Fenster, damit Sie die Aussenscheibe sicher und einfach von innen reinigen können.
- Schnelle und einfache Montage von Innenrollos durch Klicken auf die vormontierten Montagehalter.
- Mit unserem grossen Sortiment an elektrischen und solarbetriebenen Innenrollos und Aussenrollläden können Sie Ihr Raumklima besser steuern.
- Ein leiser Motor sorgt dafür, dass es in den Wohnräumen still bleibt – z. B. wenn Ihre Kinder schlafen, oder einfach für ein verbessertes Wohlbefinden.
- Die wartungsfreien Aussenabdeckungen bieten ein erhöhtes Gefühl der Sicherheit während der ganzen Lebensdauer des Fensters.
- Dank seiner wartungsfreien Polyurethanbeschichtung ist das Fenster die perfekte Wahl, wenn einfache Wartung ausschlaggebend ist.

PEFC/09-31-020

Anwendungshinweis zur Bedienung

Das Fenster kann bei Dachschrägen von 15° bis 90° zur Horizontalen eingebaut werden.

Elektrische und solarbetriebene VELUX Dachfenster lassen sich einfach über einen kabellosen Funk-Wandtaster bedienen, der auf Knopfdruck für frische Luft sorgt. Perfekt für Anwendungen innerhalb und ausser Reichweite, wo zusätzlicher Komfort und bequeme Bedienung erforderlich sind. Wählen Sie bei geringerer Dachneigung grössere Fenster, um ein Optimum an Tageslicht zu erhalten.

Verfügbare Grössen und Tageslichtfläche

Die Grössenübersicht zeigt die Grössenverfügbarkeit über die verschiedenen Verglasungsvarianten. Bitte beachten Sie, dass die einzelne Verglasungsvariante möglicherweise nicht in allen dargestellten Grössen verfügbar ist.

	550	660	780	942	1140	1340
778	GGU CK02 (0.22) [0.10]					
978	GGU CK04 (0.29) [0.20]	GGU FK04 (0.38) []	GGU MK04 (0.47) [0.28]			GGU UK04 (0.91) [0.47]
1178	GGU CK06 (0.37) [0.20]	GGU FK06 (0.47) [0.24]	GGU MK06 (0.59) [0.28]	GGU PK06 (0.75) [0.33]	GGU SK06 (0.95) [0.39]	
1398		GGU FK08 (0.58) [0.24]	GGU MK08 (0.72) [0.28]	GGU PK08 (0.92) [0.33]	GGU SK08 (1.16) [0.39]	GGU UK08 (1.40) [0.46]
1600			GGU MK10 (0.85) [0.28]	GGU PK10 (1.07) [0.34]	GGU SK10 (1.35) [0.40]	GGU UK10 (1.63) [0.46]

Alle Massangaben in mm. ( ) = Effektiver Tageslichtbereich, m^2 [ ] = Freie geometrische Lüftungsfläche, m^2

Creation date 08-07-2025 19:24:38

Querschnittmasse

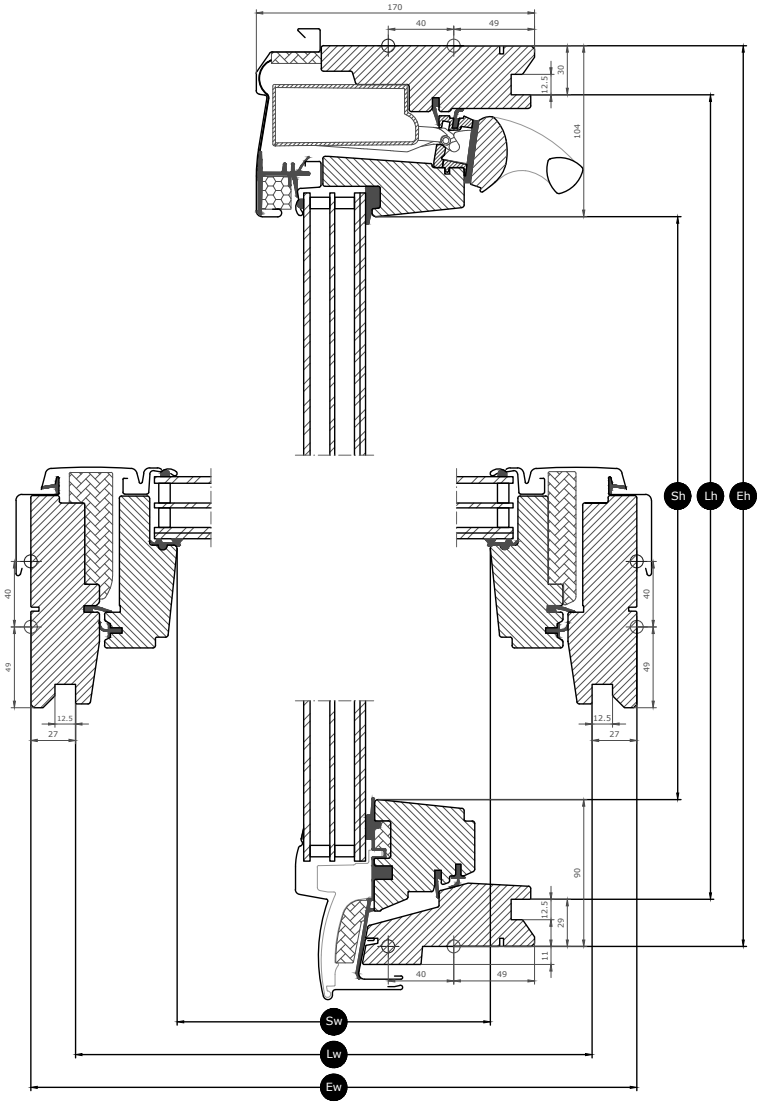

Breite		CK--	FK--	MK--	PK--	SK--	UK--
Sw	Glas Lichtmass Breite	371	481	601	763	961	1161
Lw	Innenverkleidungsmass, Breite	495	605	725	887	1085	1285
Ew	Breite Blendrahmenaussenmass	550	660	780	942	1140	1340

Höhe		--02	--04	--06	--08	--10
Sh	Glas Lichtmass Höhe	584	784	984	1204	1406
Lh	Innenverkleidungsmass, Höhe	719	919	1119	1339	1541
Eh	Höhe Blendrahmenaussenmass	778	978	1178	1398	1600

Creation date 08-07-2025 19:24:38

Verglasungseigenschaften

	Verglasung 86	Thermo 2 (--66SG)	Thermo 1 (--70)	Superenergy (--67)
Hitzeschutz	★★★☆	★★★☆	★★☆☆	★☆☆☆
Sicherheit	★★☆☆	★★☆☆	★★★☆	★★★☆
Verbundsicherheitsglas	✓	✓	✓	✓
Gehärtetes Glas	✓	✓	✓	✓
UV-Filter	✓	✓	✓	✓
Regengeräuschminderung	✓	✓	✓	✓
Pflegeleicht	✓	✓		✓
Anti-Tau	✓	✓		✓

Verglasungsstruktur

Verglasungsvarianten		Zusammensetzung (von innen nach aussen)
Verglasung 86	Dreifach verglast	6,8 mm laminiertes Floatglas VSG – 13 mm Argon – 3 mm wärmegehärtetes Glas – 13 mm Argon – 4 mm gehärtetes Glas ESG
Thermo 2 (--66SG)	Dreifach verglast	6,8 mm laminiertes Floatglas VSG – 13 mm Argon – 3 mm wärmegehärtetes Glas – 13 mm Argon – 4 mm gehärtetes Glas ESG
Thermo 1 (--70)	Zweifach verglast	6,8 mm laminiertes Floatglas VSG – 16 mm Argon – 4 mm gehärtetes Glas ESG
Superenergy (--67)	Dreifach verglast	6,8 mm laminiertes Floatglas VSG – 12 mm Krypton – 3 mm wärmegehärtetes Glas – 12 mm Krypton – 4 mm gehärtetes Glas ESG

Creation date 08-07-2025 19:24:38

Technische Werte für Fenster

Überblick über die technischen Werte für das Produkt, die unter anderem die CE-Kennzeichnung nach EN 14351-1 abdecken.

	Verglasung 86	Thermo 2 (--66SG)	Thermo 1 (--70)	Superenergy (--67)
Fenstereigenschaften				
Wärmedurchgängigkeit	1.0 W/(m²K)	1.0 W/(m²K)	1.3 W/(m²K)	0.88 W/(m²K)
Lichttransmissionsgrad (τ,v)	0.62	0.62	0.68	0.62
Gesamtsolarenergiedurchlassgrad	0.44	0.44	0.46	0.44
Schalldämmung (Rw)	37(-2;-4)	37(-2;-4)	35(-1;-3)	38(-2;-5)
Luftdurchlässigkeit [Klasse]	4 (PK10: 3)	4 (PK10: 3)	4 (PK10: 3)	4 (PK10: 3)
Externes Brandverhalten - Britisch [Klasse]	AC	AC	AC	AC
Externes Brandverhalten - Europa [Klasse]	npd	npd	npd	npd
Schlagfestigkeit [Klasse]	3	3	3	3
Tragfähigkeit der Sicherheitsvorrichtungen	√	√	√	√
Brandverhalten [Klasse]	D-s3,d2	D-s3,d2	D-s3,d2	D-s3,d2
Widerstand gegen Schneelast	**	**	**	**
Widerstand gegen Windlast [Klasse]	C3 (>SK08: NPD)	C3 (>SK08: NPD)	C3 (>SK08: NPD)	C3 (>SK08: NPD)
Wasserdichtigkeit [Klasse]	E900	E900	E900	E900

Widerstand gegen Schneelast = ** Siehe Verglasungsaufbau

NPD: No Performance Determined - Keine Leistung bestimmt

Creation date 08-07-2025 19:24:38

Innenbeschichtung

Material Beschreibung	Weiss wartungsfrei Oberfläche mit Polyurethanlack.
Farbcode NCS, Innenoberfläche	S 0500-N
Nächster RAL-Farbcode, Innenoberfläche	9003

Aussenabdeckungen

Material Beschreibung	Aluminium, dunkelgrau Dunkelgrau	Titanzink	Unbehandeltes Kupfer
Farbcode NCS, Aussenoberfläche	S 7500-N	Kein Farbcode	
Nächster RAL-Farbcode, Aussenoberfläche	7043	Kein Farbcode	

Reinigung und Wartung

Um die äussere Glasoberfläche von innen zu reinigen, drehen Sie den Fensterflügel manuell und sichern ihn mit den Putzriegel in der Putzstellung.

VELUX Reparatur- und Pflegesets sind erhältlich.

Garantiezeitraum

ausgenommen Elektro-Komponenten
Die ausführlichen VELUX Garantiebedingungen finden Sie auf unserer Website www.velux.ch.

Creation date 08-07-2025 19:24:38

Eindeckrahmen und Anschlussprodukte

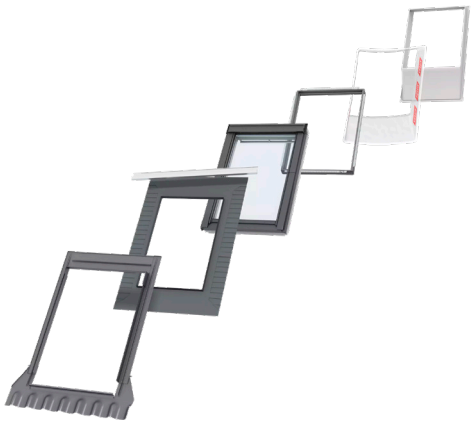

Eindeckrahmen
Das VELUX Dachfenster lässt sich mit original VELUX Eindeckrahmen-Lösungen in praktisch alle Bedachungsmaterialien einbauen. Unsere Eindeckrahmen sind passgenau auf die genaue Grösse und Form der Dachfenster abgestimmt, um eine perfekte, wasserdichte Passform zu gewährleisten. Eindeckrahmen lassen sich auch zur Kombination mehrerer Dachfenster verwenden.

Anschlussprodukte
Stellen Sie mit VELUX Anschlussprodukten einen fachgerechten Einbau sowie eine luft- und wasserdichte Verbindung zwischen Fenster und Dach sicher. Alle Einbauprodukte gewährleisten dank ihrer perfekten Abstimmung auf das Dachfenster ein zuverlässiges und langlebiges Ergebnis.

Rollos, Markisetten und Rollläden

Ergänzen Sie den VELUX Dachfenster-Einbau mit Aussenrollläden und Markisetten für den Hitzeschutz und Innenrollos zur Lichtdämpfung sowie Verdunkelung und als Insektenschutz. Sie finden eine grosse Auswahl an manuell bedienten oder fernbedienbaren Produkten passgenau für jeden Fenstertyp und jede Grösse.

Weitere Informationen

Technische Änderungen vorbehalten.

Weitere Informationen über unsere Produkte finden Sie auf https://www.velux.ch/

Creation date 08-07-2025 19:24:38

Technische Informationen

VELUX solarbetriebenes Schwingflügelfenster GGU	**Einbau und Gebrauch**	Das Fenster wird in die Schutzkategorie IP44 eingestuft. Der Fenstermotor ist unter dem oberen Abdeckblech verborgen und funktioniert bei Temperaturen zwischen -10 °C und +60 °C. Bei Montage in Feuchträumen sind die geltenden Bestimmungen einzuhalten (wenden Sie sich gegebenenfalls an einen qualifizierten Elektroinstallateur).
	Fensteröffnung	Der Fenstermotor ermöglicht eine Öffnung von maximal 200 mm innerhalb von 35 Sekunden. Aufgrund einer kürzeren Kette haben Fenster in kleinen oder Sondergrössen eine andere Fensteröffnung. Fensteröffnung für Grössen --K01 und --K02 = 135 mm. Fensteröffnung für Grössen --K25 und --K27 = 38 mm. Die Kette kuppelt automatisch ein und aus, wenn das Fenster geschlossen ist.
	Kompatibilität	Das Dachfenster nutzt Funkfrequenztechnologie im Bereich 868 MHz. Es ist kompatibel mit anderen VELUX Produkten mit dem Logo io-homecontrol®. Der VELUX Aussenrollladen Solar SSL kann nachträglich installiert werden, sofern der Fenstergrössencode FK--, MK--, PK--, SK-- oder UK-- lautet. Nur diese Grössen bieten genügend Platz für die Solarzelle oben am Rollladenkasten. Nach Juni 2019 hergestellte Fenster können auch in Fenster mit dem Größencode CK-- eingebaut werden. Für die Montage der VELUX solarbetriebenen Markisette MSL-VA ist der Adapterplattensatz ZOZ 213K erforderlich. Der Plattensatz muss separat erworben werden. Die Installation der VELUX solarbetriebenen MSL-SA und SSS-SA ist möglich, wenn der Fenstergrössencode MK--, PK--, SK-- und UK-- lautet. Für die Grössen CK-- oder FK-- ist der Solarregler ZOZ 246 erforderlich. Bitte beachten Sie, dass die Markisette mit «io-homecontrol®» gekennzeichnet sein muss, um mit dem solarbetriebenen VELUX Dachfenster kompatibel zu sein. An den solarbetriebenen VELUX Dachfenstern GGL und GGU können innenliegende Dekor- und Sonnenschutzprodukte angebracht werden. Bitte beachten Sie, dass bei einer Kombination dieser Produkte mit dem VELUX Aussenrollladen Solar SSL oder der solarbetriebenen VELUX Markisette MSL die Wiederaufladbarkeit des Akkus der innenliegenden Dekor- und Sonnenschutzprodukte reduziert wird. Das Anschliessen an nicht kompatible Produkte kann Schäden oder Funktionsstörungen verursachen.
	Anschluss	Durch das Solarpanel betrieben
Vorgepaarter Wandschalter	**Materialien**	ABS-Kunststoff, weiss (NCS S 1000-N)
	Beschreibung von Grösse und Gewicht	8,2 cm x 8,2 cm x 1,7 cm, 0,125 kg.
	Einbau und Gebrauch	Der Funk-Wandtaster ist nur für den Gebrauch in Innenräumen vorgesehen, bei einer Umgebungstemperatur von mindestens 5 °C und höchstens 45 °C. Er kann in trockener oder feuchter Umgebung (z. B. einem Wohnzimmer oder einem Badezimmer) verwendet werden. Funkfrequenzreichweite: 300 m im Freifeld. Im Innenbereich beträgt die Reichweite je nach Baukonstruktion ca. 30 m.
	Energieverbrauch	2 x AAA-Alkali-Batterien (1,5 V) Erwartete Lebensdauer der Batterie: bis zu 1 Jahr.
Integrierter Regenmelder, solarbetrieben	**Materialien**	PC mit Glasfaser
	Beschreibung von Grösse und Gewicht	k/A
	Energieverbrauch	k/A
Solarpanel	**Materialien**	ASA mit Glasfaser, schwarz (NCS S 9000-N), mit ASI 3 Solarzelle
	Beschreibung von Grösse und Gewicht	Solarzelle inkl. Regensensor: 520 x 20 x 88 mm (B x H x T), 0,4 kg

Creation date 08-07-2025 19:24:38