Elektrický světlík pro ploché střechy VELUX CVP

Zasklení 73UT



10 Let Záruka

0°–15°

Přiveďte do svého domova přirozené světlo a dálkově ovládanou ventilaci pomocí elektrické základní jednotky CVP U napájené ze sítě. Izolace ThermoTechnology™ a dvojsklo zvyšují pohodlí v interiéru a pomáhají udržovat v domácnosti teplo. Dešťový senzor světlík automaticky zavře při dešti pro lepší pocit jistoty. Kompatibilní se všemi horními díly světlíků pro ploché střechy VELUX ISD a ISG.

- Bezdrátový ovládací spínač umožňuje jednoduše ovládat střešní okno pomocí funkcí otevřít/zavřít/zastavit.
- Kompatibilní s jednotkou pro kontrolu vnitřního klimatu VELUX ACTIVE with NETATMO, která vám díky ventilaci na základě senzorů zajistí lepší vnitřní klima. Dálkové ovládání pomocí smartphonu nebo hlasem.
- Umožňuje jednoduše otevřít elektrický světlík do plochých střech VELUX a rychle tak získat přístup k čerstvému vzduchu.
- Ovládací spínač byl spárován s oknem již při výrobě.
- Integrovaný dešťový senzor se v případě deště automaticky postará o zavření elektrického světlíku do plochých střech VELUX.
- Velká 142mm větrací plocha umožňuje rychle a jednoduše místnost vyvětrat jediným stisknutím tlačítka.
- Umožňuje stisknutím tlačítka pohodlně ovládat rolety a doplňky.

CE

Creation date 19-11-2026 09:52:01 VRW Roof windows cs-CZ - Approved

Pokyny pro aplikaci

Elektrický světlík CVP lze instalovat se všemi standardními kopulemi ISD a se designovým plochým sklem ISG 2093 na střechách se sklonem do 15°. U obdélníkových modelů je motor umístěn na kratší straně a základní jednotku je třeba nainstalovat tak, aby kratší strana a dešťový senzor směřovaly po sklonu střechy dolů a panty po směru sklonu střechy nahoru.



Elektrická základna světlíku VELUX CVP zajišťuje rychlé a pohodlné větrání pouhým stisknutím tlačítka. Díky skrytému motoru, integrovanému dešťovému senzoru a předem spárovanému dálkovému ovladači pomáhá udržovat zdravější vnitřní klima a zároveň zajišťuje klid v případě deště. Kombinovat můžete s klasickou kopulí pro střechy se sklonem od 0° nebo s moderním plochým sklem ISG 2093 s čistými liniemi, který se dokonale začlení do střechy se sklonem od 2°.

Dostupné velikosti a plocha denního světla

Rozměry ve velikostním diagramu ukazují otvor ve střeše. Pokud máš elektricky ovládaná okna, musíš na straně určené pro instalaci kabelu zajistit dodatečný volný prostor (obvykle 1 cm), jak je uvedeno v příslušných instalačních pokynech.

	600 mm	800 mm	900 mm	1000 mm	1200 mm	1500 mm
600 mm	CVP 060060 (0.19) [0.12]					
800 mm		CVP 080080 (0.40) [0.16]				
900 mm	CVP 060090 (0.32) [0.14]		CVP 090090 (0.54) [0.18]			
1000 mm				CVP 100100 (0.70) [0.2]		
1200 mm			CVP 090120 (0.76) [0.2]		CVP 120120 (1.07) [0.24]	
1500				CVP 100150 (1.11) [0.23]		CVP 150150 (1.78) [0.3]

Všechny údaje jsou uvedeny v mm. ( ) = Účinná plocha denního světla, m^2 [ ] = Geometrická plocha, m^2

Creation date 19-11-2026 09:52:01

Čistá hmotnost

Měj prosím na paměti, že kompletní světlík do plochých střech se skládá z horního dílu a základny, které se dodávají zvlášť. Celkovou hmotnost kompletního řešení spočítáš tak, že sečteš jednotkovou hmotnost horního dílu a základny, jak je uvedeno v jejich příslušných technických listech.

	060060	060090	080080	090090	090120	100100	100150	120120	150150
Čistá hmotnost (kg)	25,971	39,376	41,663	47,876	58,772	55,191	77,944	72,553	89,841

Rozměry průřezu

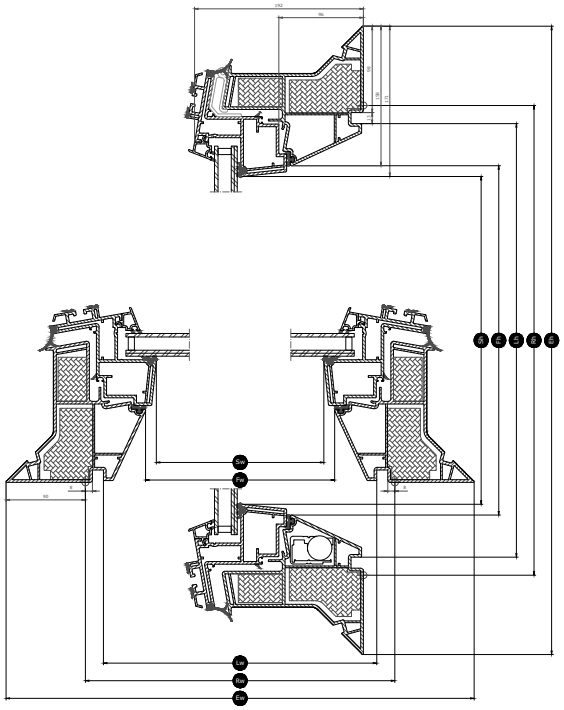

Šířka		060	080	090	100	120	150
Vw	Šířka viditelného skla						
Lw	drážka ostění	559	759	859	959	1159	1459
Rw	velikost montážního otvoru	600	800	900	1000	1200	1500
Iw	vnitřní rozměr křídla						
Ew	Šířka vnějšího rámu	780	980	1080	1180	1380	1680

Výška		060	080	090	100	120	150
Vh	Výška viditelného skla						
Lh	drážka ostění	559	759	859	959	1159	1459
Rh	velikost montážního otvoru	600	800	900	1000	1200	1500
Ih	vnitřní rozměr křídla						
Eh	Výška vnějšího rámu	780	980	1080	1180	1380	1680

Creation date 19-11-2026 09:52:01

Technické hodnoty

Přehled technických hodnot výrobku, které mimo jiné zahrnují označení CE v souladu s normami EN 1873 nebo EAD 200062-00-0401.

Vlastnosti okna	CVP Electric 73U + ISD 0000	CVP Electric 73U + ISD 0010	CVP Electric 73U + ISD 0100	CVP Electric 73U + ISD 0110	CVP Electric 73U + ISG 2093
Propustnost vzduchu [třída]	4	4	4	4	4
Přenos tepla Urc, ref300 (označení CE) (tepelná propustnost)	0.87	0.87	0.87	0.87	0.82
Arc, ref300	3.4	3.4	3.4	3.4	3.7
Propustnost světla (τ,v) (τ)	0.72	0.70	0.23	0.21	0.74
Zvuková izolace (Rw) R_wdB [dB]	30	30	30	30	31
Celková propustnost solární energie (g) (g)	0,54	0,52	0,19	0,20	0,59
Propustnost ultrafialového světla (τ,uv) (τuv)	0.05	0.05	0.05	0.05	0.05
Okno odolné proti vloupání	npd	npd	npd	npd	npd
Podíl rámu	N/A	N/A	N/A	N/A	0.26
Propustnost vzduchu [třída]	4	4	4	4	4
Reakce na oheň [třída]	B-s1,d0	B-s1,d0	B-s1,d0	B-s1,d0	B-s1,d0
Spoj skla horní jednotky [třída]	N/A	N/A	N/A	N/A	ΔX≥0.75
Chování střech při vnějším požáru – evropské požadavky [třída]	npd	npd	npd	npd	
Chování střech při vnějším požáru – britské požadavky [třída]	npd	AA	npd	AA	N/A
Odolnost vůči nárazu [třída]	N/A	N/A	N/A	N/A	3
Odolnost vůči nárazu – velký měkký předmět [třída]	SB 1200	SB 1200	SB 1200	SB 1200	SB 1200
Odolnost vůči nárazu – malý tvrdý předmět [třída]	✓	✓	✓	✓	N/A
Hluk deště (Lia)	50 dB	53 dB	50 dB	53 dB	44 dB
Odolnost vůči zatížení směrem dolů	DL 2500	DL 2500	DL 2500	DL 2500	N/A
Požární odolnost [třída]	npd	npd	npd	npd	npd
Odolnost vůči zatížení sněhem	N/A	N/A	N/A	N/A	*
Odolnost vůči zatížení směrem nahoru	UL 1500	UL 1500	UL 1500	UL 1500	N/A
Odolnost vůči zatížení větrem [třída]	N/A	N/A	N/A	N/A	C3
Vodotěsnost [třída]	✓	✓	✓	✓	9A

NPD: No Performance Determined - žádná vlastnost není stanovena

Creation date 19-11-2026 09:52:01

Struktura zasklení

Zasklení	Konstrukce (zevnitř ven)
Dvojsklo	6,8mm lepené vnitřní sklo – 14,5 mm argon – 4mm plavené vnější sklo s povlakem

Rolety a markýzy

Doplňte svůj světlík pro ploché střechy VELUX o stínicí doplňky a zajistěte si tak maximální pohodlí. Vyberte si z široké nabídky rolet, včetně průsvitných plisovaných rolet pro zjemnění světla, zatemňujících energetický úsporných dvojitě plisovaných rolet pro úplné zatemnění místnosti a markýz chránících před teplem. Pro pohodlné ovládání dálkově ovládaných světlíků pro ploché střechy a rolet pomocí smartphonu použijte aplikaci VELUX App Control nebo VELUX ACTIVE with NETATMO.

Kompatibilita

Elektrická základna světlíku CVP je kompatibilní s akrylátovou nebo polykarbonátovou kopulí ISD s čirou nebo neprůhlednou úpravou.
Montážní příslušenství: Zvedací rám ZCE 0015/1015, montážní lišty ZZZ 210 a ostění LSF 2000.
Dostupné stínicí doplňky: Solární markýza proti přehřívání MSG, elektrická plisovaná roleta FMG, elektrická dvojitě plisovaná roleta FMK a solární dvojitě plisovaná roleta FSK.

Další informace

Vyhrazujeme si právo provádět technické změny.

Více informací o našich produktech naleznete na adrese https://www.velux.cz/

Creation date 19-11-2026 09:52:01