VELUX flatt takvindu CFP Q

73FQV-glass



10 År Garanti

0°–15°

Det faste vinduet CFP Q gjør mørke og kjedelige rom lyse og trivelige. En innbruddshemmende konstruksjon gir maksimal sikkerhet, mens den isolerte ThermoTechnology™-konstruksjonen og lavenergiglass med to energibelegg bidrar til å holde huset varmt og energikostnadene nede. Kompatibel med alle VELUX' overelementer for flate tak.

- Nyt sjelefreden som vårt innbruddshemmende vindu med splintsikkert sikkerhetsglass gir deg.
- Øk innstrålingen av dagslys gjennom det flate taket til rom med lite naturlig lys.
- Reguler screens og tilbehør (ekstrautstyr) enkelt med et tastetrykk.
- Øk komforten med to-lags lavenergiglass med to lag energibelegg.
- Nyt sikkerheten til våre beste sikkerhetsglass, som gir innbruddsmotstand i klasse 2.
- Innvendig skrå karm øker mengden dagslys som kommer inn i rommet.
- Et bredt utvalg av standardstørrelser gjør det enkelt å finne det vinduet som passer best til rommet.

CE

Creation date 19-11-2026 09:43:22 VRW Roof windows no-NO - Approved

Brukerveiledning

CFP vindusdelen kan monteres sammen med alle ISD akrylkupler og ISG 2093 plant glass på tak med en helling på opptil 15°.



VELUX CFP vindusdelen gir dagslys til rom med svært lite naturlig lys. Vindusdelen er fastmontert, så det er ikke mulig å lufte ut. Kombiner den med den klassiske ISD akrylkuppel for takhellinger helt ned til 0°, eller det moderne, stilrene ISG 2093 i plant glass, for sømløs integrering med taket fra 2°.

Tilgjengelige størrelser og dagslysareal

Målene i størrelsestabellen viser takåpningen. For elektrisk betjente vinduer må du legge inn et ekstra mellomrom (som oftest 1 cm) på den siden der ledningen skal monteres, slik det står i installasjonsveiledningen.

	600 mm	800 mm	900 mm	1000 mm	1200 mm	1500 mm
600 mm	CFP 060060 (0.19)					
800 mm		CFP 080080 (0.4)				
900 mm	CFP 060090 (0.32)		CFP 090090 (0.54)			
1000				CFP 100100 (0.7)		
1200			CFP 090120 (0.76)		CFP 120120 (1.07)	
1500				CFP 100150 (1.11)		CFP 150150 (1.78)

Alle mål er i mm. () = Effektivt dagslysareal, m^2 [ ] = Geometrisk fritt areal, m^2

Creation date 19-11-2026 09:43:22

Nettovekt

Vær oppmerksom på at et komplett vindu for flate tak består av et overelement og en vindusdel som leveres separat. Totalvekten til den komplette løsningen må derfor regnes ut ved å legge sammen enhetsvekten til overelementet og enhetsvekten til vindusdelen, slik det står i de respektive databladene.

	060060	060090	080080	090090	090120	100100	100150	120120	150150
Nettovekt (kg)	23,845	30,982	34,886	40,931	50,121	46,743	64,617	56,964	89,238

Mål, tverrsnitt

Vær oppmerksom på at visningen av snittegningen er fra bunn til topp.

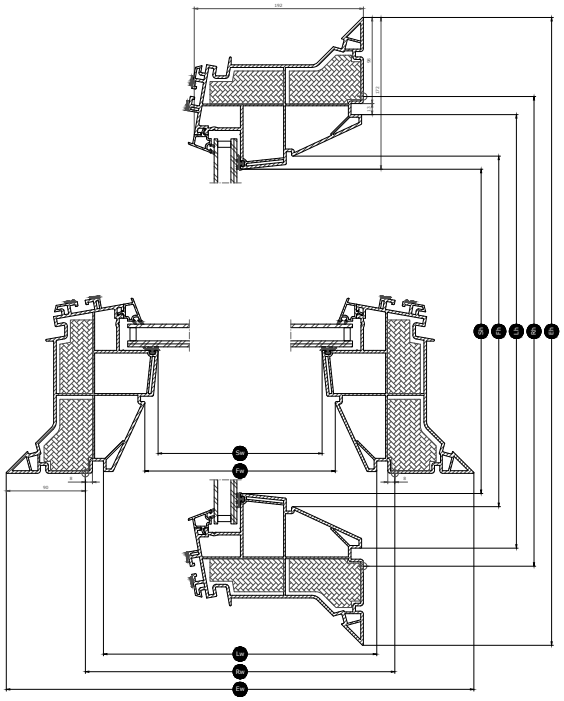

Width		060	080	090	100	120	150
Vw	Visible glazing width						
Lw	Innvendig notspor, bredde	559	759	859	959	1159	1459
Rw	Utsparingsmål bredde	600	800	900	1000	1200	1500
Iw	Bredde ramme						
Ew	Utvendig bredde, karm	780	980	1080	1180	1380	1680

Height		060	080	090	100	120	150
Vh	Visible glazing height						
Lh	Innvendig notspor, høyde	559	759	859	959	1159	1459
Rh	Utsparingsmål høyde	600	800	900	1000	1200	1500
Ih	Høyde ramme						
Eh	Utvendig høyde, karm	780	980	1080	1180	1380	1680

Creation date 19-11-2026 09:43:22

Tekniske verdier

Oversikt over de tekniske verdiene til produktet, som blant annet dekker CE-merking i henhold til EN 1873 eller EAD 200062-00-0401.

Egenskaper vinduer	CFP 73Q- + ISD 0000	CFP 73Q- + ISD 0010	CFP 73Q- + ISD 0100	CFP 73Q- + ISD 0110	CFP 73Q- + ISG 2093
Luftgjennomgang [klasse]	A3	A3	A3	A3	4
Termisk transmittans Urc,ref300 (CE-merket) (U-verdi)	0.80	0.80	0.80	0.80	0.75
Arc, ref300 (U-verdi overføringsområde)	3.4	3.4	3.4	3.4	3.7
Lystransmittans (τ, v) (τ)	0.72	0.70	0.25	0.26	0.73
Lydisolering (Rw) R_wdB [dB]	36	36	36	36	36
Total solenergitransmittans (g-verdi) (g)	0,53	0,50	0,20	0,23	0,53
Ultrafiolett transmittans (τ,uv) (τuv)	0.05	0.05	0.05	0.05	0.05
Innbruddsikkerhet vindu [klasse]	RC2	RC2	RC2	RC2	RC2
Karmfaktor	N/A	N/A	N/A	N/A	0.26
Luftgjennomgang [klasse]	A3	A3	A3	A3	4
Reaksjon på brann [klasse]	B-s1,d0	B-s1,d0	B-s1,d0	B-s1,d0	B-s1,d0
Liming av glass (glass på toppenhet) [klasse]	N/A	N/A	N/A	N/A	ΔX≥0.75
Utvendig brannmotstand – europeisk [klasse]	npd	npd	npd	npd	
Utvendig brannmotstand – britisk [klasse]	npd	AA	npd	AA	NPD
Slagfasthet [klasse]	N/A	N/A	N/A	N/A	3
Slagmotstand stort mykt formål [klasse]	SB 1200	SB 1200	SB 1200	SB 1200	SB 1200
Slagfasthet lite hardt formål [klasse]	✓	✓	✓	✓	N/A
Regnstøy (Lia)	53 dB	56 dB	53 dB	56 dB	< 50 dB
Motstand mot nedadgående belastninger	DL 2500	DL 2500	DL 2500	DL 2500	N/A
Brannmotstand [klasse]	npd	npd	npd	npd	NPD
Motstand mot snølast (FRW-tabell)	N/A	N/A	N/A	N/A	*
Motstand mot oppadgående belastning	UL 1500	UL 1500	UL 1500	UL 1500	N/A
Motstand mot vindlast [klasse]	N/A	N/A	N/A	N/A	C3
Vanntetthet [klasse]	✓	✓	✓	✓	9A

NPD: No Performance Determined - ingen yteevne fastlagt

Creation date 19-11-2026 09:43:22

Glasstruktur

Glassenhet	Variant oppbygning
2-lags glass	7,5 mm laminert glass – 14,5 mm argon – 4 mm floatglass

Gardiner og screens

Fullfør ditt VELUX vindu for flate tak med en gardin for optimal komfort. Velg blant et bredt utvalg, blant annet en gjennomskinnelig plisségardin som demper lyset, en varmeisolerende screen som beskytter mot varme og en mørkleggingsplisségardin som gjør rommet mørkt. Bruk VELUX App Control eller VELUX ACTIVE med NETATMO for å styre det åpningsbare takvinduet og gardinene via smarttelefonen.

Kompatibilitet

Elektrisk åpningsbar vindusdel CVP er kompatibel med et overelement ISD i akryl eller polykarbonat kuppel i enten klar eller ugjennomsiktig innvendig overflate. INSTALLASJONSTILBEHØR Forhøyningskarm ZCE 0015/1015, klemlister for takpapp ZZZ 210 og innvendig foring LSF 2000. Kompatibel med solskjerming: Solcelledrevet screen MSG og solcelledrevet mørkleggingsgardin FSK.

Ytterligere informasjon

Vi forbeholder oss retten till tekniske endringer.

For mer informasjon om våre produkter, besøkn https://www.velux.no

Creation date 19-11-2026 09:43:22