Cupolino in acrilico VELUX ISD 0000

0°-15°

10 Anni Garanzia

Finestre per tetti piani disponibili

CFP 63QV fissa

CFP 73QV fissa

CFP 73 fissa

CSP 73Q per l'evacuazione di fumo

CVP 73QD elettrica

CVP 73U manuale

CXP 73Q di uscita

Scelta ideale per scuole, ospedali e uffici, il cupolino in acrilico trasparente VELUX offre un elevato fattore di trasmissione luminosa ed è realizzato con un materiale resistente antigraffio. La superficie esterna e le naturali proprietà di drenaggio offrono una vista chiara verso l'esterno. Compatibile con le tende VELUX per il controllo della luce naturale, l'attenuazione della luce e la protezione dal calore.

- Il cupolino trasparente permette un maggiore passaggio della luce naturale rendendo più luminosi e confortevoli gli ambienti interni.
- Approfitta delle comode modalità di controllo del calore e della luce con la nostra gamma completa di tende per finestre per tetti piani.
- Ambienti interni più silenziosi grazie all'efficiente riduzione del rumore provocato da fattori esterni.
- La superficie esterna antigraffio garantisce una durevolezza elevata.
- L'acqua piovana e le foglie vengono drenate con facilità, anche su tetti con inclinazione di 0°.
- L'acqua e la neve scivolano via dal cupolino in plastica grazie alla sua forma arrotondata.
- Trova la soluzione di luce e ombra più adatta alle tue esigenze personali.

CE

Creation date 08-07-2025 11:40:23 FRW Top units it-CH - Approved

Guida all'applicazione

La parte superiore del cupolino può essere installata con tutte le unità di base nella zona pendenza del tetto da 0° a 15°.

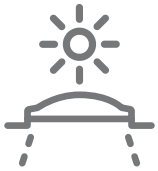

Combina il cupolino con un'unità di base che soddisfa le tue esigenze in termini di luce naturale e ventilazione. Scegli l'unità di base ventilata elettricamente CVP per l'aria fresca con il semplice tocco di un pulsante o l'unità di base fissa CFP se la tua necessità primaria è quella di portare la luce naturale nella stanza.

Dimensioni disponibili e area luce naturale

Finestre per tetti piani compatibili

E CVP 73QD elettrica
F CVP 73U manuale
G CFP 73 fissa
H CFP 73QV fissa
I CFP 63QV fissa
K CXP 73Q di uscita
L CSP 73Q per l'evacuazione di fumo

	600	800	900	1000	1200	1500
600	ISD 060060 (0.19) F, G, H					
800		ISD 080080 (0.40) F, G, H				
900	ISD 060090 (0.32) E, F, G, H		ISD 090090 (0.54) F, G, H			
1000				ISD 100100 (0.70) F, G, H, K, L		
1200			ISD 090120 (0.76) F, G, H, K		ISD 120120 (1.07) E, F, G, H, K, L	
1500				ISD 100150 (1.11) F, G, H		ISD 150150 (1.78) G, H, I

Tutte le misure sono espresse in mm. ( ) = Area effettiva luce naturale, m^2 [ ] = Area di ventilazione geometrica libera, m^2

*A= misure grandi con variante vetro -A

Creation date 08-07-2025 11:40:23

Valori tecnici

Panoramica dei valori tecnici del prodotto che comprende anche il marchio CE in conformità con EN 1873 o EAD 200062-00-0401

Caratteristiche della finestra	CFP 63QK + ISD 0000	CFP 73QV + ISD 0000	CFP 73UT + ISD 0000	CSP 73QV + ISD 0000	CVP Electric 63QK + ISD 0000	CVP Electric 73QV + ISD 0000	CVP Electric 73UT + ISD 0000	CVP Manual 73UT + ISD 0000	CXP 73QV + ISD 0000
Permeabilità all'aria [classe]	A3	A3	A3	4	4	4	4	4	4
Trasmissione termica Urc, ref300 (marchio CE) (valore U)	0.87	0.80	0.87	0.99	0.87	0.80	0.87	0.87	0.86
Arc, ref300	3.4	3.4	3.4	3.4	3.4	3.4	3.4	3.4	3.4
Fattore di trasmissione luminosa (τ,v) (τ)	0.68	0.72	0.72	0.72	0.68	0.72	0.72	0.72	0.72
Isolamento acustico (Rw) R_wdB [dB]	36	36	36	33	36	36	30	30	36
Trasmittanza di energia solare totale (g)	0.49	0.53	0.54	0.53	0.49	0.53	0.54	0.54	0.53
Trasmittanza ultravioletti (τ,uv) (τuv)	0.05	0.05	0.05	0.05	0.05	0.05	0.05	0.05	0.05
Finestra antieffrazione	npd	RC2	npd	RC2	npd	RC2	npd	npd	npd
Fattore telaio	N/A	N/A	N/A	N/A	N/A	N/A	N/A	N/A	N/A
Permeabilità all'aria [classe]	A3	A3	A3	4	4	4	4	4	4
Reazione al fuoco [classe]	B-s1,d0	B-s1,d0	B-s1,d0	B-s1,d0	B-s1,d0	B-s1,d0	B-s1,d0	B-s1,d0	B-s1,d0
Incollaggio del vetro dell'unità superiore [classe]	N/A	N/A	N/A	N/A	N/A	N/A	N/A	N/A	N/A
Prestazioni di incendio all'esterno - Europa [classe]	npd	npd	npd	npd	npd	npd	npd	npd	npd
Prestazioni di incendio all'esterno - Regno Unito [classe]	npd	npd	npd	npd	npd	npd	npd	npd	npd
Resistenza agli urti [classe]	N/A	N/A	N/A	N/A	N/A	N/A	N/A	N/A	N/A
Resistenza agli urti con corpi soffici di grandi dimensioni [classe]	SB 1200	SB 1200	SB 1200	SB 1200	SB 1200	SB 1200	SB 1200	SB 1200	SB 1200
Resistenza agli urti con corpi rigidi di piccole dimensioni [classe]	√	√	√	√	√	√	√	√	√
Rumore della pioggia (Lia)	48	53	53	47	46	49	50	46	50
Resistenza ai carichi verso il basso	DL 2500	DL 2500	DL 2500	DL 2500	DL 2500	DL 2500	DL 2500	DL 2500	DL 2500
Resistenza al fuoco [classe]	npd	npd	npd	npd	npd	npd	npd	npd	npd
Resistenza al carico di neve	N/A	N/A	N/A	N/A	N/A	N/A	N/A	N/A	N/A
Resistenza al carico verso l'alto	UL 1500	UL 1500	UL 1500	UL 1500	UL 1500	UL 1500	UL 1500	UL 1500	UL 1500
Resistenza al carico del vento [classe]	N/A	N/A	N/A	N/A	N/A	N/A	N/A	N/A	N/A
Tenuta all'acqua [classe]	√	√	√	√	√	√	√	√	√

NPD: No Performance Determined - nessuna prestazione determinata

Creation date 08-07-2025 11:40:23

Finestra per l'evacuazione di fumo per tetti piani VELUX CSP, Vetrata 73FQV

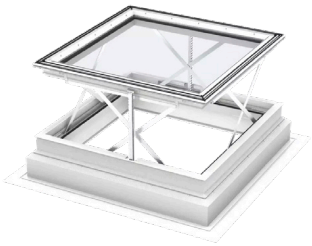

La finestra per l'evacuazione di fumo e calore per tetti piani CSP si apre automaticamente in caso di incendio e soddisfa tutti i requisiti legislativi UE pertinenti. La finestra può essere aperta per lasciare entrare l'aria fresca quando è necessario ventilare gli ambienti. La struttura antieffrazione fornisce ulteriore protezione e il vetro interno stratificato ne impedisce la frantumazione in caso di rottura.

- Si apre automaticamente in caso di incendio in conformità alle normative UE.
- Si apre automaticamente in caso di incendio, in conformità alle normative UE, e può essere aperta mediante un interruttore di ventilazione per lasciar entrare aria fresca.
- Progettate per ridurre al minimo la condensa, le nostre finestre per tetti piani assicurano una vista pulita verso l'esterno.

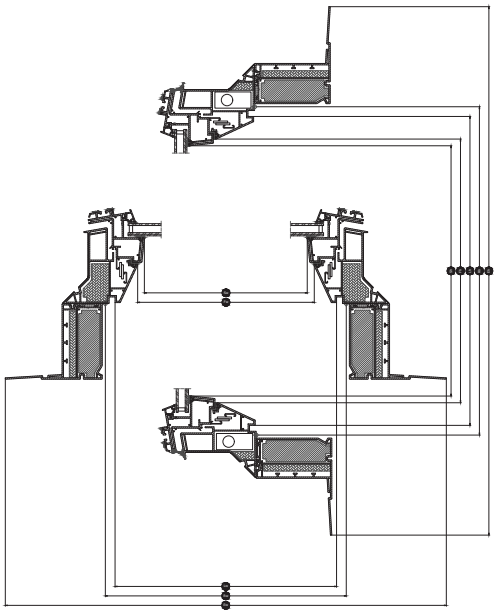

Larghezza		100	120
Sw	Luce di vetro	835	1035
Fw	Larghezza apertura telaio	863	1063
Lw	Dimensioni della scanalatura rivestimento interno luce	959	1159
Rw	Apertura nel soffitto	1000	1200
Ew	Misura esterna del telaio maestro	1180	1380

Altezza		100	120
Sh	Luce di vetro	835	1035
Fh	Altezza apertura telaio	863	1063
Lh	Dimensioni della scanalatura rivestimento interno luce	959	1159
Rh	Apertura nel soffitto	1000	1200
Eh	Misura esterna del telaio maestro	1180	1380

Creation date 08-07-2025 11:40:23

Finestra per tetti piani fissa VELUX CFP U, Vetrata 73UT

Un modo semplice ed efficace per portare la luce naturale in stanze scarsamente illuminate: l'unità base fissa CFP U trasforma qualsiasi spazio da buio e opaco a luminoso e accogliente. Il sistema di isolamento ThermoTechnology™ e la doppia vetrata ad alta efficienza energetica mantengono la casa calda e aumentano il comfort degli ambienti interni. Compatibile con tutte le unità superiori per tetti piani VELUX.

- Una vasta gamma di dimensioni standard ti consente di trovare facilmente la finestra più adatta alle tue esigenze.
- Progettate per ridurre al minimo la condensa, le nostre finestre per tetti piani assicurano una vista pulita verso l'esterno.
- Le riparazioni possono essere effettuate senza sostituire l'intera finestra grazie al design modulare.

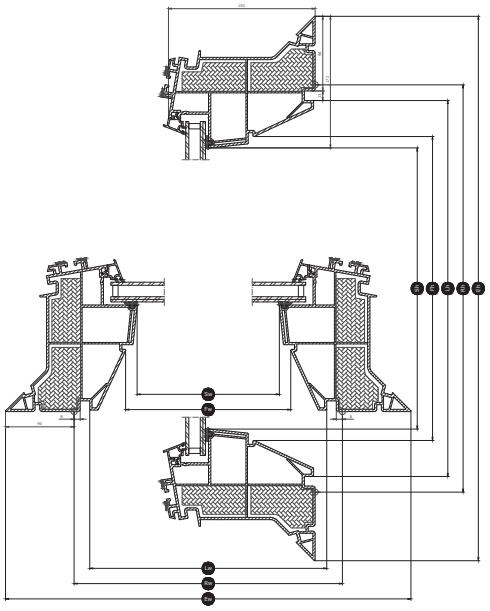

Larghezza		060	080	090	100	120	150
Sw	Luce di vetro	435	635	735	835	1035	1335
Fw	Larghezza apertura telaio	463	663	763	863	1063	1363
Lw	Dimensioni della scanalatura rivestimento interno luce	559	759	859	959	1159	1459
Rw	Apertura nel soffitto	600	800	900	1000	1200	1500
Ew	Misura esterna del telaio maestro	780	980	1080	1180	1380	1680

Altezza		060	080	090	100	120	150
Sh	Luce di vetro	435	635	735	835	1035	1035
Fh	Altezza apertura telaio	463	663	763	863	1063	1063
Lh	Dimensioni della scanalatura rivestimento interno luce	559	759	859	959	1159	1459
Rh	Apertura nel soffitto	600	800	900	1000	1200	1500
Eh	Misura esterna del telaio maestro	780	980	1080	1180	1380	1680

Creation date 08-07-2025 11:40:23

Finestra per tetti piani VELUX CFP Q, Vetrata 73FQV

L'unità base fissa CFP Q trasforma qualsiasi spazio da scuro e opaco a luminoso e accogliente. La struttura antieffrazione assicura la massima protezione mentre la struttura ThermoTechnology™ isolata e la vetrata a bassa energia con rivestimenti energetici contribuiscono a mantenere la casa calda e i costi energetici bassi. Compatibile con tutte le unità superiori per tetti piani VELUX.

- Una vasta gamma di dimensioni standard ti consente di trovare facilmente la finestra più adatta alle tue esigenze.
- Progettate per ridurre al minimo la condensa, le nostre finestre per tetti piani assicurano una vista pulita verso l'esterno.
- Migliora il comfort della tua abitazione con la doppia vetrata bassoemissiva dotata di due rivestimenti energetici.

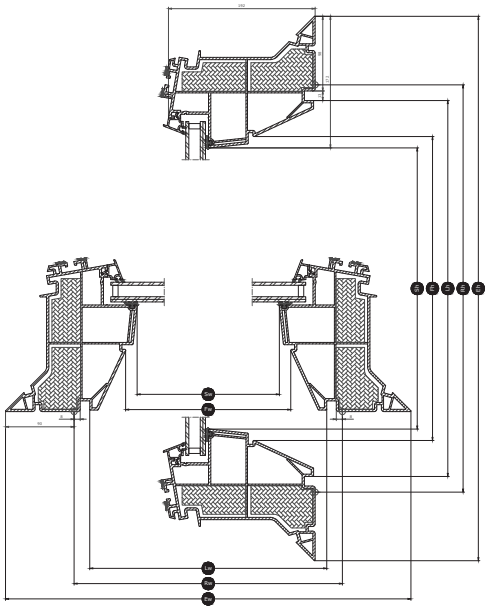

Larghezza		060	080	090	100	120	150
Sw	Luce di vetro	435	635	735	835	1035	1335
Fw	Larghezza apertura telaio	463	663	763	863	1063	1363
Lw	Dimensioni della scanalatura rivestimento interno luce	559	759	859	959	1159	1459
Rw	Apertura nel soffitto	600	800	900	1000	1200	1500
Ew	Misura esterna del telaio maestro	780	980	1080	1180	1380	1680

Altezza		060	080	090	100	120	150
Sh	Luce di vetro	435	635	735	835	1035	1035
Fh	Altezza apertura telaio	463	663	763	863	1063	1063
Lh	Dimensioni della scanalatura rivestimento interno luce	559	759	859	959	1159	1459
Rh	Apertura nel soffitto	600	800	900	1000	1200	1500
Eh	Misura esterna del telaio maestro	780	980	1080	1180	1380	1680

Creation date 08-07-2025 11:40:23

Finestra di uscita per tetti piani VELUX CXP, Vetrata 73FQV

La finestra di uscita per tetti piani ad azionamento manuale CXP offre una maggiore apertura per fornire un facile accesso al tetto. Il vetro interno stratificato ne impedisce la frantumazione in caso di rottura. Disponibile con un cupolino in acrilico e policarbonato. La finestra di uscita per tetti piani è conforme alle normative UE applicabili.

- Progettate per ridurre al minimo la condensa, le nostre finestre per tetti piani assicurano una vista pulita verso l'esterno.
- Migliora il comfort della tua abitazione con la doppia vetrata bassoemissiva dotata di due rivestimenti energetici.
- Le riparazioni possono essere effettuate senza sostituire l'intera finestra grazie al design modulare.

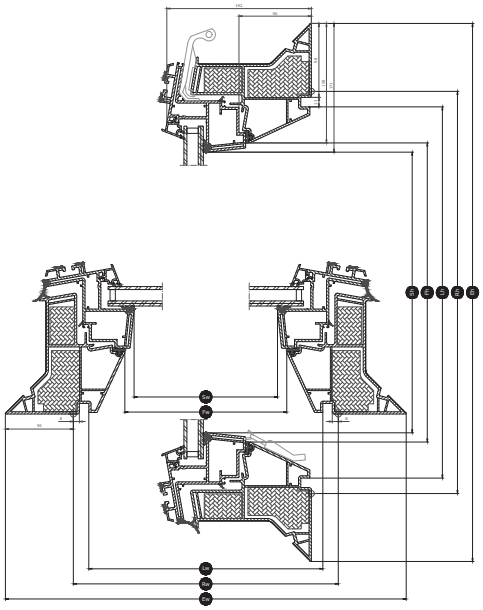

Larghezza		090	100	120
Sw	Luce di vetro	735	835	1035
Fw	Larghezza apertura telaio	763	863	1063
Lw	Dimensioni della scanalatura rivestimento interno luce	859	959	1159
Rw	Apertura nel soffitto	900	1000	1200
Ew	Misura esterna del telaio maestro	1080	1180	1380

Altezza		100	120
Sh	Luce di vetro	835	1035
Fh	Altezza apertura telaio	863	1063
Lh	Dimensioni della scanalatura rivestimento interno luce	959	1159
Rh	Apertura nel soffitto	1000	1200
Eh	Misura esterna del telaio maestro	1180	1380

Creation date 08-07-2025 11:40:23

Finestra per tetti piani ad azionamento manuale VELUX CVP 0073U, Vetrata 73UT

Aggiungi luce naturale e aria fresca alla tua abitazione a un prezzo che rientra nella maggior parte dei budget con l'unità di base CVP ad azionamento manuale. La finestra per tetti piani può essere azionata facilmente utilizzando una pratica asta telescopica. Offre tutti i vantaggi di base di una finestra per tetti piani a un prezzo accessibile. Compatibile con i nostri cupolini in acrilico o policarbonato.

- Una vasta gamma di dimensioni standard ti consente di trovare facilmente la finestra più adatta alle tue esigenze.
- Progettate per ridurre al minimo la condensa, le nostre finestre per tetti piani assicurano una vista pulita verso l'esterno.
- Migliora il clima ambientale con utilizzanto la maniglia d'aerazione.

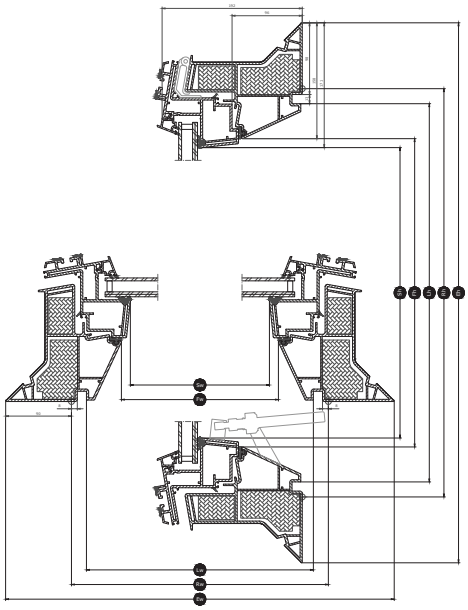

Larghezza		060	080	090	100	120
Sw	Luce di vetro	435	635	735	835	1035
Fw	Larghezza apertura telaio	463	663	763	863	1063
Lw	Dimensioni della scanalatura rivestimento interno luce	559	759	859	959	1159
Rw	Apertura nel soffitto	600	800	900	1000	1200
Ew	Misura esterna del telaio maestro	780	980	1080	1180	1380

Altezza		060	080	090	100	120	150
Sh	Luce di vetro	435	635	735	835	1035	1035
Fh	Altezza apertura telaio	463	663	763	863	1063	1063
Lh	Dimensioni della scanalatura rivestimento interno luce	559	759	859	959	1159	1459
Rh	Apertura nel soffitto	600	800	900	1000	1200	1500
Eh	Misura esterna del telaio maestro	780	980	1080	1180	1380	1680

Creation date 08-07-2025 11:40:23

Finestra per tetti piani VELUX CFP Q, Vetrata 63QK

L'unità base fissa CFP Q trasforma qualsiasi spazio da scuro e opaco a luminoso e accogliente. La struttura antieffrazione assicura la massima protezione mentre la struttura ThermoTechnology™ isolata e la vetrata a bassa energia con rivestimenti energetici contribuiscono a mantenere la casa calda e i costi energetici bassi. Compatibile con tutte le unità superiori per tetti piani VELUX.

- Una vasta gamma di dimensioni standard ti consente di trovare facilmente la finestra più adatta alle tue esigenze.
- Progettate per ridurre al minimo la condensa, le nostre finestre per tetti piani assicurano una vista pulita verso l'esterno.
- Migliora il comfort della tua abitazione con la doppia vetrata bassoemissiva dotata di due rivestimenti energetici.

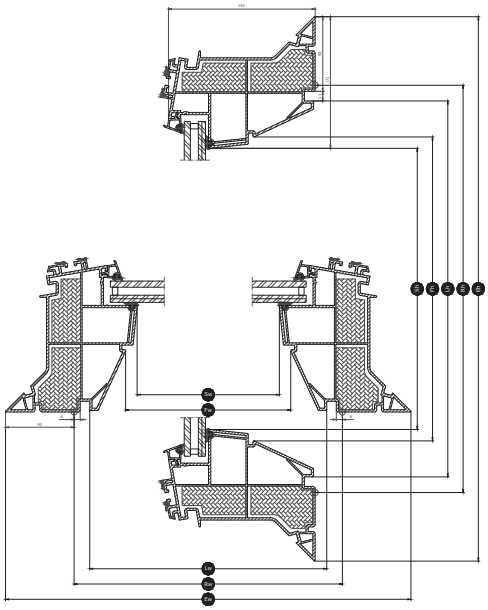

Larghezza		150
Sw	Luce di vetro	1335
Fw	Larghezza apertura telaio	1363
Lw	Dimensioni della scanalatura rivestimento interno luce	1459
Rw	Apertura nel soffitto	1500
Ew	Misura esterna del telaio maestro	1680

Altezza		150
Sh	Luce di vetro	1035
Fh	Altezza apertura telaio	1063
Lh	Dimensioni della scanalatura rivestimento interno luce	1459
Rh	Apertura nel soffitto	1500
Eh	Misura esterna del telaio maestro	1680

Creation date 08-07-2025 11:40:23

Finestra per tetti piani elettrica antieffrazione VELUX CVP ----QDA, Vetrata 73FQV

È possibile godersi la massima praticità e la ventilazione comandabile a distanza con un'unità di base elettrica CVP QDA. La struttura antieffrazione con vetro interno stratificato P4A assicura la massima sicurezza, mentre la struttura ThermoTechnology™ isolata e la vetrata a bassa energia con rivestimenti energetici contribuiscono a mantenere la casa calda e i costi energetici bassi. Compatibile con tutte le nostre unità superiori.

- Una vasta gamma di dimensioni standard ti consente di trovare facilmente la finestra più adatta alle tue esigenze.
- Progettate per ridurre al minimo la condensa, le nostre finestre per tetti piani assicurano una vista pulita verso l'esterno.
- Migliora il comfort della tua abitazione con la doppia vetrata bassoemissiva dotata di due rivestimenti energetici.

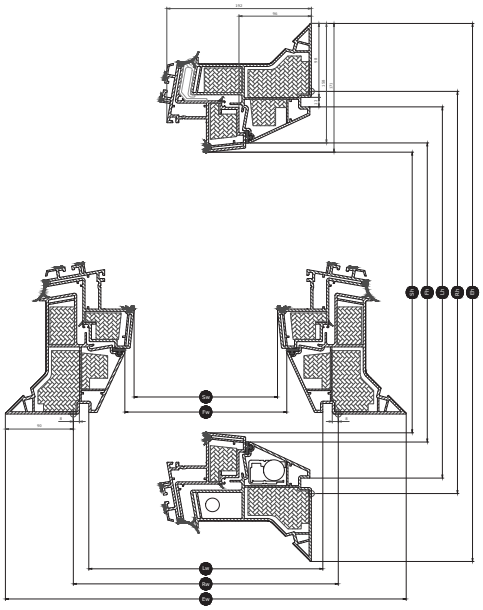

Larghezza		060	080	090	100	120
Sw	Luce di vetro	435	635	735	835	1035
Fw	Larghezza apertura telaio	463	663	763	863	1063
Lw	Dimensioni della scanalatura rivestimento interno luce	559	759	859	959	1159
Rw	Apertura nel soffitto	600	800	900	1000	1200
Ew	Misura esterna del telaio maestro	780	980	1080	1180	1380

Altezza		060	080	090	100	120	150
Sh	Luce di vetro	435	635	735	835	1035	1035
Fh	Altezza apertura telaio	463	663	763	863	1063	1063
Lh	Dimensioni della scanalatura rivestimento interno luce	559	759	859	959	1159	1459
Rh	Apertura nel soffitto	600	800	900	1000	1200	1500
Eh	Misura esterna del telaio maestro	780	980	1080	1180	1380	1680

Creation date 08-07-2025 11:40:23

Struttura della vetrata isolante

	Vetrata 63QK	Vetrata 73FQV	Vetrata 73UT
Composizione (dall'interno all'esterno)	Vetro float stratificato da 9,3 mm - Krypton da 10,5 mm - Vetro temperato da 8 mm	Vetro flottato laminato da 7,5 mm - Argon da 14,5 mm - Vetro flottato da 4 mm	Vetro float stratificato da 6,8 mm - Argon da 14,5 mm - Vetro float da 4 mm

Pulitura e manutenzione

La pulizia dell'unità superiore è possibile solo dall'esterno. Quando pulisci l'unità superiore, non aprire la finestra. Per le finestre elettriche, scollega l'alimentazione elettrica.
Per pulire la superficie interna dell'unità superiore e la superficie esterna in vetro dell'unità di base, rimuovi le lamiere di copertura e le viti per rimuovere l'unità superiore e fissali nuovamente dopo la pulizia.
Nelle regioni con forti nevicate, le masse di neve sulla finestra per tetti piani devono essere rimosse regolarmente.

Periodo di garanzia

Potete trovare le condizioni dettagliate della garanzia VELUX sul nostro sito web www.velux.ch.

Tende e marchisette

La finestra per tetti piani VELUX può essere completata con una tenda per il massimo comfort. È disponibile una vasta gamma di tende, compresa una tenda plissettata traslucida per attenuare la luce, una marchisetta per la protezione dal calore e una tenda energetica oscurante plissettata per un effetto di oscuramento.
VELUX App Control o VELUX ACTIVE with NETATMO può essere utilizzato per controllare, tramite smartphone, la finestra per tetti piani ventilata e le tende.

Creation date 08-07-2025 11:40:23

Ulteriori informazioni

Ci riserviamo il diritto di apportare modifiche tecniche.

Per ulteriori informazioni sui nostri prodotti, visitate https://www.velux.ch/

Creation date 08-07-2025 11:40:23