VELUX CSP ontrokingssysteem voor plat dak

Beglazing 73FQV

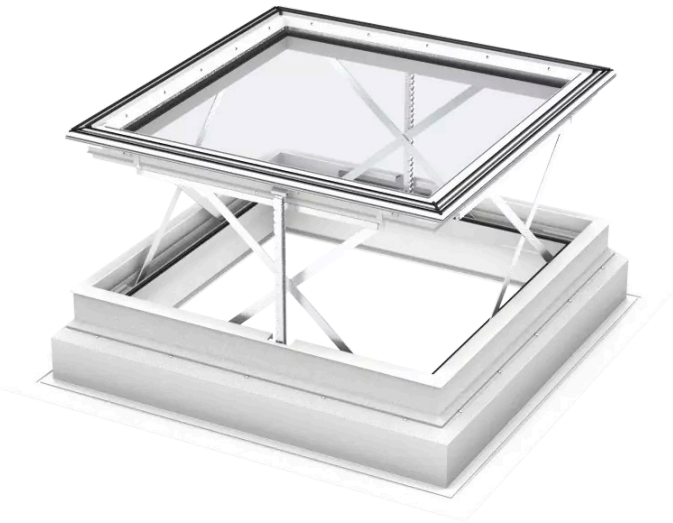

10 Jaar Garantie

0°–15°

Het ontrokingsysteem voor platte daken CSP opent automatisch in geval van brand en voldoet aan alle relevante Europese wettelijke vereisten. U kunt het venster ook openen om uw woning te ventileren en frisse lucht binnen te laten. De inbraakwerende constructie biedt extra veiligheid en de gelaagde binnenruit houdt de scherven bij glasbreuk samen.

- Opent automatisch in geval van brand, rekening houdend met de Europese wettelijke vereisten.
- Open uw gemotoriseerde VELUX platdakvenster moeiteloos en geniet snel van frisse lucht in huis.
- Het krachtige schaarmechanisme is ontworpen voor een lange levensduur.
- Verbeter uw algemeen comfort dankzij de energiebesparende dubbele beglazing met twee energiebesparende coatings.
- Kies voor de veiligheid van onze hoogwaardige veiligheidsbeglazing.
- Het afgeschuinde binnenkader laat meer daglicht in uw kamer binnen.
- Opent automatisch in geval van brand, rekening houdend met de Europees wettelijke vereisten, en kan ook met een ventilatieschakelaar worden geopend om frisse lucht binnen te laten.

CE

Creation date 19-11-2026 09:37:10 VRW Roof windows nl-BE - Approved

Gebruiksaanwijzing voor methode van bediening

De CSP elektrische ontroking basiseenheid kan worden geïnstalleerd met alle ISD koepel-bovenafdekkingen binnen een dakhellingsbereik van 0° tot 15°. ISG 2093 standaard glas-bovenafdekking is niet compatibel.



De CSP rookafvoer voor platte daken opent automatisch in geval van brand en voldoet aan alle relevante Europese wettelijke vereisten voor een NSHEV. Het venster biedt evenveel daglicht als onze elektrisch geventileerde CVP en vaste CFP platdakvensters en kan ook worden geopend voor comfortventilatie wanneer u frisse lucht nodig heeft. Een inbraakwerende constructie biedt extra bescherming en een gelaagde binnenruit voorkomt dat het glas versplintert bij breuk. Een optionele regensensor sluit het venster automatisch bij regen voor extra gemoedsrust. Compatibel met alle ISD koepel-bovenafdekkingen binnen een dakhellingsbereik van 0° tot 15°. ISG 2093 standaard glas-bovenafdekking is niet compatibel.

Beschikbare afmetingen en daglichtoppervlak

De afmetingen in de maattabel geven de dakopening aan. Voor elektrisch bediende ramen dient aan de zijde bestemd voor kabelinstallatie extra vrije ruimte (meestal 1 cm) te worden voorzien, zoals aangegeven in de geldende installatievoorschriften.

	1000 mm	1200 mm
1000 mm	CSP 100100 (0.70) [0.27]	
1200 mm		CSP 120120 (1.07) [0.41]

Alle maten zijn in mm. ( ) = Effectief daglichtoppervlak, m^2 [ ] = Ventilatieopening, m^2

Creation date 19-11-2026 09:37:10

Nettogewicht

Gelieve op te merken dat een compleet platdakvenster bestaat uit een bovenafdekking en een basiseenheid die afzonderlijk worden geleverd. Het totale gewicht van de complete oplossing moet daarom worden berekend door het eenheidsgewicht van de bovenafdekking en het eenheidsgewicht van de basiseenheid bij elkaar op te tellen, zoals aangegeven in hun respectievelijke gegevensbladen.

	100100	120120
Nettogewicht (kg)	85,954	124,115

Afmetingen dwarsdoorsnede

Houd er rekening mee dat de zicht op de doorsnede van onder naar boven is.

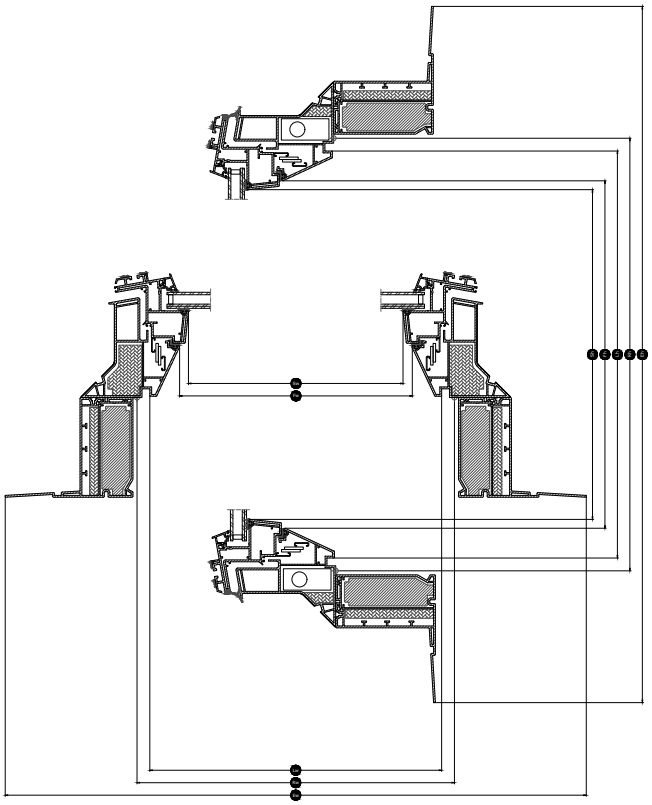

Breedte		100	120
Vw	Zichtbare breedte ruit		
Lw	Afmeting tussen afwerkingsgroeven breedte	959	1159
Rw	Opening breedte	1000	1200
Iw	Breedte binnenkant vleugel		
Ew	Externe breedte kozijn	1423	1623

Hoogte		100	120
Vh	Zichtbare hoogte ruit		
Lh	Afmeting tussen afwerkingsgroeven lengte	959	1159
Rh	Opening hoogte	1000	1200
Ih	Lengte binnenkant vleugel		
Eh	Externe hoogte kozijn	1423	1623

Creation date 19-11-2026 09:37:10

Technische waarden

Overzicht van de technische waarden voor het product, met onder andere CE-markering in overeenstemming met EN 1873 en EN 12101-2.

Vensterkenmerken	CSP 73Q- + ISD 0000	CSP 73Q- + ISD 0010	CSP 73Q- + ISD 0100	CSP 73Q- + ISD 0110
Luchtdoorlatendheid [klasse]	4	4	4	4
Warmtedoorgangscoëfficiënt Urc, ref300 (CE-label) (U-waarde)	0.99	0.99	0.99	0.99
Arc, ref300	3.4	3.4	3.4	3.4
Lichttransmissiecoëfficiënt (τ,v) (τ)	0.72	0.70	0.25	0.26
Geluidsisolatie (Rw) R_wdB [dB]	33	33	33	33
Totale doorlaatcoëfficiënt zonne-energie (g)	0,53	0,50	0,20	0,23
Doorlaatbaarheid ultraviolette straling (τ,uv) (τuv)	0.05	0.05	0.05	0.05
Inbraakwerend dakraam	RC2	RC2	RC2	RC2
Framefactor	N/A	N/A	N/A	N/A
Luchtdoorlatendheid [klasse]	4	4	4	4
Reactie bij brand [klasse]	B-s1,d0	B-s1,d0	B-s1,d0	B-s1,d0
Lijmen van glas van bovenste element [klasse]	N/A	N/A	N/A	N/A
Externe brandprestaties - Europees [klasse]	npd	npd	npd	npd
Externe brandprestaties - Brits [klasse]	npd	AA	npd	AA
Schokbestendigheid [klasse]	N/A	N/A	N/A	N/A
Schokbestendigheid groot zacht lichaam [klasse]	SB 1200	SB 1200	SB 1200	SB 1200
Schokbestendigheid klein hard lichaam [klasse]	✓	✓	✓	✓
Lawaai van regen (ΔLia)	47 dB	51 dB	47 dB	51 dB
Weerstand tegen neerwaarts gerichte belastingen	DL 2500	DL 2500	DL 2500	DL 2500
Brandwerendheid [klasse]	npd	npd	npd	npd
Weerstand tegen sneeuwbelasting	N/A	N/A	N/A	N/A
Weerstand tegen opwaartse belasting	UL 1500	UL 1500	UL 1500	UL 1500
Weerstand tegen windbelasting [klasse]	N/A	N/A	N/A	N/A
Waterdichtheid [klasse]	✓	✓	✓	✓

NPD: No Performance Determined - geen prestatie bepaald

Creation date 19-11-2026 09:37:10

Structuur beglazing

Beglazing	Samenstelling (van binnen naar buiten)
Dubbele beglazing	7,5 mm gelaagd floatglas - 14,5 mm spouw gevuld met argon - 4 mm floatglas

Binnengordijnen en buitenweringen

If there is a need for heat protection, our solar-powered anti-heat blind MSG can be installed on the CSP smoke ventilation flat-roof window. However, this depends on local regulation and must be checked locally.

Compatibiliteit

De elektrische ontroking basiseenheid voor rookventilatie CSP is compatibel met een dome top unit van acrylaat of polycarbonaat ISD, uitgevoerd in een heldere of ondoorzichtige binnenafwerking. Installatie-accessoires: Veiligheidskit voor dakbekleding ZZZ 210 en binnenbekleding LSF 2000. Compatibiliteit met gordijnen: Buitenste zonnescherm MSG op zonne-energie (afhankelijk van verordening).

Verdere informatie

We behouden ons het recht om technische wijzigingen aan te brengen.

Voor meer informatie over onze producten, ga naar http://www.velux.be