VELUX manuellt bottenmanövrerat 3i1 takfönster GPLS



10 År Garanti

15°–55°(75°)

Njut av den bästa utsikten med VELUX 3i1 panoramatakfönster GPLS med tre fönster i en karm. De eleganta handtagen i botten av de två öppningsbara fönstren gör att de kan öppnas upp till 45° för en extra rymlig balkongkänsla.

- För in frisk luft i huset genom att öppna ett eller två takfönster efter behov
- Öppna takfönstret utåt upp till 45° för att njuta av panoramautsikten och en känsla av extra rymd.
- En enda karmmodul möjliggör en enkel och välbekant installationsprocess med få komponenter.
- Få vidsträckt utsikt och mer dagsljus tack vare extra smala karmprofiler
- Vrid enkelt fönstret 180° för säker rengöring av ytterglaset från insidan.
- Topplådan i ett enda stycke och de smala profilplåtarna ger en estetisk lösning som integreras elegant i taket.
- Vrid på handtaget i nederkanten för att vädra rummet utan att öppna fönstret.

CE

Creation date 17-11-2026 18:32:38 VRW Roof windows sv-SE - Approved

Tillämpningsanvisning

Takfönstret kan installeras i tak med 15° till 55° (75°) taklutning.



VELUX manuellt 3i1 takfönster GPLS öppnas utåt och ger fri panoramautsikt. Det består av tre fönster, två öppningsbara och bottenmanövrerade och ett fast, i en ram. Det ger extra dagsljus och vidsträckt utsikt, samtidigt som det har alla fördelar med våra bottenmanövrerade fönster. För att dra optimal nytta av panoramautsikten rekommenderar vi en installationshöjd som ger fri sikt över omgivningen när du både sitter och står i rummet.

Tillgängliga storlekar och dagsljusyta

Storlekstabellen visar tillgängligheten för de olika glasvarianterna. Observera att den enskilda glasrutevarianten kanske inte finns i alla visade storlekar.

	1880
1178	GPLS FFKF06 (1.41) [1.20]
1398	GPLS FFKF08 (1.74) [1.44]

Alla mått anges i mm. ( ) = Effektiv dagsljusyta, m^2 [ ] = Geometriskt fritt område, m^2

Creation date 17-11-2026 18:32:38

Tvärsnittsmått

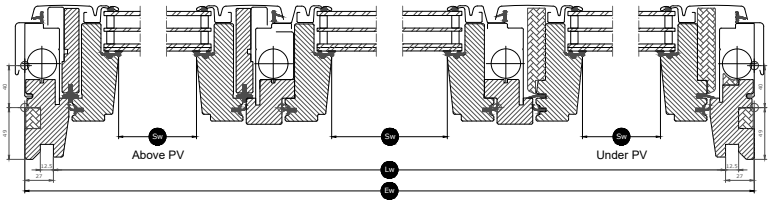

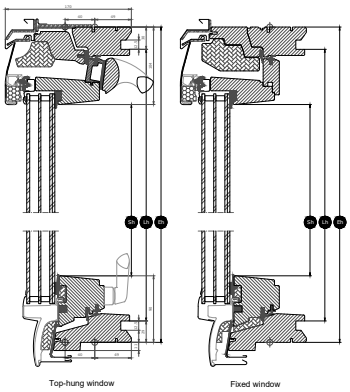

Width		FFKF--
Sw	Fönsterbågens öppningsbredd	481, 481, 481
Lw	Avstånd mellan smyginklädnadsspår, bredd	1826
Ew	Utvändig karmbredd	1880

Height		--06	--08
Sh	Fönsterbågens öppningshöjd	984	1204
Lh	Avstånd mellan smyginklädnadsspår, höjd	1119	1339
Eh	Utvändig karmhöjd	1178	1398

Creation date 17-11-2026 18:32:38

Glasegenskaper

	Glas 66SG
Solskydd	★★★☆
Säkerhet	★★☆☆
Säkerhetslaminering	✓
Härdat glas	✓
UV-filter	✓
Regnljudsreduktion	✓
Lätt att rengöra	✓
Anti-dagg	✓

Glasstruktur

Glasvariant	Glaskassett	Sammansättning (från insidan till utsidan)
Glas 66SG	3-glas	6,8 mm laminerat floatglas – 13 mm argon – 3 mm värmehärdat glas – 13 mm argon – 4 mm härdat glas

Tekniska värden för fönster

Översikt över tekniska värden för produkten, som omfattar bland annat CE-märkning enligt EN 14351-1.



Window characteristics	Glas 66SG Prestanda
Thermal transmittance (U-value)	1.1 (08), 1.2 (06) W/(m²K)
Ljustransmission (τ,v)	0.62
Total solenergitransmittans (g-värde)	0,44
Ljudisolering	36(-1,-5)
Luftgenomsläpplighet [klass]	4
Utvändig brandpåverkan – Storbritannien [klass]	npd
Utvändig brandpåverkan – Europa [klass]	npd
Hållfasthet [klass]	3
Hållfasthet för säkerhetsanordningar	✓
Reaktion vid brandpåverkan [klass]	C-s1,d2
Motstånd mot snölast	**
Motstånd vid vindlast [klass]	C3
Vattentäthet [klass]	9A

Motstånd mot snölast = ** Se glasuppbyggnad

NPD: No Performance Determined - ingen prestanda fastställd

Invändig ytfinish

Material Description	Vitmålad Ytbehandlad med tre lager, vitmålad.
NCS-färgkod, invändig yta	S 0500-N
Närmaste RAL-färgkod, invändig yta	9003

Utvändiga plåtar

Tillgängligheten för de varianter som listas nedan kan ändras. För att få den mest korrekta och uppdaterade informationen, kolla in den aktuella produktkatalogen eller prislistan.

Material Description	Aluminium, mörkgrå Mörkgrå	Obehandlad koppar
NCS-färgkod, utvändig yta	S 7500-N	Ingen färgkod
Närmaste RAL-färgkod, utvändig yta	7043	Ingen färgkod

Rengöring och underhåll



Rotera fönsterbågen och lås fast fönsterbågen i rengöringsläge med skjutreglarna för att rengöra ytterglaset från insidan. Det fasta takfönstret i mitten kan rengöras från utsidan genom att öppna höger eller vänster takfönster.



VELUX erbjuder reparations- och underhållssatser.

Garantiperiod

10 År Garanti

De fullständiga villkoren för VELUX Produktgaranti finns på vår hemsida: www.velux.se.

Creation date 17-11-2026 18:32:38

Flashings and installation products



Intäckningsplåtar
Installera VELUX takfönster i praktiskt taget alla takmaterial med hjälp av VELUX intäckningsplåtar. Våra intäckningsplåtar är specialdesignade utifrån takfönstrens exakta storlek och form för att ge perfekt, vattentät passform. Intäckningsplåtarna kan också användas för att kombinera flera takfönster.

Inbyggnadsprodukter
Säkerställ korrekt installation och luft- och vattentät anslutning mellan takfönstret och taket med VELUX inbyggnadsprodukter. Samtliga inbyggnadsprodukter är utformade för att passa perfekt till takfönstret för ett tillförlitligt och hållbart resultat.

Gardiner, markiser och jalusier

Komplettera installationen av VELUX takfönster med jalusier och markiser för värmeskydd och invändiga solskydd för ljusdämpning eller mörkläggning. Välj från ett brett utbud av manuellt manövrerade eller fjärrstyrda produkter designade för den specifika fönstertypen och fönsterstorleken. Kontakta ditt lokala VELUX försäljningsföretag för mer information om kompatibla produkter.

Mer information

Vi förbehåller oss rätten till tekniska ändringar.

För mer information om våra produkter, besök http://www.velux.se

Creation date 17-11-2026 18:32:38