# Okno do dachów płaskich VELUX CFP Q

## Szyba 73FQV



10 Lat Gwarancji

0°–15°

Nieotwierane okno do dachów płaskich CFP Q zmienia każdą przestrzeń z ciemnej i nieatrakcyjnej w jasną i piękną. Konstrukcja przeciwwłamaniowa zapewnia maksymalne bezpieczeństwo, a izolowana konstrukcja ThermoTechnology™ i energooszczędna szyba z termicznymi powłokami pomagają zachować ciepło w domu i obniżyć koszty energii. Kompatybilne z wszystkimi rodzajami górnych elementów VELUX.

- Śpij spokojnie dzięki naszym odpornym na włamanie oknom do dachów płaskich z szybą bezpieczną, która nie rozbija się na ostre fragmenty.
- Wprowadź promienie słońca do pomieszczeń, w których ich brakuje. W naszej firmie znajdziesz właściwe rozwiązanie do dachów płaskich.
- Steruj wygodnie roletami i akcesoriami (dodatkami). Wystarczy nacisnąć przycisk.
- Zwiększ ogólny komfort w pomieszczeniach dzięki charakteryzującej się niskim współczynnikiem przenikania, podwójnej szybie z dwiema powłokami izolacyjnymi.
- Ciesz się bezpieczeństwem dzięki naszym najwyższej jakości szybom ochronnym.
- Uchylna ościeżnica zwiększa ilość światła dziennego wpadającego do pomieszczenia.
- Szeroka oferta standardowych rozmiarów ułatwia znalezienie okna pasującego do danego pomieszczenia.

CE

Creation date 19-11-2026 09:43:35 VRW Roof windows pl-PL - Approved

# Instrukcja korzystania z aplikacji

Okno można montować ze wszystkimi oknami ISD przy kącie nachylenia dachu od 0° do 15°.



The VELUX CFP base unit adds daylight to rooms with very little natural light. The window frame is fixed, so ventilation is not possible. Combine it with the classic ISD Dome top for roof pitches down to 0°, or the modern, clean-lined Standard glass top ISG 2093 for seamless integration with the roof from 2°.

# Dostępne rozmiary i powierzchnie szyb

Wymiary na diagramie rozmiarów pokazują otwór w dachu. W przypadku okien sterowanych elektrycznie, powinieneś zostawić dodatkowy luz (zwykle 1 cm) po stronie przeznaczonej do instalacji przewodu, zgodnie z obowiązującymi wytycznymi montażu.

| | 600 mm | 800 mm | 900 mm | 1000 mm | 1200 mm | 1500 mm |
|---|---|---|---|---|---|---|
| 600 mm | CFP 060060 (0.19) | | | | | |
| 800 mm | | CFP 080080 (0.4) | | | | |
| 900 mm | CFP 060090 (0.32) | | CFP 090090 (0.54) | | | |
| 1000 | | | | CFP 100100 (0.7) | | |
| 1200 | | | CFP 090120 (0.76) | | CFP 120120 (1.07) | |
| 1500 | | | | CFP 100150 (1.11) | | CFP 150150 (1.78) |

Wszystkie wymiary są w mm. ( ) = Efektywna powierzchnia szyb, $m^2$ [ ] = Powierzchnia geometryczna, $m^2$

Creation date 19-11-2026 09:43:35

# Waga netto

Pamiętaj, że kompletne okno do dachów płaskich składa się z zestawu górnego i podstawy, które są dostarczane osobno. Musisz obliczyć całkowitą masę kompletnego rozwiązania, dodając masę jednostkową zestawu górnego oraz masę jednostkową podstawy, zgodnie z danymi zawartymi w odpowiednich arkuszach danych.

| | 060060 | 060090 | 080080 | 090090 | 090120 | 100100 | 100150 | 120120 | 150150 |
|---|---|---|---|---|---|---|---|---|---|
| Waga netto (kg) | 23,845 | 30,982 | 34,886 | 40,931 | 50,121 | 46,743 | 64,617 | 56,964 | 89,238 |

# Wymiary przekroju poprzecznego

Zauważ, że widok przekroju jest z dołu do góry.

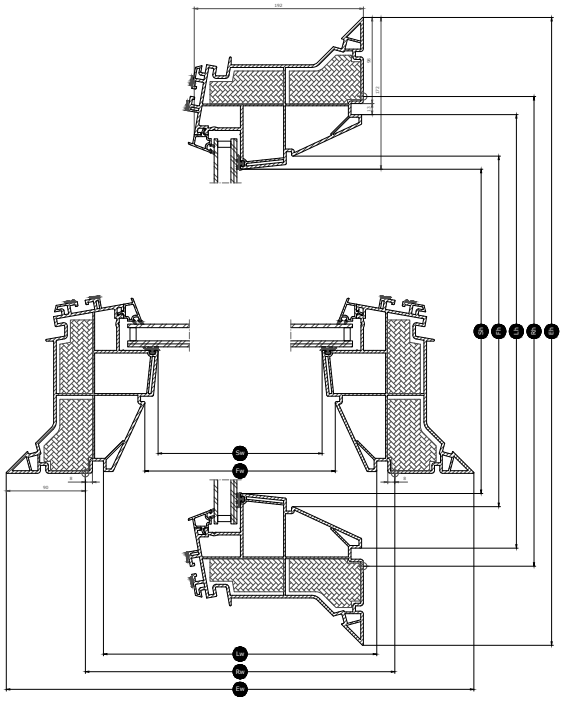

| Szerokość | | 060 | 080 | 090 | 100 | 120 | 150 |
|---|---|---|---|---|---|---|---|
| Vw | Szerokość widocznej szyby | | | | | | |
| Lw | Szerokość pomiędzy wewnętrznymi krawędziami wrębów w ramie okna | 559 | 759 | 859 | 959 | 1159 | 1459 |
| Rw | Wewnętrzna szerokość ramy na poziomie skrzydła okna | 600 | 800 | 900 | 1000 | 1200 | 1500 |
| Iw | Wewnętrzna szerokość skrzydła okna | | | | | | |
| Ew | Zewnętrzna szerokość ościeżnicy | 780 | 980 | 1080 | 1180 | 1380 | 1680 |

| Wysokość | | 060 | 080 | 090 | 100 | 120 | 150 |
|---|---|---|---|---|---|---|---|
| Vh | Wysokość widocznej szyby | | | | | | |
| Lh | Wysokość pomiędzy wewnętrznymi krawędziami wrębów w ramie okna | 559 | 759 | 859 | 959 | 1159 | 1459 |
| Rh | Wewnętrzna wysokość ramy na poziomie skrzydła okna | 600 | 800 | 900 | 1000 | 1200 | 1500 |
| Ih | Wewnętrzna wysokość skrzydła okna | | | | | | |
| Eh | Zewnętrzna wysokość ościeżnicy | 780 | 980 | 1080 | 1180 | 1380 | 1680 |

Creation date 19-11-2026 09:43:35

# Parametry techniczne

Przegląd wartości technicznych produktu obejmujący oznakowanie CE zgodnie z normą EN 1873 lub EAD 200062-00-0401.

| Charakterystyka okna | CFP 73Q- + ISD 0000 | CFP 73Q- + ISD 0010 | CFP 73Q- + ISD 0100 | CFP 73Q- + ISD 0110 | CFP 73Q- + ISG 2093 |
|---|---|---|---|---|---|
| Przepuszczalność powietrza [klasa] | A3 | A3 | A3 | A3 | 4 |
| Przenikalność cieplna Urc, ref300 (oznaczenie CE) (współczynnik przenikalności cieplnej U) | 0.80 | 0.80 | 0.80 | 0.80 | 0.75 |
| Arc, ref300 | 3.4 | 3.4 | 3.4 | 3.4 | 3.7 |
| Przepuszczalność światła (τ,v) (τ) | 0.72 | 0.70 | 0.25 | 0.26 | 0.73 |
| Izolacja akustyczna (Rw) $R_w$dB [dB] | 36 | 36 | 36 | 36 | 36 |
| Całkowita przepuszczalność energii słonecznej (g) | 0,53 | 0,50 | 0,20 | 0,23 | 0,53 |
| Przepuszczalność promieniowania UV (τ,uv) (τuv) | 0.05 | 0.05 | 0.05 | 0.05 | 0.05 |
| Okno odporne na włamanie | RC2 | RC2 | RC2 | RC2 | RC2 |
| Współczynnik ościeżnicy | N/A | N/A | N/A | N/A | 0.26 |
| Przepuszczalność powietrza [klasa] | A3 | A3 | A3 | A3 | 4 |
| Reakcja na ogień [klasa] | B-s1,d0 | B-s1,d0 | B-s1,d0 | B-s1,d0 | B-s1,d0 |
| Klejenie szkła górnej części [klasa] | N/A | N/A | N/A | N/A | ΔX≥0.75 |
| Odporność na działanie ognia zewnętrznego – standard europejski [klasa] | npd | npd | npd | npd | |
| Odporność na działanie ognia zewnętrznego – norma brytyjska [klasa] | npd | AA | npd | AA | NPD |
| Odporność na uderzenie [klasa] | N/A | N/A | N/A | N/A | 3 |
| Odporność na uderzenie dużym miękkim przedmiotem [klasa] | SB 1200 | SB 1200 | SB 1200 | SB 1200 | SB 1200 |
| Odporność na uderzenie małym twardym przedmiotem [klasa] | ✓ | ✓ | ✓ | ✓ | N/A |
| Hałas deszczu (Lia) | 53 dB | 56 dB | 53 dB | 56 dB | < 50 dB |
| Odporność na obciążenia skierowane w dół | DL 2500 | DL 2500 | DL 2500 | DL 2500 | N/A |
| Odporność na ogień [klasa] | npd | npd | npd | npd | NPD |
| Odporność na obciążenie śniegiem | N/A | N/A | N/A | N/A | * |
| Odporność na obciążenie skierowane w górę | UL 1500 | UL 1500 | UL 1500 | UL 1500 | N/A |
| Odporność na obciążenie wiatrem [klasa] | N/A | N/A | N/A | N/A | C3 |
| Wodoszczelność [klasa] | ✓ | ✓ | ✓ | ✓ | 9A |

NPD: No Performance Determined - właściwości użytkowe nieustalone

Creation date 19-11-2026 09:43:35

**Struktura szyby**

| Szyba | Konstrukcja (od wewnątrz do zewnątrz) |
|---|---|
| Szyba podwójna | Szkło laminowane „float” 7,5 mm – wypełnienie argonowe 14,5 mm – szkło „float” 4 mm |

## Rolety i markizy

Uzupełnij swoje okno VELUX do dachów płaskich o roletę, aby mieć pełen komfort. Wybierz jedną z wielu rolet, w tym rozpraszającą światło półprzezroczystą roletę plisowaną, markizę chroniącą przed nagrzewaniem i zaciemniającą roletę energooszczędną dającą efekt przyciemnienia w pokoju.
Użyj aplikacji VELUX App Control lub VELUX ACTIVE with NETATMO, aby sterować otwieranym oknem do dachów płaskich i roletami za pomocą smartfona.

## Zgodność

Stała podstawa CFP jest zgodna z akrylową lub poliwęglanową kopułą ISD w wariancie przezroczystym lub nieprzejrzystym.
Akcesoria do montażu: przedłużenie cokołu ZCE 0015/1015, zestaw zabezpieczający do papy dachowej ZZZ 210 oraz wnęka okienna LSF 2000.
Zgodność z roletami: zasilana energią solarną markiza MSG oraz zasilana energią solarną energooszczędna roleta zaciemniająca FSK.

## Informacje dodatkowe

Zastrzegamy sobie prawo do wprowadzania zmian technicznych.

Więcej informacji na temat naszych produktów można znaleźć na stronie https://www.velux.pl/

Creation date 19-11-2026 09:43:35