VELUX manuelles 3-in-1-Klapp-Schwingfenster GPLS

THERMO -70

10 Jahre Garantie

15°-55°(75°)

Genießen Sie die beste Aussicht mit dem VELUX 3-in-1-Klapp-Schwingfenster GPLS mit drei Fenstern in einem Blendrahmen. Die eleganten Griffe an der Unterseite der zu öffnenden Fenster ermöglichen eine Öffnung derselben um bis zu 45°, um ein besonders geräumiges Balkongefühl zu schaffen.

- Bring Frischluft in dein Zuhause, indem du nach Bedarf ein oder zwei Fenster öffnest
- Öffnen Sie das Fenster um bis zu 45° nach außen, um die Panoramaaussicht und ein Gefühl von mehr Platz zu genießen.
- Ein Blendrahmen ermöglicht einen einfachen und bewährten Montageprozess mit wenigen Bauteilen.
- Dank besonders schlanker Blendrahmenprofile erhält man einen Panorama Ausblick und mehr Tageslicht
- Einfaches Drehen des Fensters um 180° für die sichere Reinigung der Außenscheibe von innen.
- Der durchgängige Markisenkasten und die schmalen Abdeckbleche sorgen für eine äußerst ästhetische Integration in das Dach.
- Positionieren Sie den unteren Griff so, dass Ihre Wohnung auch gelüftet wird, ohne das Dachfenster öffnen zu müssen.

PEFC/09-31-020

Anleitung zur Bedienung

Das Fenster kann in Dachneigungen zwischen 15° und 55° eingebaut werden.

Das manuelle VELUX 3-in-1 Dachfenster GPLS lässt sich nach außen öffnen und bietet einen ungehinderten Panoramablick. Es besteht aus drei Fenstern in einem Blendrahmen, zwei davon mit Untenbedienung zu öffnen und eines feststehend. Dies sorgt für zusätzliches Tageslicht und einen weiten Ausblick und bietet gleichzeitig alle Vorteile unserer Fenster mit Untenbedienung. Um die umfassende Aussicht optimal nutzen zu können, empfehlen wir eine Einbauhöhe, die sowohl von einer stehenden als auch von einer sitzenden Position aus eine klare Sicht nach außen ermöglicht.

Größenübersicht

	1880
1178	GPLS FFKF06 (1.41) [1.20]
1398	GPLS FFKF08 (1.74) [1.44]

Alle Abmessungen in mm. ( ) = Effektive Lichtfläche, m^2 [ ] = Belüftungsbereich, m^2

Creation date 08-07-2025 19:14:18

Fenstermaße

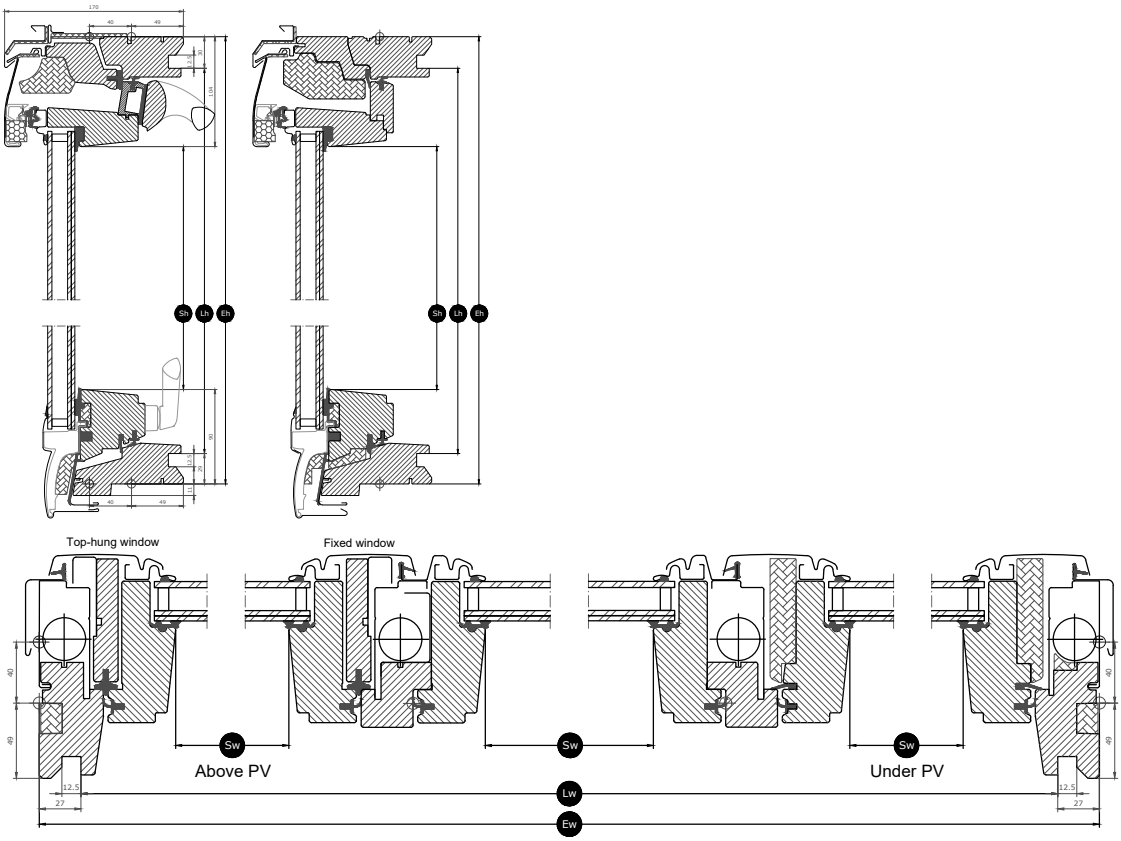

Breite		FFKF--
Sw	Breite, Scheiben-Lichtmaß	481, 481, 481
Lw	Breite, Innenfutter-Nutmaß	1826
Ew	Breite, Blendrahmen-Außenmaß	1880

Höhe		--06	--08
Sh	Länge, Scheiben-Lichtmaß	984	1204
Lh	Länge, Innenfutter-Nutmaß	1119	1339
Eh	Länge, Blendrahmen-Außenmaß	1178	1398

Creation date 08-07-2025 19:14:18

Verglasungseigenschaften

THERMO -70		
	Wärmedämmung Die Niedrigenergieverglasung sorgt für weniger Wärmeabgabe durch das Fenster und gesteigerten Raumkomfort.	**U_g = 1.0**
	Solarer Wärmegewinn In kälteren Klimazonen und in Räumen mit großen Fensterflächen sorgt die Erwärmung durch die Sonne für ein besseres Raumklima während der Wintermonate.	**0,46**
	Hitzeschutz In warmen Klimazonen und in Räumen mit großen Fensterflächen sorgt eine Hitzeschutzverglasung für ein besseres Raumklima während der Sommermonate.	★★☆☆
	Schutz Verstärkte laminierte Innenscheibe, die die Widerstandsfähigkeit gegen Stöße (Einbrüche) erhöht.	★★☆☆
	Verbundsicherheitsglas Verhindert, dass Glas bei versehentlichem Bruch in den Raum fällt.	✓
	Einscheiben-Sicherheitsglas (ESG) Die gehärtete Außenscheibe schützt vor unberechenbaren Einwirkungen wie Bällen und extremen Wetterbedingungen wie schweren Stürmen und Hagel.	✓
	UV-Filter Schützt Ihre Inneneinrichtung vor dem Verblassen aufgrund der schädlichen UV-Strahlen der Sonne.	✓
	Anti-Regengeräusch-Effekt Der Anti-Regengeräusch-Effekt schafft eine Barriere zwischen dem Fenster und dem Wetter draußen für ungestörte Momente an regnerischen Tagen – oder Nächten.	✓
	Natürlicher Reinigungseffekt Dank schmutzabweisender Beschichtung können Sie Zeit für die Reinigung sparen. Genießen Sie stattdessen die Aussicht.	
	Anti-Tau-Effekt Durch den Anti-Tau-Effekt entsteht weniger Tau auf der Außenscheibe - der ungestörte Ausblick bleibt erhalten.	

Scheibenaufbau

Verglasungsart	Zusammensetzung (von innen nach außen)
Doppelt verglast	2x3 mm Verbundsicherheitsglas (VSG) – 16 mm Argon – 4 mm Einscheibensicherheitsglas (ESG)

Creation date 08-07-2025 19:14:18

Technische Werte

Übersicht der technischen Werte des Produktes, darunter unter anderem die CE-Kennzeichnung gemäß EN 14351-1.

Fenstermerkmale	Leistung
Wärmedurchgangskoeffizient	1.3 (08), 1.4 (06) W/(m²K)
Lichttransmissionsgrad (τ,v)	0.68
Gesamtsolarenergiedurchlassgrad	0,46
Schalldämmung (Rw)	34(-1;-4)
Luftdurchlässigkeit [Klasse]	4
Externes Brandverhalten - Britisch [Klasse]	npd
Externes Brandverhalten - Europa [Klasse]	npd
Schlagfestigkeit [Klasse]	3
Tragfähigkeit der Sicherheitsvorrichtungen	√
Brandverhalten [Klasse]	C-s1,d2
Widerstand gegen Schneelast	Siehe Scheibenaufbau
Widerstand gegen Windlast [Klasse]	C3
Wasserdichtigkeit [Klasse]	9A

NPD: No Performance Determined - Keine Leistung bestimmt

Creation date 08-07-2025 19:14:18

Produkteigenschaften

Bediengriff, Klapp-Schwing-Fenster, unten
Der einfach zu bedienende Griff ermöglicht das mühelose Öffnen und Schließen des Fensters.

Abnehmbarer Flügel
Der feste Flügel ist abnehmbar und kann zur Erleichterung der Wartung oder Installation von innen herausgenommen werden.

Hebewerk, Aufhängung oben
The lifting device facilitates the opening of the top-hung sash, once engaged with the spring rods.

Zubehörträger, manuell
Montieren Sie Rollos ganz einfach ohne zusätzliches Werkzeug am Fenster. Klicken Sie das Rollo einfach auf die vorinstallierten Halterungen.

Lüftungsklappe
Die Lüftungsklappe in Fensterbreite kann auch bei geschlossenem Fenster für Belüftung sorgen. Die Lüftungsklappe ist am Flügel-Oberteil mit dem Verschlussgehäuse befestigt.

Pivotscharnier, Schwingfenster, Seite
Das robuste Scharnierdesign sorgt für einen zuverlässigen Betrieb und ermöglicht das Drehen des Flügels für eine einfache Reinigung der Außenscheibe.

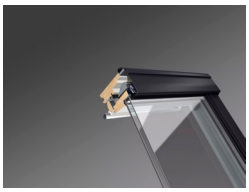

Innendämmung, Blendrahmenoberteil
Die innovative ThermoTechnology™ Isolierung ist in den oberen Blendrahmen des Fensters integriert, um die Energieeffizienz zu steigern.

Sicherungsriegel
Der Putzriegel kann in die integrierte Putzriegelbuchse geschoben werden, um das Fenster für die Reinigung der Außenscheibe oder ein sicheres Lüften zu sichern.

Creation date 08-07-2025 19:14:18

Rahmenmaterialien

Material Beschreibung	Weiß lackiert Oberfläche dreifach beschichtet, weiß lackiert.
Farbcode NCS, Oberfläche innen	S 0500-N
Farbcode am ähnlichsten zu RAL, Oberfläche innen	9003

Außenabdeckungen

Material Beschreibung	Aluminium, dunkelgrau Dunkelgrau	Kupfer
Farbcode NCS	S 7500-N	Kein Farbcode
Farbcode am ähnlichsten zu RAL	7043	Kein Farbcode

Reinigung und Wartung

Um die Außenscheibe von innen zu reinigen, drehen Sie den Flügel und sichern Sie ihn mit den Putzriegeln in der Reinigungsposition. Der feststehende mittlere Flügel kann von außen durch Öffnen des rechten/linken Flügels gereinigt werden.

VELUX Reparatur- und Wartungssets sind erhältlich.

Garantie

VELUX übernimmt 10 Jahre Garantie für Dachfenster inkl. Isolierverglasung. Eine besondere Garantie von 15 Jahren übernimmt VELUX bei Bruch von Metallbeschlägen sowie Bruch von Kunststoff-Rahmen. Die ausführlichen VELUX Garantiebedingungen finden Sie auf unserer Website www.velux.de.

Creation date 08-07-2025 19:14:18

Eindeckrahmen und Anschlussprodukte

Eindeckrahmen
Das VELUX Dachfenster lässt sich mit original VELUX Eindeckrahmen-Lösungen in praktisch jede Dacheindeckung einbauen. Unsere Eindeckrahmen sind passend auf die genaue Größe und Form der Dachfenster abgestimmt, um eine perfekte, wasserdichte Passform zu gewährleisten. Eindeckrahmen lassen sich auch zur Kombination mehrerer Dachfenster verwenden.

Anschlussprodukte
Stellen Sie mit VELUX Anschlussprodukten den fachgerechten Einbau und die luft- und wasserdichte Verbindung zwischen Fenster und Dach sicher. Alle Anschlussprodukte gewährleisten dank ihrer perfekten Abstimmung auf das Dachfenster ein zuverlässiges und langlebiges Ergebnis.

Rollos, Markisen und Rollläden

Vervollständigen Sie den Einbau vom VELUX Dachfenster mit Rollläden, Hitzeschutz-Markisen und Innenrollos zur Lichtregulierung oder Verdunkelung. Sie finden zum VELUX GPLS eine große Auswahl von manuell oder per Wandschalter bedienbaren Sonnenschutzprodukten. Für weitere Informationen wenden Sie sich bitte an die VELUX Kundenbetreuung.

Weitere Informationen

Technische Änderungen vorbehalten.

Weitere Informationen über unsere Produkte finden Sie auf http://www.velux.de

Creation date 08-07-2025 19:14:18